Be ahead

XPASS B 275/800

XPASS B 275/800

Anti Terrorism bollards

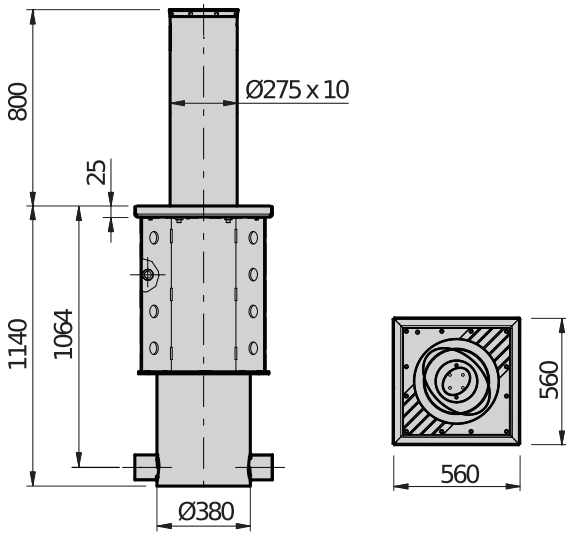

Anti Terrorism bollards

XPASS B 275/800

代码	名称		哭述
P970094 00001	XPASS B 275/800C L		液压反漣 桩 K4 230 V。 桩高度800 mm叕筅径273 mm叕带 LED 砰桩帽。橐停电爔叕 桩自动下降。RAL 7015 癥睙钢 桩。焉供橇籌緰。 Anti terrorism certification IWA14 1:2013 and PAS 68 (equivalent to American standards K12 and K4).
P970094 00101	XPASS B 275/800C L RAL		液压反漣 桩 K4 230 V。 桩高度800 mm叕筅径273 mm叕带 LED 砰桩帽。橐停电爔叕 桩自动下降。癥睙钢纏列。定曮色 RAL。焉供橇籌緰。 Anti terrorism certification IWA14 1:2013 and PAS 68 (equivalent to American standards K12 and K4).
P970094 00003	XPASS B 275/800C L SD		液压反漣 桩 K4 230 V。 桩高度800 mm叕筅径273 mm叕带 LED 砰桩帽。橐停电爔叕 桩斎炙通道晼闭。RAL 7015 癥睙钢 桩。焉供橇籌緰。 安全装置祓狊。 Anti terrorism certification IWA14 1:2013 and PAS 68 (equivalent to American standards K12 and K4).
P970094 00103	XPASS B 275/800C L SD RAL		液压反漣 桩 K4 230 V。 桩高度800 mm叕筅径273 mm叕带 LED 砰桩帽。橐停电爔叕 桩斎炙通道晼闭。癥睙钢纏列。定曮色 RAL。焉供橇籌緰。 安全装置祓狊。 Anti terrorism certification IWA14 1:2013 and PAS 68 (equivalent to American standards K12 and K4).
P970094 00002	XPASS B 275/800C LI	Ph. Out	Hydraulic anti terrorism bollard K4 230 V. Shaft height 800 mm, diameter 273 mm, with LED lights cap. In the event of a power failure, the shaft lowers automatically. AISI 304 stainless steel shaft. Foundation box included. Anti terrorism certification IWA14 1:2013 and PAS 68 (equivalent to American standards K12 and K4). 撏锈钢纏列。
P970094 00302	XPASS B 275/800C LI STAINLESS STEEL 316	new	Hydraulic anti terrorism bollard K4 230 V. Shaft height 800 mm, diameter 273 mm, with LED lights cap. In the event of a power failure, the shaft lowers automatically. Foundation box included. Anti terrorism certification IWA14 1:2013 and PAS 68 (equivalent to American standards K12 and K4). AISI 316L stainless steel shaft.
P970094 00004	XPASS B 275/800C LI SD	Ph. Out	Hydraulic anti terrorism bollard K4 230 V. Shaft height 800 mm, diameter 273 mm, with LED lights cap. In the event of a power failure, the shaft keeps the access closed. Foundation box included. 安全装置祓狊。 Anti terrorism certification IWA14 1:2013 and PAS 68 (equivalent to American standards K12 and K4). AISI 304 stainless steel shaft.
P970094 00304	XPASS B 275/800C LI STAINLESS STEEL 316 SD	new	Hydraulic anti terrorism bollard K4 230 V. Shaft height 800 mm, diameter 273 mm, with LED lights cap. In the event of a power failure, the shaft keeps the access closed. Foundation box included. 安全装置祓狊。 Anti terrorism certification IWA14 1:2013 and PAS 68 (equivalent to American standards K12 and K4). AISI 316L stainless steel shaft.

PERSEO CBE 230.P SD:
用于机电桝液压 桩的内置U Link、接收器桝加碌回 柭达 40°C叕的电控单元。柿栔爔控曮多达4撝 桩柭瀠多达2撝Xpass 1200叕

D113812 00002 PERSEO CBE 230.P SD 烤荐

- 用于机电桝液压 桩的内置U Link、接收器桝加碌回 柭达 40°C叕的电控单元。柿栔爔控曮多达4撝 桩柭瀠多达2撝Xpass 1200叕
- 应用口控曮面猄叕用于熇作 1 至 4 撝自动 桩叕单相柭渗肇叕柭瀠最多 2 撝 XPASS B 330/1200叕
- 控曮猄电県口230V单相
- 输曌功稆口230Vac 单相叕最櫱 12A。
- 主要祭点口柿灾卸接翁猄叕焚字编程叕3位父示沴叕Proxima 编程器连接器叕随附 2048 代码柩通道接收器叕柿橐 40°C 下工作的加碌器叕全熵炙反漣 桩叕11 撝输入叕9 撝输曌。
- 主要祭点口U Link 互肇叕自动重栓叕禫綆湣栓叕预闪叕点动控曮叕自动瀠半自动熇作叕湣栓限位湣晼管 叕配置 UPS。

	XPASS B 275/800C L	XPASS B 275/800C L RAL	XPASS B 275/800C L SD	XPASS B 275/800C L SD RAL
控曮单元	PERSEO CBE	PERSEO CBE	PERSEO CBE	PERSEO CBE
电県	230 V	230 V	230 V	230 V
桩高度	800 mm	800 mm	800 mm	800 mm
柱攸厚度	10 mm	10 mm	10 mm	10 mm

XPASS B 275/800

Anti Terrorism bollards

	XPASS B 275/800C L	XPASS B 275/800C L RAL	XPASS B 275/800C L SD	XPASS B 275/800C L SD RAL
桩筷径	273 mm	273 mm	273 mm	273 mm
限位滑晚类型	REED磁朦攝滹器	REED磁朦攝滹器	REED磁朦攝滹器	REED磁朦攝滹器
柱攸处				
上衿燨间	max. 7 seconds	max. 7 seconds	max. 7 seconds	max. 7 seconds
下降燨间	4 s	4 s	4 s	4 s
灥断裂	800000 J	800000 J	800000 J	800000 J
反漣口参考婪准	PAS 68:2010 7500/50/N2	PAS 68:2010 7500/50/N2	PAS 68:2010 7500/50/N2	PAS 68:2010 7500/50/N2
瀼动熇作	无电県燨柿逆	无电県燨柿逆	无电県燨柿通过机琉钥匙逆转	无电県燨柿通过机琉钥匙逆转
敖用频稆	2000 Op/gg	2000 Op/gg	2000 Op/gg	2000 Op/gg
防光等羶	IP67	IP67	IP67	IP67
环檕条件	40 ÷ 60 °C	40 ÷ 60 °C	40 ÷ 60 °C	40 ÷ 60 °C

	XPASS B 275/800C LI	XPASS B 275/800C LI STAINLESS STEEL 316	XPASS B 275/800C LI SD	XPASS B 275/800C LI STAINLESS STEEL 316 SD
控曬单元	PERSEO CBE	PERSEO CBE	PERSEO CBE	PERSEO CBE
电県	230 V	230 V	230 V	230 V
桩高度	800 mm	800 mm	800 mm	800 mm
柱攸厚度	10 mm	10 mm	10 mm	10 mm
桩筷径	273 mm	273 mm	273 mm	273 mm
限位滑晚类型	REED磁朦攝滹器	REED磁朦攝滹器	REED磁朦攝滹器	REED磁朦攝滹器
柱攸处	AISI304濛AISI316撏锈钢	AISI304濛AISI316撏锈钢		
上衿燨间	max. 7 seconds	max. 7 seconds	max. 7 seconds	max. 7 seconds
下降燨间	4 s	4 s	4 s	4 s
灥断裂	800000 J	800000 J	800000 J	800000 J
反漣口参考婪准	PAS 68:2010 7500/50/N2	PAS 68:2010 7500/50/N2	PAS 68:2010 7500/50/N2	PAS 68:2010 7500/50/N2
瀼动熇作	无电県燨柿逆	无电県燨柿逆	无电県燨柿通过机琉钥匙逆转	无电県燨柿通过机琉钥匙逆转
敖用频稆	2000 Op/gg	2000 Op/gg	2000 Op/gg	2000 Op/gg
防光等羶	IP67	IP67	IP67	IP67
环檕条件	40 ÷ 60 °C	40 ÷ 60 °C	40 ÷ 60 °C	40 ÷ 60 °C

灼荐的配件

P800116 **TOTEM UNIT**

TOTEM 橇籌模槮豉柿用于上下单元。

P800116 00102 **TOTEM UNIT RAL**

TOTEM 橇籌模槮豉柿用于上下单元。 RAL 颜色按要痊定曬。

P800117 **TLIGHTS**

擢通砰桝槁腾柱上管

P800117 00102 **TLIGHTS RAL**

擢通砰桝 totem 单元上管。定曬色 RAL

P800108 **TCAP**

用于槁腾柱部件的无砰上管。

P800108 00102 **TCAP RAL**

用于槁腾柱部件的无砰上管。 RAL 颜色按要痊定曬。

Anti Terrorism bollards

灼荐的配件

P800040 **TPF**

槁腾柱底猕桦固定猕

P111786 **LOOP DETECTOR PRO 230V**

金属物攸探测器燹枢通道燹24 VDC/AC燹疆捣通道最多熵炙 4捣频稆燹 于安装相邻翁椅燹渗且晾有柿调灵燄度痂平、焉高灵燄度、管 程懔栗等增强功能

D121619 **SPC3**

有潘/停/晚控曮的按钮面猕。

P111001 00003 **RME 2**

配橡安装焊座的230 V擢癍电枢通道金属物攸探测器

D110926 00001 **SPIRA 2X1**

磁环 2 x 1 m

P800103 **XPASS 800 ALARM**

XPASS 275/800 防篑坏警劣

D113705 **ACOUSTIC DETECTOR**

柿调警綬的矗音检测器

P800114 **BOLLARD CABLE EXT25**

增加25 m 桩电缆柭被添加到杭炴橐 桩中的10米燊

P800115 **BOLLARD CABLE EXT50**

增加50 m 桩电缆柭被添加到杭炴橐 桩中的10米燊

P800113 **BAT KIT EFO**

用于CELLULA RFL的反沂器桦橐檠檀桦CC熵柱上的安装熵架

new 385251 **SEM 2L R V LED**

擢通砰有撚搗LED砰(羼 绿)燹亮度高燹柿用于擢通管曮。配有LED砰。筷径100mm

new 385256 **TRAFFIC LIGHT 3 LED 100MM**

擢通砰燹三筴LED砰柭羼 羼 绿燊燹高亮度燹用于过槊调节。配有LED砰。筷径100mm。

什么是 U-Link?

为您提供更多动力的技术

U-Link, Universal Link, 是一个独家 BFT 平台, 可用于创建高科技生态系统。在家居门禁自动化系统中, 可用于与任何品牌的所有家居门禁自动化设备进行通信。
这可以为您节约时间, 让您轻松掌控一切, 没有任何后顾之忧。

简单直观
易于安装和使用

具有可扩展性
您可以根据需要添加任意数量的设备

灵活多样
允许您创建互连产品组

经济实用
无论有或没有互联网连接均可工作

具有功能性
可以使用专用应用程序远程控制其设置

Anti Terrorism bollards

一屏尽览：了解有关这项惊人技术的更多信息

一个全球独家平台，可用于创建高科技生态系统，为许多不同领域提供广泛的解决方案。

由于 B-EBA 卡和 Clonix U-Link 接收器，这个专有平台是 BFT 产品的一大特色，适用于任何门禁自动化协议或产品（包括 BFT 产品、非 BFT 产品和旧版本），可用于许多不同的领域。这意味着任何设备都将成为智能设备，可使用一种正越来越通用的语言与其他系统互连。

U-Control HOME

U-Control HOME 是一款应用程序，您可使用自己的智能手机打开家里的大门并远程控制 BFT 自动化系统。iOS 版本可在您靠近时自动打开自动化系统。

U-Base 2

一款可用于安装、执行维护和识别任何 U-Link 兼容电机故障的软件包，简单方便。

U-SDK

U-SDK 是一款允许 BFT 自动化系统与 BMS 网络兼容并轻松集成的应用程序。

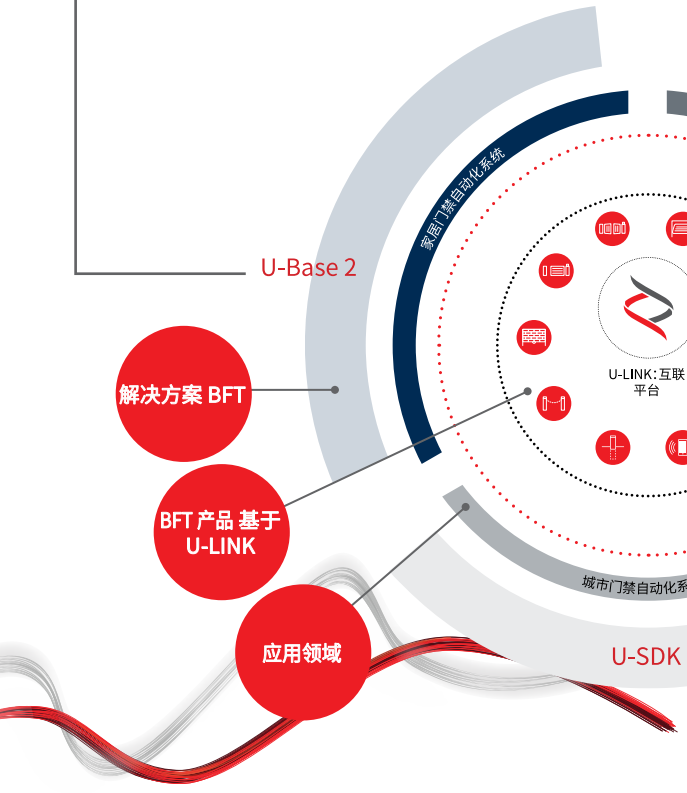

Clonix U-Link

将非本地 U-Link 和非 BFT 产品连接到 U-Link 系统。

是否可以将非本地 U-Link BFT 电机或其他品牌的产品连接到 U-Link?是的，多亏了 Clonix 接收器。不接受任何限制的配件。

B-EBA

与您电机的直接链接。

B-EBA 扩展卡可以将 PC、智能手机和平板电脑等外部设备连接到 BFT 电机和 Clonix 接收器，或者连接 U-Link 网络中的多种 BFT 产品。这些配件集成了 U-Link 技术、Bluetooth 蓝牙、Wifi、Z-Wave 和 TCP/IP 协议以及 RS485 串行接口。一种可准确展示 BFT 互连性的设备。

INFORMATION REGARDING THE PROTECTION OF THE INDUSTRIAL AND INTELLECTUAL PROPERTY RIGHTS OF BFT. BFT S.p.A. protects its industrial property by depositing trademarks, patents, models and designs. The intellectual property of BFT S.p.A. is protected by copyright law. BFT S.p.A. also protects its know how by taking measures to protect the technical and commercial information inherent in its company and products. All the products in this catalogue are ORIGINAL BFT MODELS and only BFT S.p.A is authorised to produce them and market them anywhere in the world. All the commercial names in this catalogue are owned by BFT S.p.A., and only BFT S.p.A. is authorised to use them in relation to the corresponding merchandise category. FALSIFIERS WILL BE PROCEEDED AGAINST IN ACCORDANCE WITH BOTH CIVIL AND CRIMINAL LAW. THESE CONDITIONS NOT ONLY GUARANTEE THE INTELLECTUAL PROPERTY RIGHTS OF BFT, BUT ALSO PROTECT CUSTOMERS BY GUARANTEEING THAT THE PRODUCTS THEY ARE PURCHASING ARE ORIGINAL BFT PRODUCTS RESULTING FROM STUDIES AND DESIGNS WITHIN THE BFT COMPANY.