Be ahead

PILLAR B 275 / 600

PILLAR B 275 / 600

Parking and traffic bollards

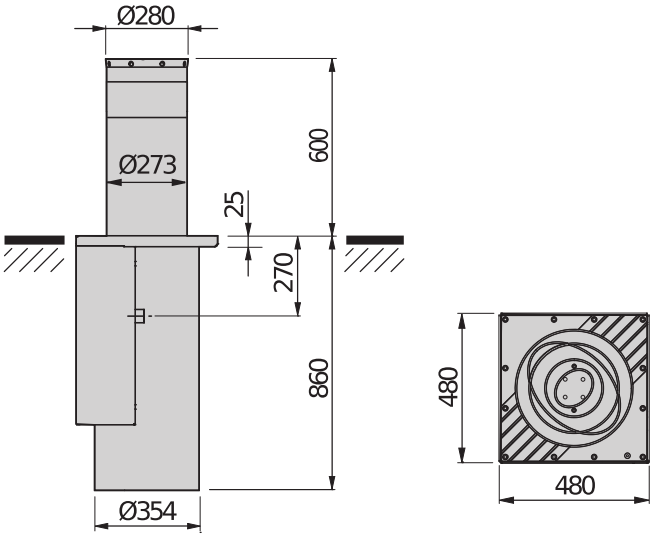

בולרד הידרולי נגד טרור עם יחידת בקרה הידרולית משובצת בו. מתאים להגנת אזורים רגישים הודות לגרבה "SD" המיוחדת, השומרת על הגליל מורם במקרה של הפסקת חשמל ועבור מיתקנים ציבוריים שבהם, בגרסה הרגילה, הגליל יורד בהפסקת חשמל.

Parking and traffic bollards

PILLAR B 275 / 600

קוד	שם	תיאור
P970092 00001	PILLAR B 275/600.6C L	230 V hydraulic bollard, shaft height 600 mm and diameter 273 mm. In the event of a power cut, the bollard lowers automatically. Painted stainless steel version, RAL 7015. Foundation box included. LED light cap.
P970092 00101	PILLAR B 275/600.6C L - RAL	230 V hydraulic bollard, shaft height 600 mm and diameter 273 mm. In the event of a power cut, the bollard lowers automatically. RAL colour to order. Foundation box included. LED light cap.
P970092 00302	PILLAR B 275/600.6C LI STAINLESS STEEL 316	בולרד הידרולי 230 V, בגובה 600 mm וקוטר273 mm גליל. מכסה עם תאורת LED ועם סרט נדבק H: מאושר 100 מ"מ. הגליל יורד אוטומטית במקרה של הפסקת חשמל. גרסת פלדת אלחלד. LED light cap. AISI 316L stainless steel version.
P970092 00003	PILLAR B 275/600.6C L SD	בולרד הידרולי 230 V, בגובה 600 mm וקוטר273 mm גליל. מכסה עם תאורת LED ועם סרט נדבק H: מאושר 100 מ"מ. הגליל נשאר מורם במקרה של הפסקת חשמל. גרסת פלדה צבועה RAL 7015. LED light cap. Device & Security version.
P970092 00103	PILLAR B 275/600.6C L SD - RAL	בולרד הידראולי 230 V, גליל בגובה 600 mm וקוטר 273 mm. ביסוי עם תאורת LED ועם סרט דביק H: 100 מ"מ, מאושר. הגליל נשאר במצב מורם במקרה של הפסקת חשמל. צבע RAL לפי הזמנה. כולל תיבת בסיס. LED light cap. Security & Device version.
P970092 00304	PILLAR B275/600.6C LI SD STAINLESS STEEL 316	בולרד הידרולי 230 V, בגובה 600 mm וקוטר273 mm גליל. מכסה עם תאורת LED ועם סרט נדבק H: מאושר 100 מ"מ. הגליל נשאר מורם במקרה של הפסקת חשמל. גרסת פלדת אלחלד. LED light cap. Device & Security version. 316L stainless steel version.

SD: 230.P CBE PERSEO יחידת בקרה עם מערכת U-Link, מקלט ומעגל חימום משולב (עד 40°C מעלות צלזיוס) עבור בולרדים אלקטרומכניים והידראוליים. יכולת ניהול עד 4 בולרדים בו זמנית (או 2 Xpass 1200 לכל היותר)

SD 230.P CBE PERSEO - 00002 D113812 - מומלץ

- יחידת בקרה עם מערכת U-Link, מקלט ומעגל חימום משולב (עד 40°C מעלות צלזיוס) עבור בולרדים אלקטרומכניים והידראוליים. יכולת ניהול עד 4 בולרדים בו זמנית (או 2 Xpass 1200 לכל היותר)
- יישום: לוח בקרה להפעלת 1 עד 4 בולרדים אוטומטיים, חד-פאזיים (במקביל) (או לכל היותר 2 B XPASS (330/1200
- זינת לוח: 230 וולט חד-פאזית
- יציאת חשמל 230 וולט AC חד-פאזה, 12 אמפר לכל היותר.
- מאפיינים עיקריים: סרגלי כלים נתיקים, תכנות דיגיטלי, תצוגה תלת-ספרתית, מחבר תכנות Proxima, מקלט דו-ערוצי כולל 2048 קודים, מחמם לעבודות בטמפרטורה של 40°C, תמיכה מלאה בבולרדים להגנה מפני פיגועים, 11כניסות, 9 יציאות.
- מאפיינים עיקריים: קישוריות הדדית U-Link, סגירה חוזרת אוטומטית, פתיחה וסגירה נפרדים, הבהוב מקדים, בקרת איש מת, הפעלה אוטומטית או אוטומטית למחצה, שליטה במתג גבול לפתיחה וסגירה, כולל הכנה למערכת אל-פסק.

	PILLAR B 275/600.6C L	PILLAR B 275/600.6C L - RAL	PILLAR B 275/600.6C LI STAINLESS STEEL 316
טיפול גליל	RAL7015 cataphoresis coating and paint	Special RAL cataphoresis coating and paint	316L stainless steel
יחידת בקרה	PERSEO CBE 230.P SD	PERSEO CBE 230.P SD	PERSEO CBE 230.P SD
ספק כוח	230 V	230 V	230 V
זמן פתיחה או סגירה	5 s	5 s	5 s
גובה גליל	600 mm	600 mm	600 mm
עובי גליל	6 mm	6 mm	6 mm
קוטר גליל	273 mm	273 mm	273 mm
סוג מפסק גבול	חיישן מגנטי REED	חיישן מגנטי REED	חיישן מגנטי REED
עמודות להלם	20000 J	20000 J	20000 J
עמיד התפרצות	250000 J	250000 J	250000 J
מחזור ידני	הפיך בהיעדר מתח	הפיך בהיעדר מתח	הפיך בהיעדר מתח
תדירות שימוש	3000 Op/gg	3000 Op/gg	3000 Op/gg
דרגת הגנה	IP67	IP67	IP67
תנאי סביבה	-40 ÷ 60 °C	-40 ÷ 60 °C	-40 ÷ 60 °C

	PILLAR B 275/600.6C L SD	PILLAR B 275/600.6C L SD - RAL	PILLAR B275/600.6C LI SD STAINLESS STEEL 316
טיפול גליל	RAL7015 cataphoresis coating and paint	Special RAL cataphoresis coating and paint	316L stainless steel
יחידת בקרה	PERSEO CBE 230.P SD	PERSEO CBE 230.P SD	PERSEO CBE 230.P SD
ספק כוח	230 V	230 V	230 V
זמן פתיחה או סגירה	5 s	5 s	5 s
גובה גליל	600 mm	600 mm	600 mm
עובי גליל	6 mm	6 mm	6 mm
קוטר גליל	273 mm	273 mm	273 mm
סוג מפסק גבול	חיישן מגנטי REED	חיישן מגנטי REED	חיישן מגנטי REED

PILLAR B 275 / 600

Parking and traffic bollards

	PILLAR B 275/600.6C L SD	PILLAR B 275/600.6C L SD - RAL	PILLAR B275/600.6C LI SD STAINLESS STEEL 316
עמודות להלם	20000 J	20000 J	20000 J
עמיד התפרצות	250000 J	250000 J	250000 J
מחזור ידני	מפתח שחרור	מפתח שחרור	מפתח שחרור
תדירות שימוש	3000 Op/gg	3000 Op/gg	3000 Op/gg
דרגת הגנה	IP67	IP67	IP67
תנאי סביבה	-40 ÷ 60 °C	-40 ÷ 60 °C	-40 ÷ 60 °C

אביזרים מומלצים

P800116 - **TOTEM UNIT**

מודול בסיס עבור TOTEM, ניתן לשימוש ביחידות תחתונות ועליונות.

P800116 00102 - **TOTEM UNIT - RAL**

מודול בסיס עבור TOTEM, ניתן לשימוש ביחידות תחתונות ועליונות. צבע RAL לפי דרישה.

P800117 - **TLIGHTS**

רמזורים כיסוי עליון לעמוד טוטם

P800117 00102 - **TLIGHTS - RAL**

רמזורים וכיסוי עליון ליחידת totem. צבע RAL לפי הזמנה

P800102 - **PILLAR ALARM**

ערכה מגנטית נגד גנבה לבולרד הידרולי B PILLAR. לבקש עם ההזמנה

P800040 - **TPF**

יסוד ולוח עיגון לטוטם

P800108 - **TCAP**

ביסוי עליון ללא תאורה עבור רכיבי טוטם

P800108 00102 - **TCAP - RAL**

ביסוי עליון ללא תאורה עבור רכיבי טוטם צבע RAL לפי דרישה.

D113705 - **ACOUSTIC DETECTOR**

גלאי שמע מתכוונן לסירנות

P111001 00003 - **RME 2**

גלאי חפץ מתכת 2 ערוצים 230 V עם בסיס התקנה

D110926 00001 - **SPIRA 2X1**

טבעת מגנטית 2 x 1 m

P800114 - **BOLLARD CABLE EXT25**

תוספת כבל של 25 m עבור מונעי מעבר (להוספה ל-10 המצויים במונע המעבר)

P800115 - **BOLLARD CABLE EXT50**

תוספת כבל של 50 m עבור מונעי מעבר (להוספה ל-10 המצויים במונע המעבר)

P111786 - **LOOP DETECTOR PRO 230V**

גלאי חפצים ממתכת, 2 ערוצים, 24 וולט DC/AC, עד 4 תדרים לערוץ להתקנת סלילים סמוכים, רמת רגישות מתכוונת, פונקציית הגבר להגדלת הרגישות, ניהול ביוון התנועה

385251 - **SEM-2L R-V LED**

רמזור עם שתי נורות לד (אדום - ירוק) עם בהירות גבוהה לוויסות מעבר. השלם עם מנורות לד. קוטר 100 מ"מ

385256 - **TRAFFIC LIGHT 3 LED 100MM**

רמזור עם שלוש נורות לד (אדום - אדום - ירוק) עם בהירות גבוהה לוויסות מעבר. השלם עם מנורות לד. קוטר 100 מ"מ

new P800168 00002 - **TOTEM TRAFFIC LIGHT PANEL 3L 7015**

RAL 7015 traffic light panel for 3-light traffic light. Traffic light not included.

new P800169 00002 - **TOTEM TRAFFIC LIGHT PANEL 2L 7015**

RAL 7015 traffic light panel for 2-light traffic light. Traffic light not included.

מהו U-Link?

טכנולוגיה שמעניקה לך תוספת עוצמה

U-Link, Universal Link, היא פלטפורמה בלעדית של BFT המאפשרת להקים מערכים אקולוגיים של טכנולוגיה מתקדמת.
ניתן לנצל אותה באוטומציית גישה לבית לצורך תקשורת עם התקני אוטומציה לבית, של כל היצרנים.
הדבר חוסך זמן ומאפשר שליטה מלאה בצורה קלה ופשוטה וללא כאבי ראש מיותרים.

היא אינטואיטיבית
ההתקנה והשימוש קלים ופשוטים

היא מותאמת להרחבה
אפשר להוסיף התקנים ללא הגבלה

היא גמישה
מאפשרת ליצור קבוצות של מוצרים מקושרים הדדית

היא פרקטית
פועלת עם קישור לאינטרנט או בלעדיו

היא פונקציונלית
ניתן לשלוט מרחוק בהגדרות שלה באמצעות אפליקציות ייעודיות

Parking and traffic bollards

הכל תחת קורת גג אחת: קבל פרטים נוספים על טכנולוגיה מדהימה זו

פלטפורמה עולמית בלעדית המאפשרת להקים מערכים אקולוגיים של טכנולוגיה מתקדמת ולספק מגוון עצום של פתרונות למגזרים רבים ושונים.

פלטפורמה קניינית זו, המהווה מרכיב מרכזי במוצרי BFT, בזכות כרטיסי B-EBA ומקלט Cloni U-Link, מתאימה לשימוש עם כל פרוטוקול או מוצר של אוטומציית גישה (לרבות מוצרי BFT, מוצרים שאינם בטכנולוגיית BFT וגם לגרסאות ישנות יותר). היא מתאימה לשימוש במגוון מגזרים שונים. המשמעות היא שכל התקן הופך להיות התקן חכם שמסוגל להתחבר הדדית למערכות אחרות באמצעות שפה שהולכת ונעשית אוניברסלית.

U-Control HOME

U-Control HOME היא אפליקציה שמאפשרת לפתוח את שער הכניסה לבית ולשלוט מרחוק במערכי BFT Automation באמצעות הסמארטפון. ניתן להשתמש בגרסת ה-iOS כדי לפתוח באופן אוטומטי את מערך האוטומ־ציה כאשר נמצאים בקרבתו.

U-SDK

U-SDK היא אפליקציה שמאפשרת להקנות תאימות למערכי BFT Automation ולשלב אותם בקלות ברשתות BMS.

U-Base 2

חבילת תוכנה להתקנה, ביצוע תחזוקה וזיהוי תקלות במפעילים תואמי-U-Link – בצורה קלה, פשוטה ונוחה.

קלוניקס U-Link

חיבור מוצרים שאינם בטכנולוגיית U-Link או BFT למערכות U-Link.

האם אפשר לחבר מפעילים שאינם בטכנולוגיית U-Link BFT או מוצרים של מותגים אחרים ל-U-Link? כן, בזכות מקלטי קלוניקס. אבזרים בעלי קליטה ללא מגבלות.

B-EBA

קישור ישיר למפעילים

כרטיסי ההרחבה B-EBA מאפשרים לחבר התקנים חיצוניים כגון מחשבים אישיים, מכשירי סמארטפון וטאבלטים למפעיל BFT ולמקלט קלוניקס או לחבר מוצרים אחדים של BFT לרשת U-Link. האבזרים הללו משתלבים עם טכנולוגיית U-Link ועם פרוטוקולי Bluetooth, Wifi, Z-Wave ו-TCP/IP, כמו גם עם ממשק טורי RS485. התקן המפגין קישוריות הדדית במיטבה, כפי ש-BFT מממשת אותה.

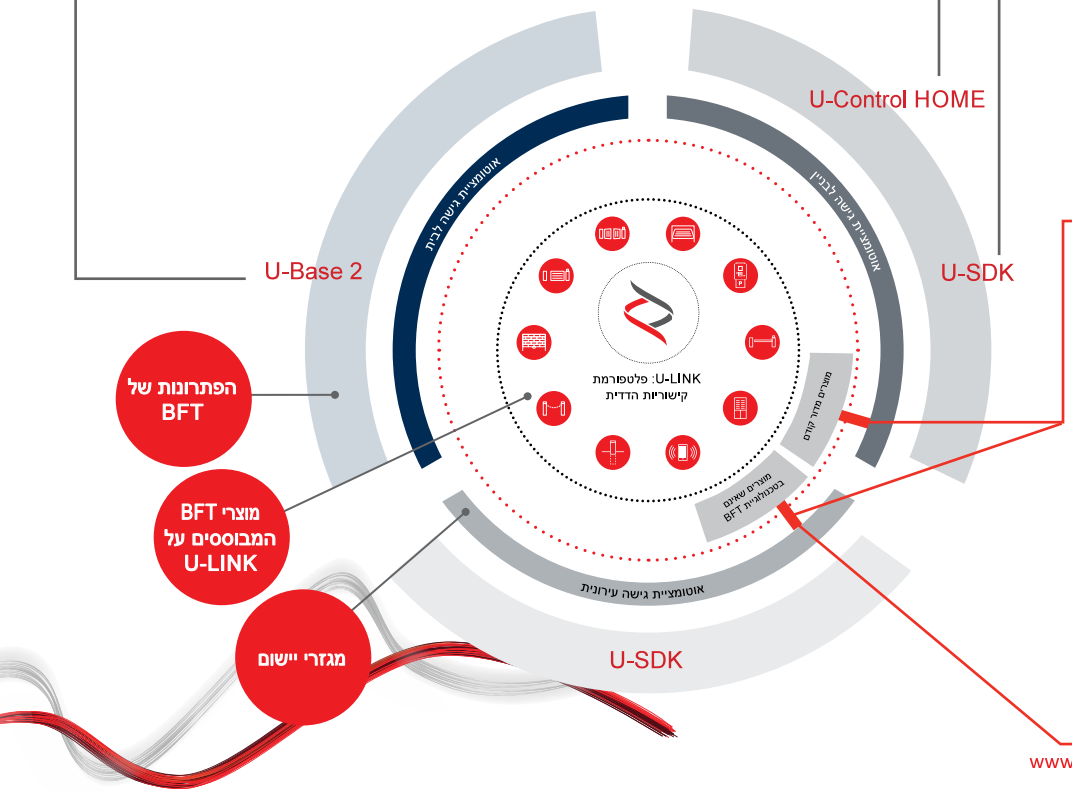

INFORMATION REGARDING THE PROTECTION OF THE INDUSTRIAL AND INTELLECTUAL PROPERTY RIGHTS OF BFT. BFT S.p.A. protects its industrial property by depositing trademarks, patents, models and designs. The intellectual property of BFT S.p.A. is protected by copyright law. BFT S.p.A. also protects its know-how by taking measures to protect the technical and commercial information inherent in its company and products. All the products in this catalogue are ORIGINAL BFT MODELS and only BFT S.p.A is authorised to produce them and market them anywhere in the world. All the commercial names in this catalogue are owned by BFT S.p.A., and only BFT S.p.A. is authorised to use them in relation to the corresponding merchandise category. FALSIFIERS WILL BE PROCEEDED AGAINST IN ACCORDANCE WITH BOTH CIVIL AND CRIMINAL LAW. THESE CONDITIONS NOT ONLY GUARANTEE THE INTELLECTUAL PROPERTY RIGHTS OF BFT, BUT ALSO PROTECT CUSTOMERS BY GUARANTEEING THAT THE PRODUCTS THEY ARE PURCHASING ARE ORIGINAL BFT PRODUCTS RESULTING FROM STUDIES AND DESIGNS WITHIN THE BFT COMPANY.