Be ahead

PILLAR B 275 / 600

PILLAR B 275 / 600

Parking and traffic bollards

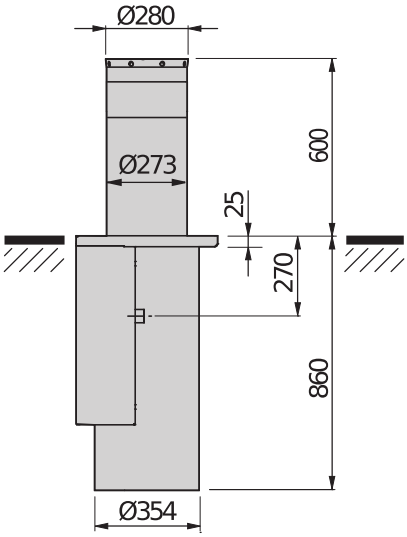

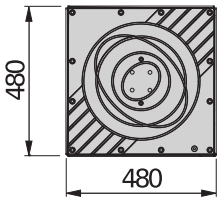

Disuasor automático oleodinámico de alta resistencia con central oleodinámica incorporada. Apto para proteger sitios estratégicos con la versión SD, que mantiene el vástago elevado en caso de apagón, e instalaciones públicas con la versión estándar, cuyo vástago se baja espontáneamente en ausencia de corriente.

Parking and traffic bollards

PILLAR B 275 / 600

Código	Ci	Nombre		Descripción
P970092 00001	2600877	PILLAR B 275/600.6C L		Disuasor hidráulico 230 V, vástago de 600 mm de altura y 273 mm de diámetro. En caso de apagón, el vástago se baja automáticamente. Versión de acero barnizado RAL 7015. Caja de cimentación incluida. Caperuza de luces led.
P970092 00101	2605578	PILLAR B 275/600.6C L - RAL		Disuasor hidráulico 230 V, vástago de 600 mm de altura y 273 mm de diámetro. En caso de apagón, el vástago se baja automáticamente. Color RAL por encargo. Caja de cimentación incluida. Caperuza de luces led.
P970092 00002	2605576	PILLAR B 275/600.6C LI	Ph Out	Disuasor hidráulico 230 V, vástago de 600 mm de altura y 273 mm de diámetro. En caso de apagón, el vástago se baja automáticamente. Caja de cimentación incluida. Caperuza de luces led. Versión en acero inoxidable AISI 304.
P970092 00302	2601340	PILLAR B 275/600.6C LI STAINLESS STEEL 316	new	Disuasor hidráulico 230 V, vástago de 600 mm de altura y 273 mm de diámetro. En caso de apagón, el vástago se baja automáticamente. Caja de cimentación incluida. Caperuza de luces led. Versión en acero inoxidable AISI 316L.
P970092 00003	2601339	PILLAR B 275/600.6C L SD		Pilona hidráulica 230 V, vástago de 600 mm de altura y 273 mm de diámetro. Caperuza con ledes y banda adhesiva H: 100 mm homologada. En ausencia de corriente, el vástago permanece elevado. Versión de acero pintado RAL 7015. Caperuza de luces led. Versión Security&Device.
P970092 00103	2613166	PILLAR B 275/600.6C L SD - RAL		Bolardo hidráulico 230 V, eje de 600 mm de altura y 273 mm de diámetro. Tapa de luz LED y banda adhesiva de 100 mm de altura homologada. El eje permanece en la posición elevada en caso de apagón. Color RAL por encargo. Caja de cimentación incluida. Caperuza de luces led. Versión Security&Device.
P970092 00004	2605577	PILLAR B 275/600.6C LI SD	Ph Out	Disuasor hidráulico 230 V, vástago de 600 mm de altura y 273 mm de diámetro. En caso de apagón, el vástago permanece elevado. Caja de cimentación incluida. Caperuza de luces led. Versión Security&Device.
P970092 00304	2601341	PILLAR B275/600.6C LI SD STAINLESS STEEL 316	new	Disuasor hidráulico 230 V, vástago de 600 mm de altura y 273 mm de diámetro. Caperuza con luces led y banda adhesiva H: 100 mm homologada. En caso de apagón, el vástago permanece elevado. Caja de cimentación incluida. Caperuza de luces led. Versión Security&Device. Versión en acero inoxidable AISI 316L.

PERSEO CBE 230.P SD: Central de mando con U-Link, receptor y circuito calefactor (hasta -40 °C) incorporado para disuasores electromecánicos e hidráulicos. Puede controlar hasta cuatro disuasores al mismo tiempo (máximo un XPASS 330/1200 o 2 XPASS B 275/800 EFO)

Cp D113812 00002 - Ci 2600139 - PERSEO CBE 230.P SD - Aconsejada

- Central de mando con U-Link, receptor y circuito calefactor (hasta -40 °C) incorporado para disuasores electromecánicos e hidráulicos. Puede controlar hasta cuatro disuasores al mismo tiempo (máximo un XPASS 330/1200 o 2 XPASS B 275/800 EFO)
- Aplicación: panel de control para maniobrar de uno a cuatro disuasores automáticos monofásicos (en paralelo) (máximo un XPASS 330/1200 o 2 XPASS B 275/800 EFO)
- Alimentación de la tarjeta: monofásica de 230 V
- Alimentación de salida: 230 Vca monofásica, 12 A máx.
- Características principales: bloques de terminales extraíbles, programación digital, pantalla de 3 dígitos, conector para programador Proxima, receptor de dos canales 2048 códigos incluido, calentador para funcionamiento hasta -40 °C, soporte completo para bolardos contra el terrorismo, 11 entradas y 9 salidas.
- Funciones principales: interconectividad U-Link, cierre automático, apertura y cierre separados, preparpadeo, funcionamiento en presencia de personas, automático o semiautomático, control de finales de carrera de apertura y cierre, preinstalación para UPS.

	PILLAR B 275/600.6C L	PILLAR B 275/600.6C L - RAL	PILLAR B 275/600.6C LI	PILLAR B 275/600.6C LI STAINLESS STEEL 316
Tiempo de subida	4,8 s	4,8 s	4,8 s	4,8 s
Tiempo de bajada	4,3 s	4,3 s	4,3 s	4,3 s
Altura del vástago	600 mm	600 mm	600 mm	600 mm
Diámetro del vástago	273 mm	273 mm	273 mm	273 mm
Espesor del vástago	6 mm	6 mm	6 mm	6 mm

PILLAR B 275 / 600

Parking and traffic bollards

	PILLAR B 275/600.6C L	PILLAR B 275/600.6C L - RAL	PILLAR B 275/600.6C LI	PILLAR B 275/600.6C LI STAINLESS STEEL 316
Alimentación	230 V	230 V	230 V	230 V
Central de mando	PERSEO CBE	PERSEO CBE	PERSEO CBE	PERSEO CBE
Resistencia al impacto	20000 J	20000 J	20000 J	20000 J
Resistencia al forzado	250000 J	250000 J	250000 J	250000 J
Maniobra manual	reversible si falta tensión	reversible si falta tensión	reversible si falta tensión	reversible si falta tensión
Frecuencia de uso	3000 Op/gg	3000 Op/gg	3000 Op/gg	3000 Op/gg
Tipo de final de carrera	sensor magnético REED	sensor magnético REED	sensor magnético REED	sensor magnético REED
Tratamiento del vástago	Cataforesis y barnizado RAL7015	Cataforesis y barnizado RAL especial	Acero inoxidable 304	Acero inoxidable AISI 316L
Condiciones ambientales	-40 ÷ 60 °C	-40 ÷ 60 °C	-40 ÷ 60 °C	-40 ÷ 60 °C
Grado de protección	IP67	IP67	IP67	IP67

	PILLAR B 275/600.6C L SD	PILLAR B 275/600.6C L SD - RAL	PILLAR B 275/600.6C LI SD	PILLAR B275/600.6C LI SD STAINLESS STEEL 316
Tiempo de subida	4,8 s	4,8 s	4,8 s	4,8 s
Tiempo de bajada	4,3 s	4,3 s	4,3 s	4,3 s
Altura del vástago	600 mm	600 mm	600 mm	600 mm
Diámetro del vástago	273 mm	273 mm	273 mm	273 mm
Espesor del vástago	6 mm	6 mm	6 mm	6 mm
Alimentación	230 V	230 V	230 V	230 V
Central de mando	PERSEO CBE	PERSEO CBE	PERSEO CBE	PERSEO CBE
Resistencia al impacto	20000 J	20000 J	20000 J	20000 J
Resistencia al forzado	250000 J	250000 J	250000 J	250000 J
Maniobra manual	Llave de desbloqueo	Llave de desbloqueo	Llave de desbloqueo	Llave de desbloqueo
Frecuencia de uso	3000 Op/gg	3000 Op/gg	3000 Op/gg	3000 Op/gg
Tipo de final de carrera	sensor magnético REED	sensor magnético REED	sensor magnético REED	sensor magnético REED
Tratamiento del vástago	Cataforesis y barnizado RAL7015	Cataforesis y barnizado RAL especial	Acero inoxidable 304	Acero inoxidable AISI 316L
Condiciones ambientales	-40 ÷ 60 °C	-40 ÷ 60 °C	-40 ÷ 60 °C	-40 ÷ 60 °C
Grado de protección	IP67	IP67	IP67	IP67

ACCESORIOS RECOMENDADOS

Cp P800102 - **Ci** 2605281
PILLAR ALARM
Kit antirrobo magnético para pilonas oleodinámicas PILLAR B. Indicar en el pedido.

Cp D113705 - **Ci** 2607461
ACOUSTIC DETECTOR
Detector acústico de sirenas regulable

Cp P111001 00003 - **Ci** 2611209
RME 2
Detector de cuerpos metálicos de 230 V bicanal con zócalo de instalación

Cp D110926 00001 - **Ci** 2600569
SPIRA 2X1
Espira magnética 2 x 1 m

Cp P800114 - **Ci** 2605291
BOLLARD CABLE EXT25
Suplemento cable de 25 m para añadir a los 10 m suministrados con la pilona

Cp P800115 - **Ci** 2605292
BOLLARD CABLE EXT50
Suplemento cable de 50 m para añadir a los 10 m suministrados con la pilona

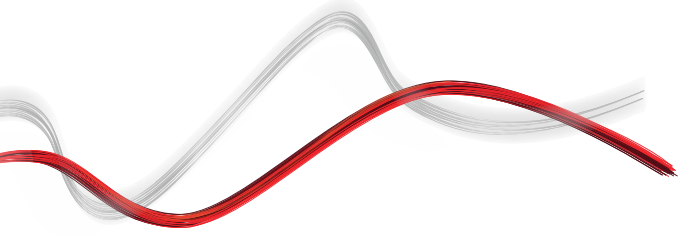

Parking and traffic bollards

ACCESORIOS RECOMENDADOS

	Cp P111786 - **Ci** 2605171 **LOOP DETECTOR PRO 230V**					
	Detector de objetos metálicos de 2 canales, 230 V de CA, hasta 4 frecuencias por canal para la instalación de bobinas adyacentes, nivel de sensibilidad ajustable, función de refuerzo para aumentar la sensibilidad, gestión de la dirección de desplazamiento					

Parking and traffic bollards

EasyAXS

EASY CONNECT. EASY ACCESS.

La nueva solución de conectividad que aumenta el potencial de los productos y servicios de BFT para conseguir una automatización de los accesos más inteligente y fácil de usar tanto para los instaladores como para los usuarios finales.

1

EASY TO CONNECT

MÓDULO DE CONECTIVIDAD
PLUG&PLAY
PARA CONECTAR
LAS SOLUCIONES DE BFT
RÁPIDAMENTE

CLOUD IoT

2

EASY TO SET UP

CONFIGURACIÓN
Y GESTIÓN
DEL MOTOR CON
LA **APLICACIÓN**
EasyAXS

3

EASY TO CONTROL

Aplicación TaHoma
PARA QUE LOS CLIENTES
PUEDAN ACCEDER A
SU CASA DE FORMA
INTELIGENTE

connects with Somfy TaHoma

Parking and traffic bollards

EASY TO CONNECT

MÓDULO WIFI

10/15 metros

MÓDULO WIFI + ANTENA

20/25 metros

MÓDULO MÓVIL + ANTENA + SIM

4G

INSTALACIÓN PLUG&PLAY

SIEMPRE CONECTADOS

AÚN MÁS CONECTADOS

EASY TO SET UP
PARA LOS
INSTALADORES

EASY TO CONTROL
PARA LOS
CLIENTES

Parking and traffic bollards

U-LINK 2.0

U-LINK SE RENUEVA PARA OFRECER UNA FUNCIONALIDAD AÚN MAYOR

Es graduable
Permite añadir un número ilimitado de dispositivos

Es intuitivo
Fácil de instalar y de utilizar

Es funcional
Parámetros controlables y firmware actualizables de forma remota mediante aplicaciones específicas

Es práctico
Funciona con o sin conexión web

Es flexible
Permite crear grupos de productos interconectados

U-Link, la plataforma tecnológica exclusiva de **BFT**, evoluciona para poder interactuar mejor con los ecosistemas tecnológicos de última generación. Amplía su capacidad de comunicación con todos los dispositivos de las automatizaciones de los accesos de casa para transformarse en un instrumento realmente útil para el instalador. También es un protocolo de comunicación más veloz y con un aumento de la seguridad en la comunicación de la información.

Permite ahorrar cada vez más tiempo, controlar todo con sencillez y quedar libre de preocupaciones innecesarias.

Parking and traffic bollards

U-SECURITY

UN NUEVO PROTOCOLO DE RADIO AÚN MÁS SEGURO

Es seguro
Gracias a una transmisión de los datos protegida por clave criptográfica

Es fácil
La inserción del control remoto en el receptor puede realizarse simplemente mediante la lectura del código QR y el uso de la aplicación provista

Es universal
El protocolo de radio también es compatible con los receptores de la generación anterior

U-Security es una nueva tecnología de **BFT** que incorpora una trasmisión de código cifrado variable; gracias a la clave de cifrado que oculta el código del control remoto, no es posible clonar un control remoto de BFT con un modelo de otra marca.

Las funcionalidades del sistema **Er Ready** están integradas y, además, hay disponible un nuevo procedimiento para la programación de los controles remotos mediante la lectura con CÓDIGO QR y una aplicación específica. Todos los productos que disponen de esta tecnología son REPLAY, por lo que pueden transmitir el código a otro control remoto de BFT mediante una combinación de teclas.

INFORMATION REGARDING THE PROTECTION OF THE INDUSTRIAL AND INTELLECTUAL PROPERTY RIGHTS OF BFT. BFT S.p.A. protects its industrial property by depositing trademarks, patents, models and designs. The intellectual property of BFT S.p.A. is protected by copyright law. BFT S.p.A. also protects its know-how by taking measures to protect the technical and commercial information inherent in its company and products. All the products in this catalogue are ORIGINAL BFT MODELS and only BFT S.p.A is authorised to produce them and market them anywhere in the world. All the commercial names in this catalogue are owned by BFT S.p.A., and only BFT S.p.A. is authorised to use them in relation to the corresponding merchandise category. FALSIFIERS WILL BE PROCEEDED AGAINST IN ACCORDANCE WITH BOTH CIVIL AND CRIMINAL LAW. THESE CONDITIONS NOT ONLY GUARANTEE THE INTELLECTUAL PROPERTY RIGHTS OF BFT, BUT ALSO PROTECT CUSTOMERS BY GUARANTEEING THAT THE PRODUCTS THEY ARE PURCHASING ARE ORIGINAL BFT PRODUCTS RESULTING FROM STUDIES AND DESIGNS WITHIN THE BFT COMPANY.