Be ahead

BUILDING
ACCESS AUTOMATION

MICHELANGELO BT A

MICHELANGELO BT A

Road barriers

Empowered by U-LINK

BUILDING ACCESS AUTOMATION · er ready · ee link · 24 V · U-Link

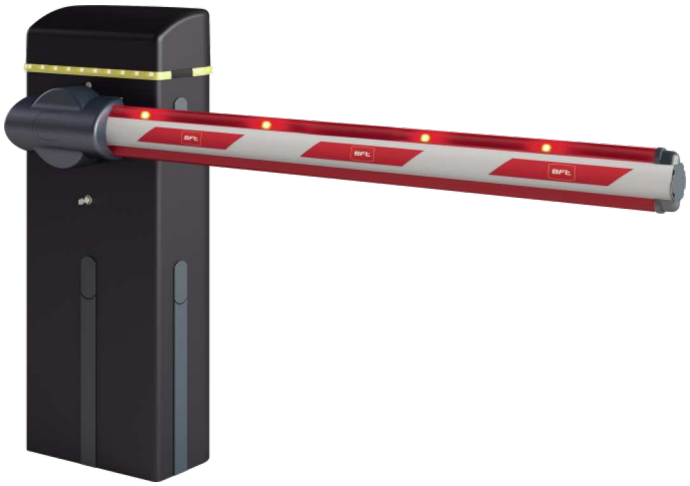

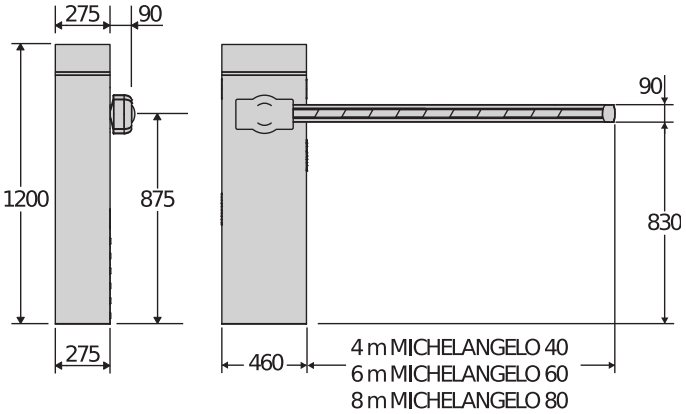

Schranken für sehr intensiven Einsatz für lichte Durchfahrten bis 8 m.
Ideal für alle Einbausituationen mit einem umfassenden Angebot an Zubehör, integrierten Warnleuchten und einer Vorrüstung für die Montage einer Lichtschranke

Neue Steuerzentrale Merak BM mit U-Link-Vernetzung, Programmierdisplay und eingebautem Zweikanal-Funkempfänger; Position im oberen Bereich der Schranke für bequemen und praktischen Zugriff.

Schutzart IP54 und neues Design

Endschaltersystem mit elektronischer Regelung für kürzere Installationszeiten und höchste Bewegungspräzision.

Pufferbatterie für Notstromversorgung im Gerät installierbar.

Road barriers

Empowered by U-LINK

MICHELANGELO BT A

Code	Ci	Name	Beschreibung	
P940076 00002	**2600873**	**MICHELANGELO BT A 60 U**	Schranke mit Stromversorgung von 24 V für Durchfahrtsbreiten bis zu 6,0 m und Öffnungszeit von 6,0 s. Aufprallreaktion mittels Encoder. Steuereinheit mit U-Link-Steckplatz, Display und Empfänger im Kopf. Farbe Grau RAL 7015. Integrierte Warnblinkleuchte.	U-Link
P940076 00102	**2600874**	**MICHELANGELO BT A 60 U RAL**	Schranke mit Stromversorgung von 24 V für Durchfahrtsbreiten bis zu 6,0 m und Öffnungszeit von 6,0 s. Aufprallreaktion mittels Encoder. Steuereinheit mit U-Link-Steckplatz, Display und Empfänger im Kopf. RAL-Farbe nach Wunsch. Integrierte Warnblinkleuchte.	U-Link
P940077 00002	**2600524**	**MICHELANGELO BT A 80 U**	Schranke mit Stromversorgung von 24 V für Durchfahrtsbreiten bis zu 8,0 m und Öffnungszeit von 8,0 s. Aufprallreaktion mittels Encoder. Steuereinheit mit U-Link-Steckplatz, Display und Empfänger im Kopf. Farbe Grau RAL 7015. Integrierte Warnblinkleuchte.	U-Link
P940077 00102	**2614378**	**MICHELANGELO BT A 80 U RAL**	Steuereinheit mit U-Link-Steckplatz, Display und Empfänger im Kopf. RAL-Farbe nach Wunsch Schranke mit Stromversorgung von 24 V für Durchfahrtsbreiten bis zu 8,0 m und Öffnungszeit von 8,0 s. Aufprallreaktion mittels Encoder. Integrierte Warnblinkleuchte.	U-Link

	MICHELANGELO BT A 60 U	MICHELANGELO BT A 60 U RAL	MICHELANGELO BT A 80 U	MICHELANGELO BT A 80 U RAL
Öffnungszeit (je nach Breite des Schrankenbaums)	6,0 s	6,0 s	8,0 s	8,0 s
Lichte Durchfahrt	6,0 m	6,0 m	8,0 m	8,0 m
Motorstromversorgung	24 V	24 V	24 V	24 V
Steuerzentrale	MERAK BM	MERAK BM	MERAK BM	MERAK BM
Verlangsamung	Ja	Ja	Ja	Ja
Überlastbegrenzung	Encoder	Encoder	Encoder	Encoder
Verriegelung	Mechanisch	Mechanisch	Mechanisch	Mechanisch
Freigabe	Schlüssel	Schlüssel	Schlüssel	Schlüssel
Betriebsfrequenz	intensiv	intensiv	intensiv	intensiv
Verarbeitungstyp	Kataphorese und Lackierung in RAL 7015	Kataphorese und Lackierung in spezieller RAL-Farbe	Kataphorese und Lackierung in RAL 7015	Kataphorese und Lackierung in spezieller RAL-Farbe
Umweltbedingungen	-20/(-40 mit Heizwiderstand THERMO) ÷ 55 °C	-20/(-40 mit Heizwiderstand THERMO) ÷ 55 °C	-20/(-40 mit Heizwiderstand THERMO) ÷ 55 °C	-20/(-40 mit Heizwiderstand THERMO) ÷ 55 °C
Schutzklasse	IP54	IP54	IP54	IP54

Cp N728022 - **Ci** 2600778
AQ6

Baum Rechteckprofil 6 m aus einem Stück für MICHELANGELO

Cp N728026 - **Ci** 2600525
AT 704

Schrankenbaum Rundprofil ø 70 mm, Länge 4,3 m. Für Durchfahrtsbreiten bis 4 m ATT 704

Road barriers

Empowered by U-LINK

Cp N728030 - **Ci** 2600780
AT 706

Baum rund Durchmesser 70 mm Länge 6,35 m für MICHELANGELO. Für Durchfahrten bis zu 6 m.

Cp N728028 - **Ci** 2600779
AT 502

Zweites Stück Teleskopbaum Rundprofil für MICHELANGELO, Durchmesser 50 mm, Länge 2,6 m.

Cp N728027 - **Ci** 2600526
AT 504

Zweites Stück Teleskopbaum Rundprofil für MICHELANGELO, Durchmesser 50 mm, Länge 4,6 m

Cp N999606 - **Ci** 2600352
OMEGA AQ 6

Zubehörsatz für Baum AQ 6

Cp N999607 - **Ci** 2600798
OMEGA AT 70

Zubehörsatz für AT 704/706

Cp P120028 00001 - **Ci** 2600953
PCA N3

Unteres und oberes Gummiabdeckprofil für Bäume, max. 3 m.

Cp P120028 00004 - **Ci** 2600826
PCA N6

Unteres und oberes Gummiabdeckprofil für Bäume, max. 6 m.

Cp P120028 00005 - **Ci** 2601375
PCA N8

Unteres und oberes Gummiabdeckprofil für Bäume, max. 8 m.

EMPFOHLENER ZUBEHÖR

Cp P120006 - **Ci** 2600823
MCL LAMPO KIT

Warnblinkleuchte integriert. Für den Betrieb ist der PLATINENSATZ MCL erforderlich.

Cp P120009 - **Ci** 2600824
SCHEDA MCL KIT

Steuerplatine für KIT MCL LIGHT und KIT MCL LAMPO

Cp P120005 00001 - **Ci** 2600186
MCL LIGHT KIT

Leuchtensatz (6 Stück) für Schrankenbaum. In Verbindung mit PCA zu verwenden. Für den Betrieb ist der PLATINENSATZ MCL erforderlich.

Cp D573003 - **Ci** 2600129
SB

Aluminiumgitter für Straßenschranken. Preis pro laufendem Meter (zur Berechnung 40 cm von der Durchfahrtsbreite abziehen)

Cp P120023 - **Ci** 2600216
FAF 2

Auflagepfosten für Schrankenbäume. Schraubbefestigung am Boden.

Cp D940009 - **Ci** 2600134
GAMA AQ AT

Schlaggedämpfte bewegliche Auflagegabel für Bäume AQ oder AT (an Schranken MOOVI, MICHELANGELO und GIOTTO) -

Cp N190104 - **Ci** 2600775
BIR C

Gummisicherheitsleiste Höhe 30 mm. Preis pro Meter.

Cp P111401 00001 - **Ci** 2600207
VENTIMIGLIA NS

Infrarot-Gerät für Sicherheitsleisten BIR C oder BARC (entspricht der Norm EN 12978)

Road barriers

Empowered by U-LINK

EasyAXS

EASY CONNECT. EASY ACCESS.

Die neue Konnektivitätslösung, mit der die Leistungsfähigkeit der Produkte und Services von BFT erhöht wird, die Zugangsautomatisierungen intelligenter macht, lässt sich von Installateuren, aber auch von Endbenutzern einfach bedienen.

1

EASY TO CONNECT

KONNEKTIVITÄTS-MODUL
PLUG&PLAY
ZUM SCHNELLEN ANSCHLIESSEN DER LÖSUNGEN VON BFT

IoT CLOUD

2

EASY TO SET UP

EINSTELLUNG UND STEUERUNG DES MOTORS MIT DER **APP EasyAXS**

3

EASY TO CONTROL

App TaHoma
ERLAUBT KUNDEN DEN INTELLIGENTEN ZUGANG ZU IHREM ZUHAUSE

connects with Somfy TaHoma

Road barriers

Empowered by U-LINK

EASY TO CONNECT

WLAN-MODUL

10/15 Meter

WLAN-MODUL + ANTENNE

20/25 Meter

MOBIL-MODUL + ANTENNE + SIM

∞

PLUG&PLAY-INSTALLATION

IMMER VERBUNDEN

NOCH MEHR VERBUNDEN

EASY TO SET UP FÜR INSTALLATEURE

EASY TO CONTROL FÜR KUNDEN

Road barriers

Empowered by U-LINK

U-LINK 2.0

U-LINK - NOCH MODERNER, MIT NOCH MEHR FUNKTIONEN

Ist skalierbar
Erlaubt, eine unbegrenzte Anzahl von Geräten hinzuzufügen

Ist intuitiv
Einfach zu installieren und zu benutzen

Ist funktional
Kontrolle von Parametern und Update von Firmware aus der Ferne über spezielle Anwendungen

Ist praktisch
Funktioniert mit oder ohne Internetverbindung

Ist flexibel
Erlaubt, Gruppen angeschlossener Produkte zu erstellen

U-Link, die exklusive Technologieplattform von **BFT**, wurde im Hinblick auf eine noch bessere Interaktion mit technologischen Ökosystemen der neuesten Generation weiterentwickelt. Es erweitert seine Fähigkeiten, mit allen Geräten der Zugangsautomatisierungen eines Hauses zu kommunizieren und wird so zu einem sehr nützlichen Instrument für den Installateur. Es beinhaltet außerdem ein noch schnelleres Kommunikationsprotokoll mit einer erhöhten Sicherheit bei der Übermittlung von Daten.

Und was noch wichtiger ist: damit sparen Sie Zeit, können alles ganz einfach steuern und brauchen sich keine Sorgen mehr zu machen.

Empowered by U-LINK

U-SECURITY

EIN NEUES FUNKPROTOKOLL, DAS NOCH SICHERER IST

Ist sicher

Dank einer mit Kryptoschlüssel geschützten Datenübertragung

Ist einfach

Die Ergänzung der Fernbedienung am Empfänger erfolgt ganz einfach durch Einlesen des QR-Codes und die Verwendung der entsprechenden App

Ist universell

Das Funkprotokoll ist auch mit Empfängern älterer Baureihen kompatibel

U-Security ist eine neue Technologie von **BFT**, deine verschlüsselte Rolling-Code-Übertragung beinhaltet; Dank des Kryptoschlüssels, der den Code der Fernbedienung maskiert, ist es nicht möglich, eine Fernbedienung von BFT mit dem Modell einer anderen Marke zu klonen.

Die Funktionen des Systems **Er Ready** sind integriert, und zusätzlich steht ein neues Verfahren zur Programmierung der Fernbedienungen durch Einlesen eines QR-Codes und einer spezifischen App zur Verfügung. Alle Produkte mit dieser Technologie sind REPLAY, sodass es möglich ist, den Code über eine Tastenkombination auf eine andere Fernbedienung von BFT zu übertragen.

INFORMATION REGARDING THE PROTECTION OF THE INDUSTRIAL AND INTELLECTUAL PROPERTY RIGHTS OF BFT. BFT S.p.A. protects its industrial property by depositing trademarks, patents, models and designs. The intellectual property of BFT S.p.A. is protected by copyright law. BFT S.p.A. also protects its know-how by taking measures to protect the technical and commercial information inherent in its company and products. All the products in this catalogue are ORIGINAL BFT MODELS and only BFT S.p.A is authorised to produce them and market them anywhere in the world. All the commercial names in this catalogue are owned by BFT S.p.A., and only BFT S.p.A. is authorised to use them in relation to the corresponding merchandise category. FALSIFIERS WILL BE PROCEEDED AGAINST IN ACCORDANCE WITH BOTH CIVIL AND CRIMINAL LAW. THESE CONDITIONS NOT ONLY GUARANTEE THE INTELLECTUAL PROPERTY RIGHTS OF BFT, BUT ALSO PROTECT CUSTOMERS BY GUARANTEEING THAT THE PRODUCTS THEY ARE PURCHASING ARE ORIGINAL BFT PRODUCTS RESULTING FROM STUDIES AND DESIGNS WITHIN THE BFT COMPANY.