Be ahead

BUILDING
ACCESS AUTOMATION

IGEA LB

IGEA LB

Automation systems for industrial sectional doors and folding doors

BUILDING ACCESS AUTOMATION · d-track · ee link · er ready · 24 V · U-Link

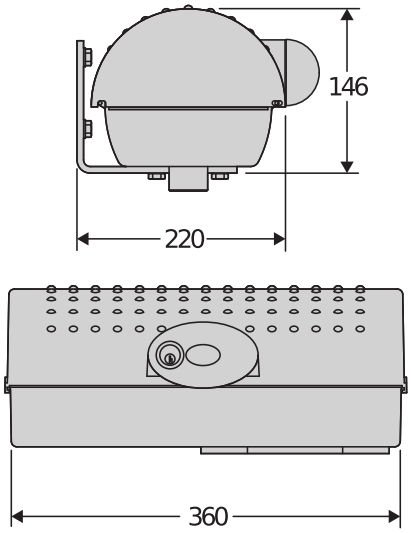

Электромеханические приводы 230 В для промышленных складных ворот, до 2-х створок на одни ворота.
В наличии имеется также модель с напряжением питания 24 В для обеспечения полной защиты от защемления, точности маневрирования и замедления.

Блок управления с дисплеем программирования, автоматическим меню настройки, упрощенной системой программирования и виртуальным энкодером в версии 24 В.

Система из встроенных регулируемых однопроводных электромеханических концевых выключателей.

Система разблокировки со стальным съемным тросом.

Automation systems for industrial sectional doors and folding doors

IGEA LB

Код	Ci	Имя	Описание
P935072 00002	**2611746**	**IGEA LB BT**	Электромеханический привод для складных промышленных ворот (максимум две панели) с длиной панели 2 m, дверью весом 250 kg и Полуинтенсивное использованием. D-Track
P935077 00001	**2611750**	**IGEA LB**	Электромеханический привод для складных промышленных ворот (максимум две панели) с длиной панели 2 m, дверью весом 250 kg и Полуинтенсивное использованием. Электрическое сцепление

THALIA P: Панель управления для 1 или 2 операторов 24 В для электромеханических и гидравлических распашных ворот с управлением электрическим замком, для систем повышенной сложности

Cp D113747 00002 - Ci 2600583 - THALIA P - Рекомендуемый

- Питание: 230V однофазное
- Электропитание приводов: 24 В постоянного тока, не более 240 Вт на каждый привод
- Основные характеристики: съемные клеммные колодки с новой стандартной цветовой кодировкой, упрощенное программирование на основе сценариев с помощью дисплея и встроенного двухканального приемника, система предотвращения раздавливания D-Track, замедление при открытии и закрытии и самообучение
- Основные характеристики: автоматическое закрытие, быстрое закрытие, частичное открывание, работа с функцией защиты от зажатия, приводной замок с электромагнитным управлением и прямым соединением и электромагнит, накладка 8K2 с прямым соединением.
- Применение: дисплей для 1 или 2 приводов 24 В
- Совместимость: LIBRA C MA, LIBRA, LIBRA R, LIBRA MA R

RIGEL 6 220-230V 50/60HZ: Универсальная панель управления с дисплеем для одного или двух операторов 230 В - 600 + 600 Вт

Cp D113833 00002 - Ci 2600589 - RIGEL 6 220-230V 50/60HZ - Рекомендуемый

- Универсальная панель управления с дисплеем для одного или двух операторов 230 В - 600 + 600 Вт
- Применение: универсальная панель управления для одного или двух приводов.
- Питание: 230V однофазное
- Электропитание приводов: 230 В, одна фаза, 600 + 600 Вт
- Основные характеристики: съемные клеммные колодки, программирование и диагностика с помощью дисплея, встроенный четырехканальный приемник, подключение электрического английского или магнитного замка, электронный ограничитель крутящего момента, электронное торможение при открытии и закрытии, отдельные входы концевых выключателей для каждого двигателя, возможность семафорного управления и предварительного подогрева гидравлических приводов, недельный таймер, возможность удаления какого-либо пульта дистанционного управления, настройка 4-х радиоканалов, настройка действия программируемого по времени выхода, регулируемая чувствительность к препятствию.
- Основные функции: автоматическое повторное закрытие, отдельное время работы двигателя, блокировка при закрытии, гидравлический удар, пошаговая логика 2/3/4, частичное открытие, быстрое закрытие, раздельное открытие и закрытие
- Совместимость: RIGEL 5 - RIGEL 4 - RIGEL 3 - RIGEL N

	IGEA LB BT	IGEA LB
Блок управления	THALIA P	RIGEL 6
Номинальное напряжение	24 V	230 V
Входная мощность	40 W	300 W
Макс. вес двери/ворот	250 kg	250 kg
Длина панели	2 m	2 m
Тип концевого выключателя	Электромеханическая часть	Электромеханическая часть
Замедление	ДА	ДА
Блокировка	Механический	Механический
Разблокирование	Внешняя дополнительная принадлежность с персонифицированным ключом	Внешняя дополнительная принадлежность с персонифицированным ключом
Реакция на удар	D-Track	Электронное сцепление
Частота использования	Полуинтенсивное	Полуинтенсивное
Степень защиты	IP4X	IP4X
Условия окружающей среды	-15 ÷ 60 °C	-15 ÷ 60 °C

Automation systems for industrial sectional doors and folding doors

Cp D113811 00004 - **Ci** 2607514
ALENA SW2

Панель управления с двухпозиционным переключателем и потенциометрами для одного или двух приводов 230 В/ 400W+400W, Вт для распашных ворот и складных промышленных дверей

РЕКОМЕНДУЕМЫЕ ДОПОЛНИТЕЛЬНЫЕ ПРИНАДЛЕЖНОСТИ

Cp P111782 - **Ci** 2601411
COMPACTA A20-180

Пара фотоэлементов, регулируемых на 180° по горизонтали. Диапазон — 20 м. Электропитание: 12-33 В переменного тока / 15-35 В постоянного тока

Cp D113745 00002 - **Ci** 2600477
THALIA

Панель управления с дисплеем для одного или двух электромеханических приводов на 24 В для распашных ворот

Cp N733020 - **Ci** 2601471
SEB

Наружное устройство разблокировки с ключом для BERMA, FORB, IGEA LB и IGEA LB BT

Cp N574039 - **Ci** 2610798
BOX

Шкаф настенный для разблокирования со стальным тросом и электрическим управлением; трос не входит в комплект поставки

Cp N733421 - **Ci** 2600967
RCA

Рычажное устройство разблокировки для ARGO со стальным проводом, длина: 3,5 m

Cp N733422 - **Ci** 2600457
RCAL

Рычажное устройство разблокировки для ARGO со стальным проводом, длина: 7 m

Что такое U-Link?

Технология, открывающая новые возможности

U-Link (Universal Link) — это эксклюзивная платформа BFT, которую можно использовать для создания высокотехнологичных экосистем.
При автоматизации доступа в дом ее можно использовать для связи со всеми устройствами автоматизации доступа в дом любой марки.
Она экономит время и позволяет легко и без забот контролировать все устройства.

Интуитивно- понятная
Простота установки и использования

Возможность расширения
Возможность добавлять столько устройств, сколько нужно

Гибкость
Позволяет создавать группы взаимосвязанных устройств

Практичность
Работает как с подключением к Интернету, так и без него

Функциональность
Ее параметры можно контролировать удаленно с помощью специальных приложений

Automation systems for industrial sectional doors and folding doors

Вся нужная информация на экране: подробнее об этой удивительной технологии

Уникальная платформа, которую можно использовать для создания высокотехнологичных экосистем и которая предлагает широкий спектр решений для самых разных секторов.

Эта платформа с закрытым исходным кодом является ключевой особенностью продуктов BFT: благодаря картам B-EBA и приемнику Clonix U-Link она подходит для любого протокола или продукта автоматизации доступа (включая продукты компании BFT, продукты не компании BFT и более старых версий), и ее можно использовать в самых разных секторах. Это означает, что любое устройство становится интеллектуальным, если его можно связать с другими системами, используя язык, который становится универсальным.

U-Control HOME

U-Control HOME — это приложение, которое позволяет открывать ворота в дом и удаленно управлять средствами автоматизации компании BFT с помощью смартфона. Версию для iOS можно использовать для автоматического открытия средств автоматизации при приближении к ним.

U-Base 2

Пакет программного обеспечения для простой и удобной установки, технического обслуживания и выявления неисправностей в приводах, совместимых с U-Link.

U-SDK

U-SDK — это инновационное приложение, которое позволяет легко интегрировать средства автоматизации BFT в сеть BMS и сделать их совместимыми с ней.

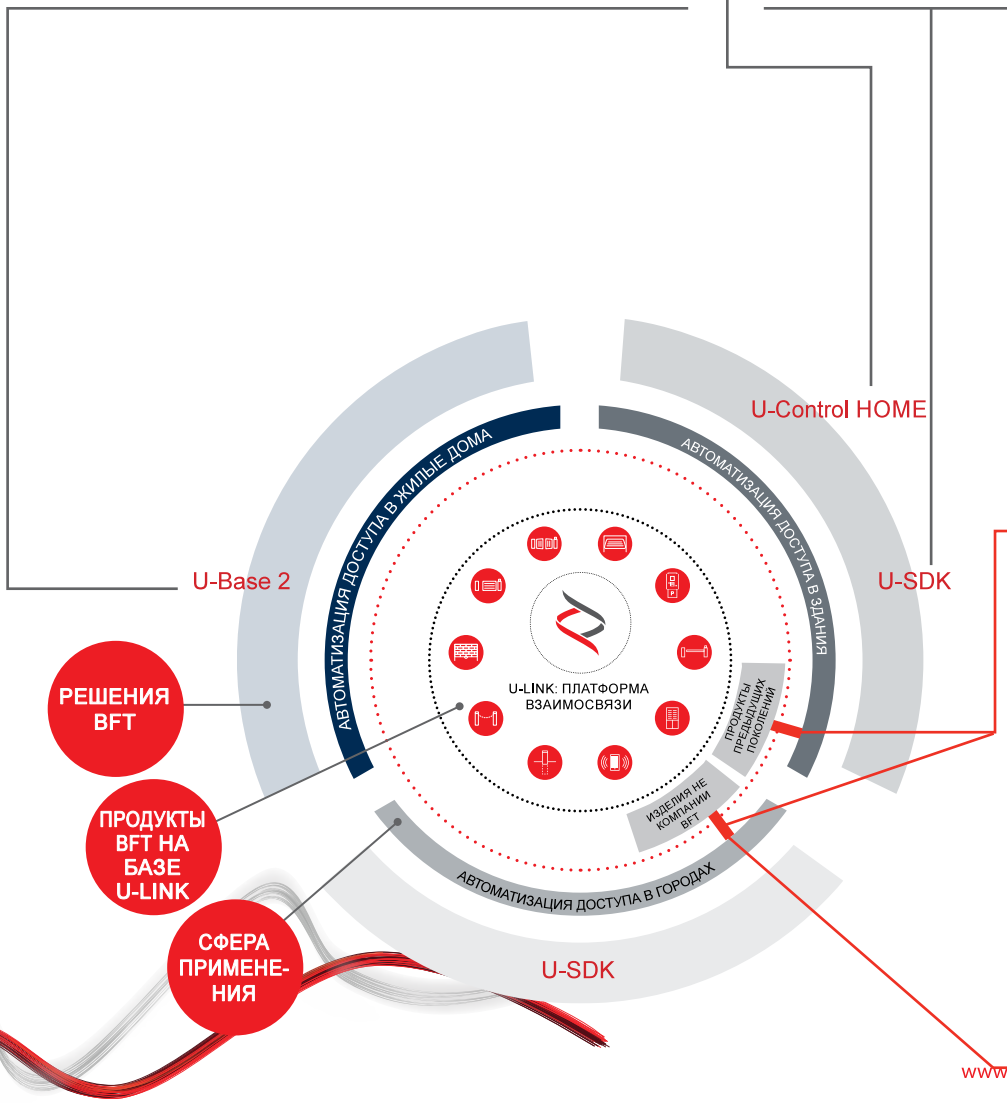

Clonix U-Link

Подключение к системе U-Link продуктов предыдущих поколений и не компании BFT

Можно ли подключить к U-Link сторонние приводы или продукты других производителей? Да, благодаря приемникам Clonix. Дополнительное оборудование, которое не устанавливает ограничений.

B-EBA

Непосредственная связь с приводами

Карты расширения B-EBA позволяют подключать внешние устройства, такие как ПК, смартфоны и планшеты, к приводу BFT и приемнику Clonix либо подключать несколько изделий BFT в сети U-Link. Это дополнительное оборудование можно подключать через U-Link и по протоколам Bluetooth, Wi-Fi, Z-Wave и TCP/IP, а также с помощью последовательного интерфейса RS485. Устройство, которое точно демонстрирует, что именно BFT подразумевает под взаимосвязью.

INFORMATION REGARDING THE PROTECTION OF THE INDUSTRIAL AND INTELLECTUAL PROPERTY RIGHTS OF BFT. BFT S.p.A. protects its industrial property by depositing trademarks, patents, models and designs. The intellectual property of BFT S.p.A. is protected by copyright law. BFT S.p.A. also protects its know-how by taking measures to protect the technical and commercial information inherent in its company and products. All the products in this catalogue are ORIGINAL BFT MODELS and only BFT S.p.A is authorised to produce them and market them anywhere in the world. All the commercial names in this catalogue are owned by BFT S.p.A., and only BFT S.p.A. is authorised to use them in relation to the corresponding merchandise category. FALSIFIERS WILL BE PROCEEDED AGAINST IN ACCORDANCE WITH BOTH CIVIL AND CRIMINAL LAW. THESE CONDITIONS NOT ONLY GUARANTEE THE INTELLECTUAL PROPERTY RIGHTS OF BFT, BUT ALSO PROTECT CUSTOMERS BY GUARANTEEING THAT THE PRODUCTS THEY ARE PURCHASING ARE ORIGINAL BFT PRODUCTS RESULTING FROM STUDIES AND DESIGNS WITHIN THE BFT COMPANY.