Be ahead

BUILDING
ACCESS AUTOMATION

VISTA SL

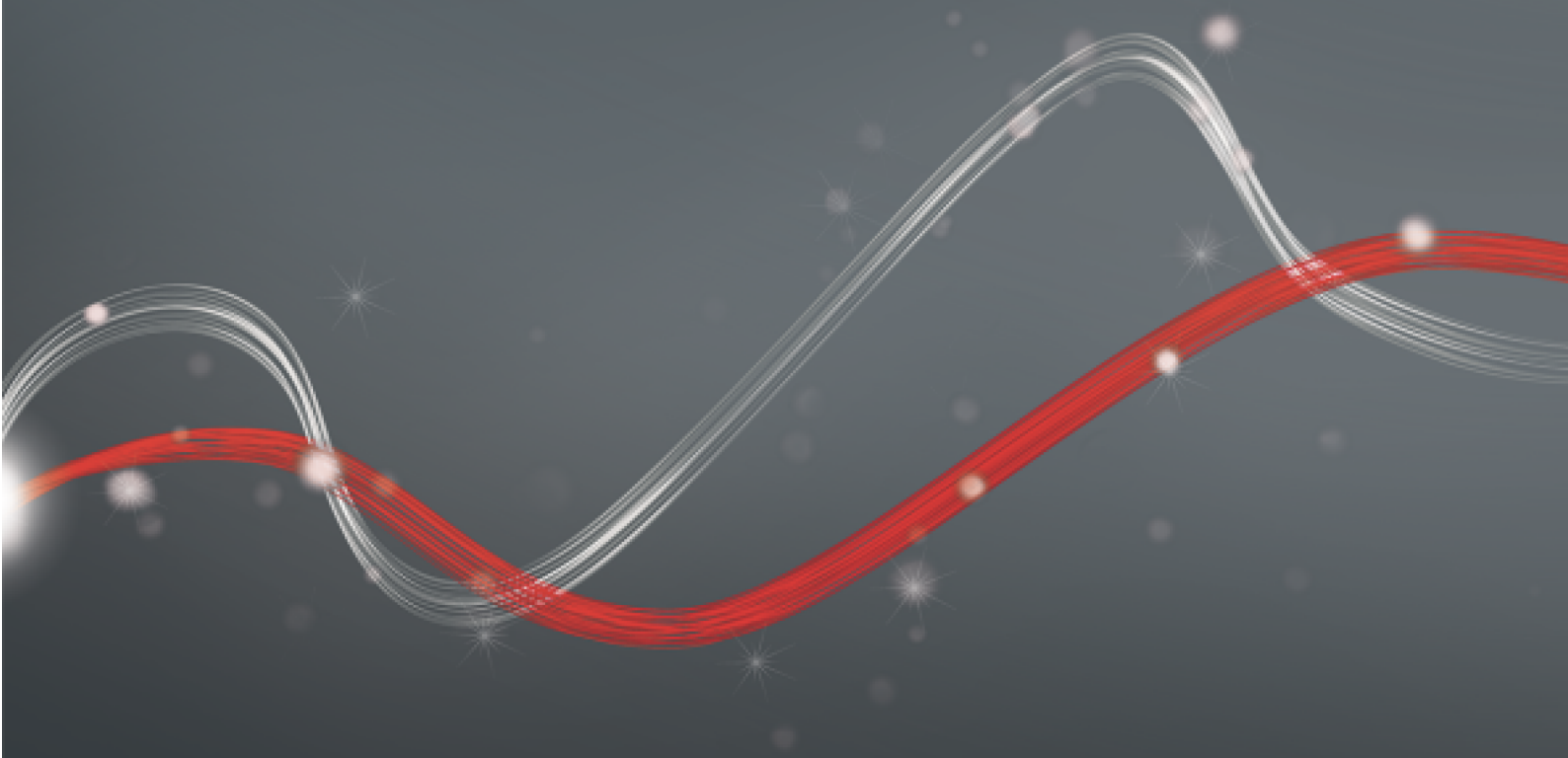

VISTA SL

Automation systems for automatic pedestrian doors

BUILDING ACCESS AUTOMATION · er ready · ee link · 24 V · U-Link · d-track

Empowered by U-LINK

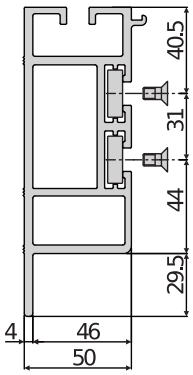

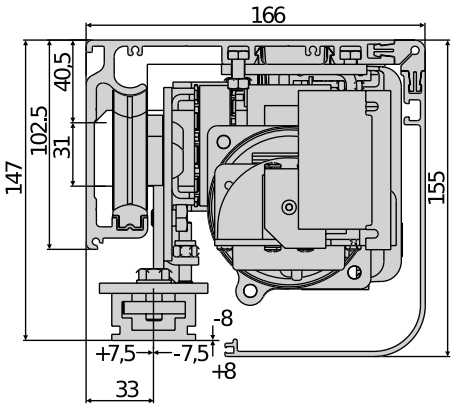

Komplettes Angebot an Automatisierungssystemen für Durchgangsschiebetüren mit einem Höchstgewicht von 150 kg.
Die Steuerung mit Display-Programmierung und die Mikroprozessor-Technologie ermöglichen eine Steuerung aller Kernfunktionen im Automatikbetrieb.

Elektrobremse mit Unterbrechung der Schließbewegung in jeder Position.

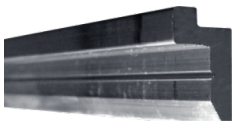

Schnellmontageprofil WMP.

Steuereinheit mit Programmierdisplay und Autoset-System für die Bewegungs- und Drehmomentparameter. Eingebauter 2-Kanal-Funkempfänger.

Automation systems for automatic pedestrian doors

Empowered by U-LINK

VISTA SL

Code	Name	Eloxierter Carter	Beschreibung	
P960502 00006	VISTA SL-107	P111411 00002	Antrieb für Schiebetüren mit 1 mit max. Flügelgewicht 150 kg. Durchgangsbreite 750 mm und Breite Querstrebe 1600 mm.	U-Link
P960503 00006	VISTA SL-108	P111412 00002	Antrieb für Schiebetüren mit 1 mit max. Flügelgewicht 150 kg. Durchgangsbreite 850 mm und Breite Querstrebe 1800 mm.	U-Link
P960504 00006	VISTA SL-109	P111414 00002	Antrieb für Schiebetüren mit 1 mit max. Flügelgewicht 150 kg. Durchgangsbreite 950 mm und Breite Querstrebe 2000 mm.	U-Link
P960505 00006	VISTA SL-110	P111473 00002	Antrieb für Schiebetüren mit 1 mit max. Flügelgewicht 150 kg. Durchgangsbreite 1050 mm und Breite Querstrebe 2200 mm.	U-Link
P960506 00006	VISTA SL-111	P111416 00002	Antrieb für Schiebetüren mit 1 mit max. Flügelgewicht 150 kg. Durchgangsbreite 1150 mm und Breite Querstrebe 2400 mm.	U-Link
P960507 00006	VISTA SL-112	P111417 00002	Antrieb für Schiebetüren mit 1 mit max. Flügelgewicht 150 kg. Durchgangsbreite 1250 mm und Breite Querstrebe 2600 mm.	U-Link
P960508 00006	VISTA SL-113	P111418 00002	Antrieb für Schiebetüren mit 1 mit max. Flügelgewicht 150 kg. Durchgangsbreite 1350 mm und Breite Querstrebe 2800 mm.	U-Link
P960509 00006	VISTA SL-114	P111419 00002	Antrieb für Schiebetüren mit 1 mit max. Flügelgewicht 150 kg. Durchgangsbreite 1450 mm und Breite Querstrebe 3000 mm.	U-Link
P960510 00006	VISTA SL-115	P111420 00002	Antrieb für Schiebetüren mit 1 mit max. Flügelgewicht 150 kg. Durchgangsbreite 1550 mm und Breite Querstrebe 3200 mm.	U-Link
P960511 00006	VISTA SL-116	P111421 00002	Antrieb für Schiebetüren mit 1 mit max. Flügelgewicht 150 kg. Durchgangsbreite 1650 mm und Breite Querstrebe 3400 mm.	U-Link
P960512 00006	VISTA SL-117	P111422 00002	Antrieb für Schiebetüren mit 1 mit max. Flügelgewicht 150 kg. Durchgangsbreite 1750 mm und Breite Querstrebe 3600 mm.	U-Link
P960513 00006	VISTA SL-119	P111423 00002	Antrieb für Schiebetüren mit 1 mit max. Flügelgewicht 150 kg. Durchgangsbreite 1950 mm und Breite Querstrebe 4000 mm.	U-Link
P960514 00006	VISTA SL-121	P111424 00002	Antrieb für Schiebetüren mit 1 mit max. Flügelgewicht 150 kg. Durchgangsbreite 2150 mm und Breite Querstrebe 4400 mm.	U-Link
P960515 00006	VISTA SL-123	P111425 00002	Antrieb für Schiebetüren mit 1 mit max. Flügelgewicht 150 kg. Durchgangsbreite 2350 mm und Breite Querstrebe 4800 mm.	U-Link
P960516 00006	VISTA SL-125	P111426 00002	Antrieb für Schiebetüren mit 1 mit max. Flügelgewicht 150 kg. Durchgangsbreite 2550 mm und Breite Querstrebe 5200 mm.	U-Link
P960517 00002	VISTA SL-208	P111413 00002	Antrieb für Schiebetüren mit 2 mit max. Flügelgewicht ---. Durchgangsbreite 800 mm und Breite Querstrebe 1900 mm. Für sehr schwere Türflügel	U-Link

Automation systems for automatic pedestrian doors

Empowered by U-LINK

VISTA SL

Code	Name	Eloxierter Carter	Beschreibung	
P960518 00002	VISTA SL-209	P111414 00002	Antrieb für Schiebetüren mit 2 mit max. Flügelgewicht ---. Durchgangsbreite 900 mm und Breite Querstrebe 2000 mm. Für sehr schwere Türflügel	U-Link
P960519 00002	VISTA SL-210	P111473 00002	Antrieb für Schiebetüren mit 2 mit max. Flügelgewicht ---. Durchgangsbreite 1000 mm und Breite Querstrebe 2200 mm. Für sehr schwere Türflügel	U-Link
P960520 00002	VISTA SL-211	P111416 00002	Antrieb für Schiebetüren mit 2 mit max. Flügelgewicht ---. Durchgangsbreite 1100 mm und Breite Querstrebe 2400 mm. Für sehr schwere Türflügel	U-Link
P960521 00002	VISTA SL-212	P111417 00002	Antrieb für Schiebetüren mit 2 mit max. Flügelgewicht ---. Durchgangsbreite 1200 mm und Breite Querstrebe 2600 mm. Für sehr schwere Türflügel	U-Link
P960522 00002	VISTA SL-213	P111418 00002	Antrieb für Schiebetüren mit 2 mit max. Flügelgewicht ---. Durchgangsbreite 1300 mm und Breite Querstrebe 2800 mm. Für sehr schwere Türflügel	U-Link
P960501 00002	VISTA SL-214	P111419 00002	Antrieb für Schiebetüren mit 2 mit max. Flügelgewicht ---. Durchgangsbreite 1400 mm und Breite Querstrebe 3000 mm. Für sehr schwere Türflügel	U-Link
P960523 00002	VISTA SL-215	P111420 00002	Antrieb für Schiebetüren mit 2 mit max. Flügelgewicht ---. Durchgangsbreite 1500 mm und Breite Querstrebe 3200 mm. Für sehr schwere Türflügel	U-Link
P960524 00002	VISTA SL-216	P111421 00002	Antrieb für Schiebetüren mit 2 mit max. Flügelgewicht ---. Durchgangsbreite 1600 mm und Breite Querstrebe 3400 mm. Für sehr schwere Türflügel	U-Link
P960525 00002	VISTA SL-217	P111422 00002	Antrieb für Schiebetüren mit 2 mit max. Flügelgewicht ---. Durchgangsbreite 1700 mm und Breite Querstrebe 3600 mm. Für sehr schwere Türflügel	U-Link
P960526 00002	VISTA SL-219	P111423 00002	Antrieb für Schiebetüren mit 2 mit max. Flügelgewicht ---. Durchgangsbreite 1900 mm und Breite Querstrebe 4000 mm. Für sehr schwere Türflügel	U-Link
P960527 00002	VISTA SL-221	P111424 00002	Antrieb für Schiebetüren mit 2 mit max. Flügelgewicht ---. Durchgangsbreite 2100 mm und Breite Querstrebe 4400 mm. Für sehr schwere Türflügel	U-Link
P960528 00002	VISTA SL-223	P111425 00002	Antrieb für Schiebetüren mit 2 mit max. Flügelgewicht ---. Durchgangsbreite 2300 mm und Breite Querstrebe 4800 mm. Für sehr schwere Türflügel	U-Link
P960529 00002	VISTA SL-225	P111426 00002	Antrieb für Schiebetüren mit 2 mit max. Flügelgewicht ---. Durchgangsbreite 2500 mm und Breite Querstrebe 5200 mm. Für sehr schwere Türflügel	U-Link
P960530 00002	VISTA SL-227	P111427 00002	Antrieb für Schiebetüren mit 2 mit max. Flügelgewicht ---. Durchgangsbreite 2700 mm und Breite Querstrebe 5600 mm. Für sehr schwere Türflügel	U-Link
P960531 00002	VISTA SL-229	P111428 00002	Antrieb für Schiebetüren mit 2 mit max. Flügelgewicht ---. Durchgangsbreite 2900 mm und Breite Querstrebe 6000 mm. Für sehr schwere Türflügel	U-Link

Automation systems for automatic pedestrian doors

Empowered by U-LINK

ARIA EVO: Steuerung für Fußgängertüren

ARIA EVO - Integriert

- Steuerung für Fußgängertüren
- Anwendung: Steuerung für Fußgängertüren
- Kartenversorgung: 230V einphasig
- Antriebsversorgung: 24 V
- Wesentliche Eigenschaften: Programmierung mit Display, integrierter Zwei-Kanal-Empfänger, Quetschschutz, Verlangsamung beim Öffnen und Schließen
- Wesentliche Funktionen: automatisches Wiederverschließen, Alarmverwaltung, Logik für Einbruchsschutz

	VISTA SL-1	VISTA SL-2
Steuerzentrale	ARIA EVO	ARIA EVO
Versorgungsspannung	24 V	24 V
Nennleistungsaufnah	230 W	230 W
Flügeltyp	Schiebetür	Schiebetür
Anzahl der Türen	1	2
Torgewicht	150 kg	120+120 kg
Handbedienung	Reversierbar	Reversierbar
Motortyp	Dunker-Motor	Dunker-Motor
Endschaltertyp	Encoder + mechanischer Öffnungsanschlag	Encoder + mechanischer Öffnungsanschlag
Lichte Durchfahrt	750 mm	800 mm
Öffnungsgeschwindigk	bis 100	bis 200
Schließgeschwindigkei	bis 100	bis 200
Zulaufgeschwindigkeit	5 ÷ 10	5 ÷ 10
Verriegelung	Mechanisch	Mechanisch
Freigabe	Entriegelungshebel	Entriegelungshebel
Überlastbegrenzung	Elektronischer Drehmomentbegrenzer	Elektronischer Drehmomentbegrenzer
Betriebsintervalle	Fortlaufend	Fortlaufend
Schutzklasse	IPX0	IPX0
Umweltbedingungen	50 °C	50 °C

EMPFOHLENER ZUBEHÖR

D113722 - **VISTA SEL**

Betriebsarten-Wählschalter für Fußgängertür der Serie VISTA SL, SL C, TL

P111768 - **BBV BATT MODULO VISTA SL**

Satz Pufferbatterien für VISTA SL

P111445 - **SBV**

Anodisierter Aluminiumträger für VISTA SL

P111681 - **PRV AA SL**

Flügelbefestigungsprofil für Vista SL. L = 2600 mm.

P111680 - **WMP SL SLC**

Enthält zwei Halteprofile für Querträger, Länge jeweils L = 1 m

N733408 - **ERV**

Elektrische Sperre für VISTA SL/SL C (empfohlene Verwendung in Kombination mit BBV) ERV

Automation systems for automatic pedestrian doors

Empowered by U-LINK

EMPFOHLENER ZUBEHÖR

	N733534 - **ELA SL 24.B KIT** Montagesatz 5 mechanische Sicherheitsöffnungssysteme (gemäß C048) für Vista SL. Für Laboranwendung.
	P111156 - **PPR** Gleitstück für Automatiktüren mit Aluminiumrahmen
	P111158 - **PGI** Unteres Türführungsprofil für Automatiktüren mit Aluminiumrahmen
	P111720 00002 - **SASA 1AM SIST SFOND.1 ANTA MOBILE** Aufbruchsystem-Satz für 1 beweglichen Flügel
	P111721 00002 - **SASA 1AMF SIST SFOND.ANTE 1 MOB + 1 FX** Aufbruchsystem-Satz für 1 festen Flügel und 1 beweglichen Flügel
	P111722 00002 - **SASA 2AM SIST SFOND_.2 ANTE MOB** Aufbruchsystem-Satz für 2 bewegliche Flügel
	P111723 00002 - **SASA 2AMF SIST SFOND.ANTE 2 MOB + 2 FX** Aufbruchsystem-Satz für 2 feste Flügel und 2 bewegliche Flügel
	P111724 00002 - **SASA BRACKETS FOR LEAF BREAKAGE DETECTION PHOTOC.** Satz Montagebügel für Lichtschranke FPA1 zur Erfassung von Flügelaufbruch
	P111725 00002 - **SASA PRA 2,5 PROF.PROT.ANTA FX/MOB 2.5M** Schutzprofil für festen/beweglichen Flügel. Länge L = 2.5 m.
	P111726 00002 - **SASA PRA 5 PROF. PROTEZ.ANTA FX/MOB, 5M** Schutzprofil für festen/beweglichen Flügel. Länge L = 5 m.
	P111607 00002 - **PRV 40.080 CORNICE ABBATTIMENTO L=6.82** Aufbruchrahmen für Gelenk an festem Flügel. Länge L = 6.82 m.
	P111610 00002 - **PRV 40.120 MONTANTE ABBATTIMENTO L=5.1** Aufbruchpfosten für Gelenk an festem Flügel. Länge L = 5.1 m.
	N733589 - **PRV 40.A53 CERNIERE PER SASA DX** Rechtes Scharnier für Gelenk an festem Flügel
	N733590 - **PRV 40.A54 CERNIERE PER SASA SX** Linkes Scharnier für Gelenk an festem Flügel
	P111753 - **OA-AXIS T** Aktivinfrarotsensor für Aktivierung und Sicherheit mit Sicherheitstest
	P111751 - **OA-AXIS II** Aktivinfrarotsensor für Aktivierung und Sicherheit
	P111754 - **OA-203C** Aktivinfrarotsensor für Aktivierung und Bewegungsmeldung
	P111755 - **OA-PRESENCE TN** Aktivinfrarotsensor für Sicherheit
	P111759 - **OT 3** Silberfarbene, abgewinkelte Taste
	P111653 - **VIO-DT2** Sicherheits-Aktivierungssensor (bidirektional), Dualtechnologie, überwacht
	P111654 - **VIO-DT1** Sicherheits-Aktivierungssensor (unidirektional), Dualtechnologie, überwacht
	P111655 - **IXIO-DT1** Sicherheits-Aktivierungssensor (unidirektional), Dualtechnologie, überwacht, programmierbar m. Telecom.
	P111656 - **VIO-ST** Infrarot-Sicherheitssensor, überwacht
	P111662 - **VIO-M** Kompakter Aktivierungssensor (unidirektional)

Automation systems for automatic pedestrian doors

Empowered by U-LINK

EMPFOHLENER ZUBEHÖR

	P111676 - **MAGIC SWITCH** Aktivierungstaste (Touchpad)		P111677 - **PUSH PLATE** Aktivierungstaste
	P111678 - **SPAC** Schlösser (2) für Glastür		P111687 - **KIT FPA MA-I2** FPA MA 12-Kit mit zwei Lichtschrankenpaaren und Bügeln für Vista
	P111685 - **KIT FPA2** FPA-Kit mit zwei Lichtschrankenpaaren und Bügeln für Vista	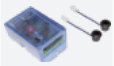	P111683 - **KIT FPA1** FPA-Kit mit zwei Lichtschranken und Bügeln für Vista

Automation systems for automatic pedestrian doors

Empowered by U-LINK

Was ist U-Link?

Die innovative Technologie, die Ihnen neue Macht verleiht.

Eine absolute Neuheit, exklusiv von Bft: U-Link, Universal Link, ist eine exklusive Plattform von Bft, mit der sich technologische Ökosysteme kreieren lassen. In der „Home Access Automation" ermöglicht sie den Dialog mit allen Geräten und Vorrichtungen der hauseigenen Zugangs-/Zufahrtsautomationen jeder beliebigen Marke. Somit sparen Sie Zeit und können alles im Handumdrehen kontrollieren, ohne sich weiter darum sorgen zu müssen.

Es ist intuitiv
Leicht zu installieren und zu benutzen.

Es ist skalierbar
Es kann eine unbegrenzte Anzahl von Geräten hinzugefügt werden.

Es ist flexibel
Es ermöglicht die Erstellung von Gruppen untereinander verbundener Produkte.

Es ist praktisch
Es funktioniert mit und ohne Web-Verbindung.

Es ist funktionell
Die Parameter können per Fernzugriff über dedizierte Anwendungen kontrolliert werden.

Automation systems for automatic pedestrian doors

Empowered by U-LINK

Alles auf einem Plan: Entdecken Sie diese außergewöhnliche Technologie.

Eine weltweit einzigartige Plattform, die die Erstellung technologischer Ökosysteme ermöglicht und somit zahlreiche Lösungen für verschiedene Sektoren bereitstellt.

Mithilfe der Erweiterungsplatinen **B-Eba** und des Empfängers **Clonix U-Link passt sich diese proprietäre Plattform für Bft-Produkte jedem beliebigen Protokoll und Produkt** im Rahmen der Automation von Zugängen und Zufahrten an (auch Bft-Produkte ohne U-Link-Technologie oder Produkte anderer Hersteller) und **kann in verschiedenen Bereichen eingesetzt werden**. Jedes Gerät wird somit intelligent und kann dank einer universell verständlichen Sprache mit anderen Systemen verknüpft werden.

U-Base 2

Diese Software vereinfacht und erleichtert die Installation und Wartung, aber auch die Fehlersuche der U-Link-fähigen Antriebe.

U-SDK

U-Sdk ist ein innovatives Anwendungsprogramm, mit dem Bft-Automationen kompatibel gemacht und leicht in ein BMS-Verwaltungsnetz zur Überwachung von Gebäuden eingebunden werden können.

Magistro

Mit diesem innovativen und leicht zu installierenden System können Sie alle Home Automation-Anwendungen ganz einfach verwalten.

U-Control

U-Control ist eine Anwendung, die eine einfache und rasche Integration von BFT-Automationen in umfassende Building-Management-Systeme ermöglicht.

Blue-Entry

Zeitgemäße Technologie, die den täglichen Bedürfnissen gerecht wird: Dank U-Link können Sie Ihr Eingangstor nun ganz bequem per Smartphone öffnen.

Clonix U-Link

Ermöglicht die Einbindung von Produkten ohne U-Link-Technologie oder anderer Hersteller in U-Link-Systeme.

Können Bft-Antriebe ohne U-Link-Technologie oder Produkte anderer Marken mit U-Link verbunden werden? Ja, mit den Empfängern Clonix ist dies möglich. Zubehörteile, die keine Grenzen kennen.

B-eba

Der direkte Draht zu Ihren Antrieben.

Mit den Erweiterungsplatinen B-eba lassen sich externe Geräte wie z. B. PCs, Smartphones und Tablets mit einem Bft-Antrieb bzw. einem Empfänger Clonix oder aber mehrere Bft-Produkte zu einem U-Link-Netzwerk verbinden. Diese Zubehörteile können mit der U-Link-Technologie, den Protokollen Bluetooth, Z-Wave, TCP/IP und dem seriellen Anschluss RS485 integriert werden.
Eine Vorrichtung, die all das umsetzt, was Bft unter Vernetzung versteht.

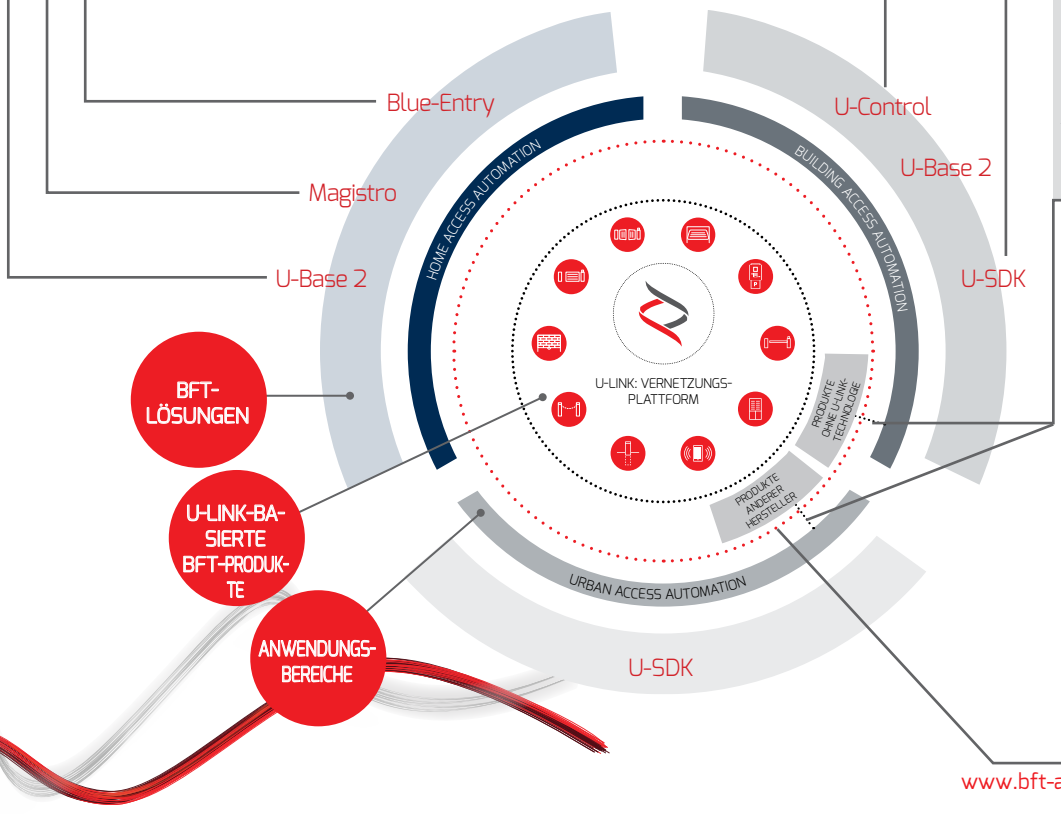

INFORMATION REGARDING THE PROTECTION OF THE INDUSTRIAL AND INTELLECTUAL PROPERTY RIGHTS OF BFT. BFT S.p.A. protects its industrial property by depositing trademarks, patents, models and designs. The intellectual property of BFT S.p.A. is protected by copyright law. BFT S.p.A. also protects its know-how by taking measures to protect the technical and commercial information inherent in its company and products. All the products in this catalogue are ORIGINAL BFT MODELS and only BFT S.p.A is authorised to produce them and market them anywhere in the world. All the commercial names in this catalogue are owned by BFT S.p.A., and only BFT S.p.A. is authorised to use them in relation to the corresponding merchandise category. FALSIFIERS WILL BE PROCEEDED AGAINST IN ACCORDANCE WITH BOTH CIVIL AND CRIMINAL LAW. THESE CONDITIONS NOT ONLY GUARANTEE THE INTELLECTUAL PROPERTY RIGHTS OF BFT, BUT ALSO PROTECT CUSTOMERS BY GUARANTEEING THAT THE PRODUCTS THEY ARE PURCHASING ARE ORIGINAL BFT PRODUCTS RESULTING FROM STUDIES AND DESIGNS WITHIN THE BFT COMPANY.