Be ahead

BUILDING
ACCESS AUTOMATION

ARGO BT A

ARGO BT A

Automation systems for garage doors

Empowered by U-LINK

BUILDING ACCESS AUTOMATION · er ready · ee link · 24 V · d-track · U-Link

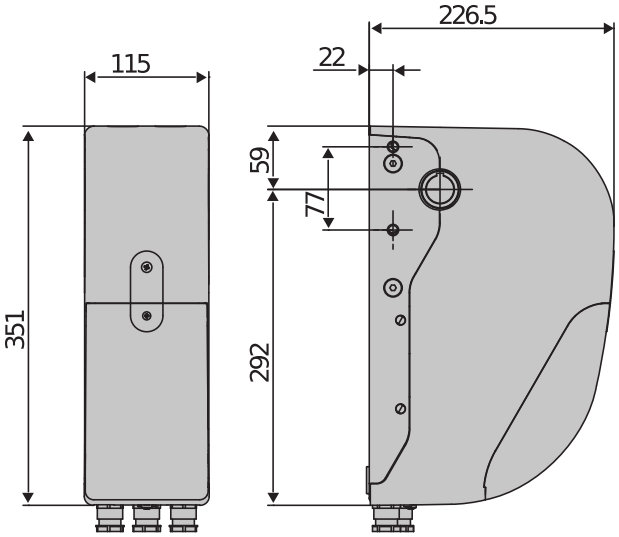

Elektromechanischer Antrieb, 24 V, für Sektional-Garagentore für den Einsatz in der Industrie sowie im Handel.
Die robuste Mechanik und die Mikroprozessor-Technologie der Steuerung ermöglichen einen intensiven Einsatz des Antriebs und garantieren langfristig höchste Zuverlässigkeit.
Die Drehmomentüberwachung D-Track und der Absolut-Encoder garantieren höchste Präzision bei der Steuerung der Torbewegung und bei der Erkennung von Hindernissen.
Exklusive Schnellprogrammierfunktion der Endschalter per Fernbedienung vom Boden aus.

Endschalter mit Absolut-Encoder-Technologie garantiert höchste Zuverlässigkeit und Stopp-Präzision.

Exklusiver Griff für die Nullstellung der Encoder-Position für schnelle und sichere Installationen.

On-Board-Steuergerät mit Programmierdisplay und D-Track-System zur Steuerung und Kontrolle von Drehmoment, Drehzahl und Position. Integrierter Zweikanal-Funkempfänger. U-Link. Einzigartige Funktion zum schnellen Programmieren des Endschalters vom Boden aus und per Fernsteuerung.

Automation systems for garage doors

Empowered by U-LINK

ARGO BT A

Code	Ci	Name	Beschreibung	
P925258 00002	2611637	ARGO BT A 20	Antrieb für Sektionaltore mit Torflächen bis 20 m² und Nutzungsgrad sehr intensiv. Eingebaute Nachtbeleuchtung	U-Link
P925260 00002	2611642	ARGO BT A 35	Antrieb für Sektionaltore mit Torflächen bis 35 m² und Nutzungsgrad sehr intensiv. Eingebaute Nachtbeleuchtung	U-Link

VENERE BT A - ARGO BT A20: Steuergerät mit Display für 1 Antrieb mit 24V für Garagentore

VENERE BT A - ARGO BT A20 - Cp I700091 10001 - Ci 2610739 - Integriert -

- Steuergerät mit Display für 1 Antrieb mit 24V für Garagentore
- Stromversorgung für die Steuerung: 230 V einphasig
- Stromversorgung Motor und Zubehör: 24V
- Hauptmerkmale: integrierter Vierkanalempfänger, Quetschschutz auf Basis des D-Track-Systems, Verlangsamung beim Öffnen und Schließen
- Wesentliche Funktionen: automatisches Wiederverschließen, automatische Drehmomentregelung
- Display-Programmierung
- U-Link-Protokoll
- Exklusive Eindringschutzfunktion.

VENERE BT A - ARGO BT A35: Steuergerät mit Display für 1 Antrieb mit 24V für Garagentore

VENERE BT A - ARGO BT A35 - Cp I700092 10001 - Ci 2610740 - Integriert -

- Steuergerät mit Display für 1 Antrieb mit 24V für Garagentore
- Stromversorgung für die Steuerung: 230 V einphasig
- Stromversorgung Motor und Zubehör: 24V
- Hauptmerkmale: integrierter Vierkanalempfänger, Quetschschutz auf Basis des D-Track-Systems, Verlangsamung beim Öffnen und Schließen
- Wesentliche Funktionen: automatisches Wiederverschließen, automatische Drehmomentregelung
- Display-Programmierung
- U-Link-Protokoll
- Exklusive Eindringschutzfunktion.

	ARGO BT A 20	ARGO BT A 35
Steuerzentrale	VENERE BT A DIS ARGO	VENERE BT A DIS ARGO G
Nennspannung	24 V	24 V
Leistungsaufnahme	240 W	240 W
Endschaltertyp	Absolut-Encoder	Absolut-Encoder
Türoberfläche	20 m²	35 m²
Verlangsamung	Ja	Ja
Verriegelung	Mechanisch	Mechanisch
Freigabe	Seil oder Stahlseil	Stahlseil
Überlastbegrenzung	D-Track	D-Track
Betriebsfrequenz	sehr intensiv	sehr intensiv
Schutzklasse	IP20	IP20
Umweltbedingungen	-15 ÷ 55 °C	-15 ÷ 55 °C

Automation systems for garage doors

Empowered by U-LINK

EMPFOHLENER ZUBEHÖR

	Cp N999592 - **Ci** 2611131 **CKK** Paket Montagelaschen für ARGO und ARGO G		**Cp** N733955 - **Ci** 2604014 **SAFM** Kabelfreigabe für ARGO, Länge 3,5 m.
	Cp N733956 - **Ci** 2604015 **SAFM L** Kabelfreigabe für ARGO, Länge 7 m.		**Cp** D114093 00003 - **Ci** 2607539 **RADIUS LED BT A R1** Blinkleuchte ohne integrierte Antenne für Motoren mit 24 V Stromversorgung.
	Cp P111782 - **Ci** 2601411 **COMPACTA A20-180** Fotozellen (Paar) bis 180° schwenkbar Reichweite 20 Meter 12-33 VAC/15-35 VDC Stromversorgung.		**Cp** N733148 - **Ci** 2600920 **COR 30** Zahnkranz 30 einschließlich Zubehör für Getriebe von Industriesektionaltoren, für Wellen 1 " (25,4 mm)
	Cp N733149 - **Ci** 2610911 **COR 40** Zahnkranz 40 einschließlich Zubehör für Getriebe von Industriesektionaltoren, für Wellen 1 " (25,4 mm)		**Cp** N733338 - **Ci** 2600566 **PIG 12/ULISSE S** Ritzel 12 für Getriebe von Industriesektionaltoren, für Wellen 1 " (25,4 mm)
	Cp N733336 - **Ci** 2610933 **PIG 14/ULISSE S** Ritzel 14 für Getriebe von Industriesektionaltoren, für Wellen 1 " (25,4 mm)		**Cp** N733339 - **Ci** 2600966 **PIG 18/ULISSE S** Ritzel 18 für Getriebe von Industriesektionaltoren, für Wellen 1 " (25,4 mm)
	Cp N733337 - **Ci** 2600565 **PIG 30/ULISSE S** Ritzel 30 für Getriebe von Industriesektionaltoren, für Wellen 1 " (25,4 mm)		**Cp** N733421 - **Ci** 2600967 **RCA** Hebelbetriebene Freigabe mit Stahlkabel, Länge 3,5 m. Kompatibel mit BOX.
	Cp N733422 - **Ci** 2600457 **RCAL** Hebelbetriebene Freigabe mit Stahlkabel, Länge 7 m. Kompatibel mit BOX.		**Cp** N574039 - **Ci** 2610798 **BOX** Wandschrank für Freigabe mit Stahlkabel und elektrischer Steuerung; Kabel nicht inbegriffen
	Cp P125005 - **Ci** 2600078 **BT BAT** Notfallbatterie-Set für HYDRA N, ARGO, VENERE BT A DIS		**Cp** P111407 - **Ci** 2601360 **FALCON** Industrie-Anwesenheitsdetektor, bis 7 m installierbar.

Automation systems for garage doors

Empowered by U-LINK

EasyAXS

EASY CONNECT. EASY ACCESS.

Die neue Konnektivitätslösung, mit der die Leistungsfähigkeit der Produkte und Services von BFT erhöht wird, die Zugangsautomatisierungen intelligenter macht, lässt sich von Installateuren, aber auch von Endbenutzern einfach bedienen.

1

EASY TO CONNECT

KONNEKTIVITÄTS-MODUL
PLUG&PLAY
ZUM SCHNELLEN ANSCHLIESSEN DER LÖSUNGEN VON BFT

IoT CLOUD

2

EASY TO SET UP

EINSTELLUNG UND STEUERUNG DES MOTORS MIT DER **APP EasyAXS**

3

EASY TO CONTROL

App TaHoma
ERLAUBT KUNDEN DEN INTELLIGENTEN ZUGANG ZU IHREM ZUHAUSE

connects with Somfy TaHoma

Automation systems for garage doors

Empowered by U-LINK

EASY TO CONNECT

WLAN-MODUL

10/15 Meter

WLAN-MODUL + ANTENNE

20/25 Meter

MOBIL-MODUL + ANTENNE + SIM

4G

∞

PLUG&PLAY-INSTALLATION

IMMER VERBUNDEN

NOCH MEHR VERBUNDEN

EASY TO SET UP FÜR INSTALLATEURE

EASY TO CONTROL FÜR KUNDEN

Automation systems for garage doors

Empowered by U-LINK

U-LINK 2.0

U-LINK - NOCH MODERNER, MIT NOCH MEHR FUNKTIONEN

Ist skalierbar
Erlaubt, eine unbegrenzte Anzahl von Geräten hinzuzufügen

Ist intuitiv
Einfach zu installieren und zu benutzen

Ist funktional
Kontrolle von Parametern und Update von Firmware aus der Ferne über spezielle Anwendungen

Ist praktisch
Funktioniert mit oder ohne Internetverbindung

Ist flexibel
Erlaubt, Gruppen angeschlossener Produkte zu erstellen

U-Link, die exklusive Technologieplattform von **BFT**, wurde im Hinblick auf eine noch bessere Interaktion mit technologischen Ökosystemen der neuesten Generation weiterentwickelt. Es erweitert seine Fähigkeiten, mit allen Geräten der Zugangsautomatisierungen eines Hauses zu kommunizieren und wird so zu einem sehr nützlichen Instrument für den Installateur. Es beinhaltet außerdem ein noch schnelleres Kommunikationsprotokoll mit einer erhöhten Sicherheit bei der Übermittlung von Daten.

Und was noch wichtiger ist: damit sparen Sie Zeit, können alles ganz einfach steuern und brauchen sich keine Sorgen mehr zu machen.

Automation systems for garage doors

Empowered by U-LINK

U-SECURITY

EIN NEUES FUNKPROTOKOLL, DAS NOCH SICHERER IST

Ist sicher

Dank einer mit Kryptoschlüssel geschützten Datenübertragung

Ist einfach

Die Ergänzung der Fernbedienung am Empfänger erfolgt ganz einfach durch Einlesen des QR-Codes und die Verwendung der entsprechenden App

Ist universell

Das Funkprotokoll ist auch mit Empfängern älterer Baureihen kompatibel

U-Security ist eine neue Technologie von **BFT**, deine verschlüsselte Rolling-Code-Übertragung beinhaltet; Dank des Kryptoschlüssels, der den Code der Fernbedienung maskiert, ist es nicht möglich, eine Fernbedienung von BFT mit dem Modell einer anderen Marke zu klonen.

Die Funktionen des Systems **Er Ready** sind integriert, und zusätzlich steht ein neues Verfahren zur Programmierung der Fernbedienungen durch Einlesen eines QR-Codes und einer spezifischen App zur Verfügung. Alle Produkte mit dieser Technologie sind REPLAY, sodass es möglich ist, den Code über eine Tastenkombination auf eine andere Fernbedienung von BFT zu übertragen.

INFORMATION REGARDING THE PROTECTION OF THE INDUSTRIAL AND INTELLECTUAL PROPERTY RIGHTS OF BFT. BFT S.p.A. protects its industrial property by depositing trademarks, patents, models and designs. The intellectual property of BFT S.p.A. is protected by copyright law. BFT S.p.A. also protects its know-how by taking measures to protect the technical and commercial information inherent in its company and products. All the products in this catalogue are ORIGINAL BFT MODELS and only BFT S.p.A is authorised to produce them and market them anywhere in the world. All the commercial names in this catalogue are owned by BFT S.p.A., and only BFT S.p.A. is authorised to use them in relation to the corresponding merchandise category. FALSIFIERS WILL BE PROCEEDED AGAINST IN ACCORDANCE WITH BOTH CIVIL AND CRIMINAL LAW. THESE CONDITIONS NOT ONLY GUARANTEE THE INTELLECTUAL PROPERTY RIGHTS OF BFT, BUT ALSO PROTECT CUSTOMERS BY GUARANTEEING THAT THE PRODUCTS THEY ARE PURCHASING ARE ORIGINAL BFT PRODUCTS RESULTING FROM STUDIES AND DESIGNS WITHIN THE BFT COMPANY.