Be ahead

HOME
ACCESS AUTOMATION

BOTTICELLI / EOS120

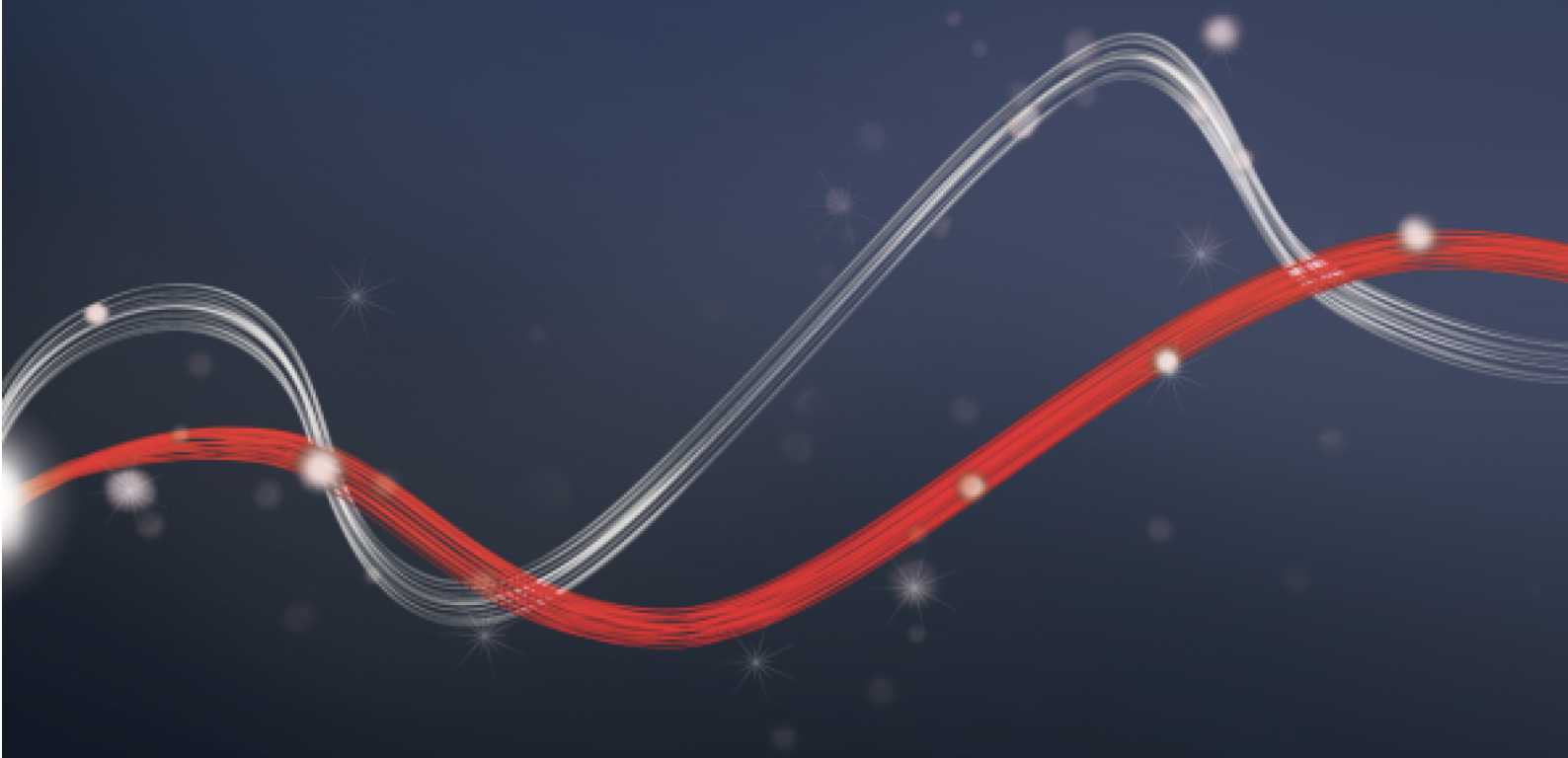

BOTTICELLI / EOS120

Automation systems for garage doors

HOME ACCESS AUTOMATION | ee link | er ready | 24 V | d-track

Empowered by U-LINK

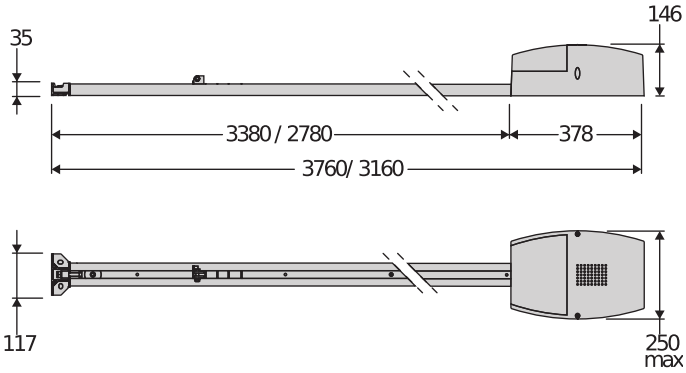

Intensīvai un ļoti intensīvai lietošanai paredzēti elektromehāniskie operatori sekcijveida garāžas durvju automatizācijai.
Piemēroti uzstādīšanai jebkurā kontekstā, jo tiem pieejama plaša dažāda garuma ķēdes sliežu izvēle.
Vadības bloks un ceļa slēdzis ar kodētāju ar mehānisko aizturi ir attiecīgi iekļauti operatorā un sliedē.

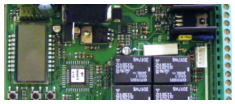

Iebūvēts vadības bloks ar automātisku atvēršanas/aizvēršanas spēka regulēšanu.

Izturīga cinkota tērauda sliede ar kanālu vadiem.

Apgriezienu skaitītājs un D-Track jaudas vadības sistēma drošai uzstādīšanai visos apstākļos.

Automation systems for garage doors

Empowered by U-LINK

BOTTICELLI / EOS120

Kods	Nosaukums		Apraksts	
P915194 00002	BOTTICELLI		24 V operator for sectional garage doors with tractive force 60 kg and intensive use. Max door surface area 10 m². Opening speed 5 m/min. D-Track	
P915194 00007	BOTTICELLI 800 U	new	24 V operator for sectional garage doors with tractive force 80 kg and intensive use. Max door surface area 13 m². Opening speed 5 m/min. D-Track	U-Link
P915201 00005	BOTTICELLI 800	new	24 V operator for sectional garage doors with tractive force 80 kg and intensive use. Max door surface area 13 m². Opening speed 5 m/min. D-Track	U-Link
P915195 00005	EOS 1200 U	new	24 V operator for sectional garage doors with tractive force 120 kg and very intensive use. Max door surface area 16 m². Opening speed 4.5 m/min. D-Track	U-Link

VENERE D: 24 V garāžas vārtu operatora vadības panelis

VENERE D - Iebūvēts

- 24 V garāžas vārtu operatora vadības panelis
- Pielietojums: 1 x 24 V garāžas vārtu operatora vadības bloks
- Paneļa barošana: 230 V, viena fāze
- Barošanas padeve operatoram: 24 V 100 W
- Main features: programming with display, built-in dual channel receiver, D-Track anti-crushing system, soft opening and closing
- Galvenās funkcijas: automātiska atkārtota aizvēršana, automātiska griezes momenta kontrole

	BOTTICELLI	BOTTICELLI 800 U	BOTTICELLI 800	EOS 1200 U
Vadības bloks	VENERE	VENERE D	VENERE D	VENERE D
Nominālais spriegums	24 V	24 V	24 V	24 V
Ieejas jauda	150 W	236 W	236 W	236 W
Maks. durvju/vārtu svars	60 kg	80 kg	80 kg	120 kg
Vārtu virsmas laukums	10 m²	13 m²	13 m²	16 m²
Ierobežojuma slēdža veids	Apgriezienu skaitītājs + atvēršanās mehāniskā atdure	Apgriezienu skaitītājs + atvēršanās mehāniskā atdure	Apgriezienu skaitītājs + atvēršanās mehāniskā atdure	Apgriezienu skaitītājs + atvēršanās mehāniskā atdure
Ātrums	5 m/min	5 m/min	5 m/min	4,50 m/min
Palēninašanās	Jā	Jā	Jā	Jā
Bloķēšana	Mehāniska	Mehāniska	Mehāniska	Mehāniska
Atbrīvošana	Virve vai tērauda trose	Virve vai tērauda trose	Virve vai tērauda trose	Virve vai tērauda trose
Reakcija uz triecienu	D-Track	D-Track	D-Track	D-Track
Lietošanas biežums	intensīvs	intensīvs	intensīvs	ļoti intensīvai lietošanai
Aizsardzības kategorija	IPX0	IPX0	IPX0	IPX0
Vides apstākļi	-15 ÷ 60 °C	-15 ÷ 60 °C	-15 ÷ 60 °C	-15 ÷ 60 °C

IETEICAMIE PIEDERUMI

P115020 00001 - **BIN CATENA 2900 SINT**

Sliede ar ķēdi Botticelli motoram, garums 2900 mm, lietderīgais lietošanas ceļš 2400 mm

P115020 00002 - **BIN CATENA 3500 SINT**

Sliede ar ķēdi Botticelli motoram, garums 3500 mm, lietderīgais lietošanas ceļš 3000 mm

Automation systems for garage doors

Empowered by U-LINK

IETEICAMIE PIEDERUMI

P115021 00002 - **BIN CATENA 2X1750 SINT**

Divdaļīgā sliede ar ķēdi Bottielli motoram, garums 3500 mm, lietderīgais lietošanas ceļš 3000 mm

P115022 00001 - **BIN CINGHIA 2900 PIG FE**

Sliede ar siksnu Botticelli motoram, garums 2900 mm, lietderīgās lietošanas ceļš 2400 mm

P115022 00002 - **BIN CINGHIA 3500 PIG FE**

Sliede ar siksnu Botticelli motoram, garums 3500 mm, lietderīgās lietošanas ceļš 3000 mm

P115023 00001 - **BIN BELT 2X1450 Pig FE50**

Divdaļīgā sliede ar ķēdi Bottielli motoram, garums 2900 mm, lietderīgais lietošanas ceļš 2400 mm Belt rail divided into two halves for Botticelli BT A 650-850 compatible with Botticelli 600-800, length # {td-7563-80-3}, travel 2400 mm

P115023 00002 - **BIN CINGHIA 2X1750 Pig FE**

Siksnas sliede sadalīta divās daļās BOTTICELLI modelim, garums 3500 mm, gājiens 3000 mm

P115010 00001 - **BIN120 CATENA 2900**

Sliede ar ķēdi EOS 120 motoram, garums 2900 mm, lietderīgais lietošanas ceļš 2400 mm

P115010 00002 - **BIN120 CATENA 3500**

Sliede ar ķēdi EOS 120 motoram, garums 3500 mm, lietderīgais lietošanas ceļš 3000 mm

P115010 00003 - **BIN120 CATENA 2X 1450**

Divdaļīgā sliede ar ķēdi Bottielli motoram, garums 2900 mm, lietderīgais lietošanas ceļš 2400 mm

P115010 00004 - **BIN120 CATENA 2X 1750**

Divdaļīgā sliede ar ķēdi Bottielli motoram, garums 3500 mm, lietderīgais lietošanas ceļš 3000 mm

N733391 - **PBE**

Komplekts sliedes ar ķēdi pagarināšanai par 1 m Botticelli un EOS 120 .

N999060 - **APT**

Boticelli, EOS 120 uzstādīšana vairāk nekā 30 cm no griestiem

N999370 - **TA BIN**

Vibrācijas amortizatoru iekikņi EOS120 un Botticelli motoriem, (iepakojumā 4 gab)

P115005 - **SM1**

Ārējā avārijas atbloķēšanas svira garāžas durvīm (1 motors)

N733069 - **SET/S**

Ārējā atbrīvošana sekciju tipa un paceļamiem vārtiem ar biezumu līdz 50 mm.

P115003 - **ST**

Automātiska skrūvju atbrīvošana sekciju tipa vārtiem

P115029 - **BRTS**

Trīsstūrveida slīdošais savienojums virs galvas paceļamiem vārtiem, paredzēts operatoriem BOTTICELLI SMART BT A 850-1250, BOTTICELLI B CRC 480, EOS 120, BOTTICELLI 800 U un EOS 120 U.

P125006 - **CB EOS**

Rezerves baterijas VENERE D motoram

!!

HOME
ACCESS AUTOMATION

BUILDING
ACCESS AUTOMATION

URBAN
ACCESS AUTOMATION

INFORMATION REGARDING THE PROTECTION OF THE INDUSTRIAL AND INTELLECTUAL PROPERTY RIGHTS OF BFT. BFT S.p.A. protects its industrial property by depositing trademarks, patents, models and designs. The intellectual property of BFT S.p.A. is protected by copyright law. BFT S.p.A. also protects its know-how by taking measures to protect the technical and commercial information inherent in its company and products. All the products in this catalogue are ORIGINAL BFT MODELS and only BFT S.p.A is authorised to produce them and market them anywhere in the world. All the commercial names in this catalogue are owned by BFT S.p.A., and only BFT S.p.A. is authorised to use them in relation to the corresponding merchandise category. FALSIFIERS WILL BE PROCEEDED AGAINST IN ACCORDANCE WITH BOTH CIVIL AND CRIMINAL LAW. THESE CONDITIONS NOT ONLY GUARANTEE THE INTELLECTUAL PROPERTY RIGHTS OF BFT, BUT ALSO PROTECT CUSTOMERS BY GUARANTEEING THAT THE PRODUCTS THEY ARE PURCHASING ARE ORIGINAL BFT PRODUCTS RESULTING FROM STUDIES AND DESIGNS WITHIN THE BFT COMPANY.