Be ahead

HOME
ACCESS AUTOMATION

TIZIANO

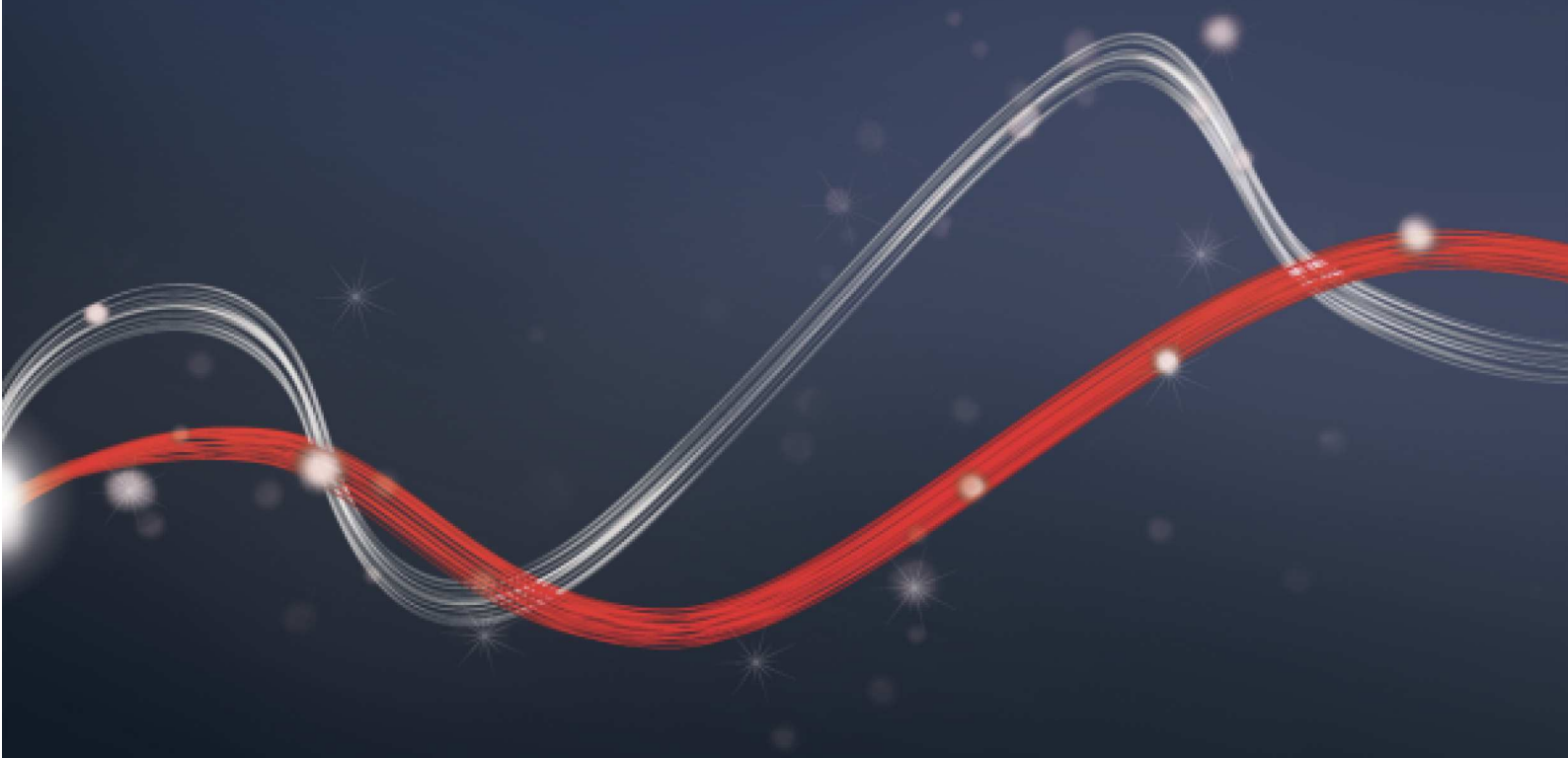

TIZIANO

Automation systems for garage doors

HOME ACCESS AUTOMATION | 24 V | er ready | d-track

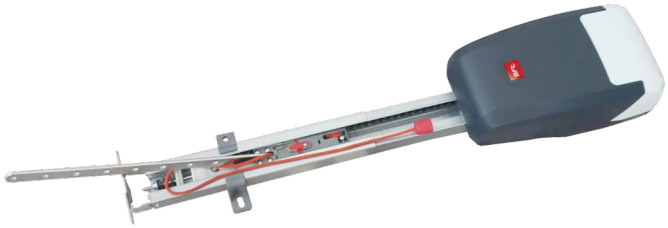

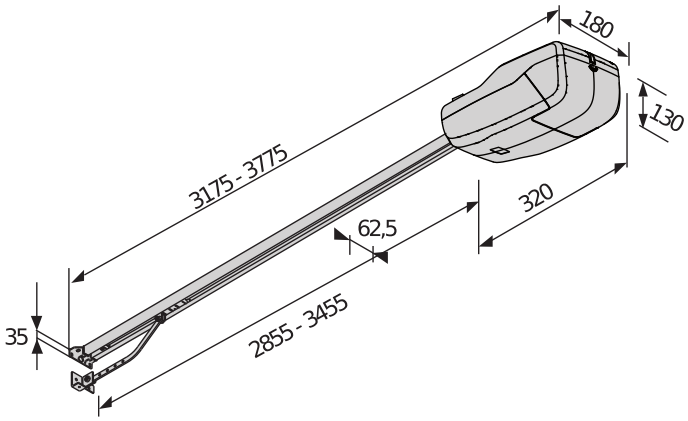

Имея толщину всего лишь 13 сантиметров, TIZIANO является самым компактным приводом на рынке и позволяет осуществлять его установку в любых архитектурных условиях.

Система блокировки против взлома: Уникальная система "направляющая-каретка" позволяет блокировать дверь в закрытом положении даже после ручного аварийного маневра.

d-track

D-TRACK: Безопасность прежде всего. Это основной принцип, на основе которого разрабатываются все приводы BFT, а следовательно, и TIZIANO. Интеллектуальная система управления тяговым усилием D-Track позволяет микропроцессору в любой момент знать положение и точную скорость двери, обеспечивая тем самым абсолютное совершенство движения, самую безопасную и надежную на рынке защиту от защемления и автоматическую адаптацию перемещения к изменениям климатических условий и износу двери.

Концевой выключатель с кодовым датчиком (энкодером): энкодер и D-Track, объединенные в одном приводе. Уровень технологии и надежность системы таковы, что позволяют избегать ударов внешних концевых ограничителей хода, обеспечивая при этом максимальную точность остановки и позиционирования двери.

Automation systems for garage doors

TIZIANO

Код	Имя	Описание
P915199 00002	**TIZIANO B GDA 260 S01**	Нереверсивный привод для секционных гаражных ворот с тяговым усилием 60 kg и Полуинтенсивное использованием. Площадь двери 10 m^2. Скорость открытия 6.6 m/min. D-Track

	TIZIANO B GDA 260 S01
Блок управления	VENERE B GDA
Номинальное напряжение	24 V
Входная мощность	100 W
Макс. вес двери/ворот	60 kg
Поверхность двери	10 m^2
Скорость створки	6,60 m/min
Тип концевого выключателя	Энкодер
Замедление	ДА
Блокировка	Механический
Разблокирование	Канат или стальной трос
Реакция на удар	D-Track
Частота использования	Полуинтенсивное
Степень защиты	IPX0
Условия окружающей среды	-20 ÷ 60 °C

P115015 00001 - **BIN B GDA 3020 CAT**

Цепная направляющая для TIZIANO B GDA, длина 3020 mm, рабочий ход 2560 mm

P115015 00002 - **BIN B GDA 3620 CAT**

Цепная направляющая для TIZIANO B GDA, длина 3620 mm, рабочий ход 3160 mm

P115015 00003 - **BIN B Gda 2x1510 Cat**

Цепная направляющая из двух частей для TIZIANO B GDA, длина 3020 mm, рабочий ход 2560 mm

P115015 00004 - **BIN B Gda 2x1810 Cat**

Цепная направляющая из двух частей для TIZIANO B GDA, длина 3620 mm, рабочий ход 3160 mm

P115026 00001 - **BIN B GDA 3020 BELT**

Ременная моноблочная направляющая, длина 3020 mm, рабочий ход 2560 mm

P115026 00002 - **BIN B GDA 3620 BELT**

Ременная моноблочная направляющая, длина 3620 mm, рабочий ход 3160 mm

P115026 00003 - **BIN B GDA 2x1510 BELT**

Ременная направляющая из двух частей, длина 3020 mm, рабочий ход 2560 mm

P115026 00004 - **BIN B GDA 2x1810 BELT**

Ременная направляющая из двух частей, длина 3620 mm, рабочий ход 3160 mm

Automation systems for garage doors

РЕКОМЕНДУЕМЫЕ ДОПОЛНИТЕЛЬНЫЕ ПРИНАДЛЕЖНОСТИ

	new D114093 00003 - **RADIUS LED BT A R1** Проблесковый маячок без встроенной антенны для двигателей с питанием 24 V.		new D114094 00003 - **RADIUS LED BT A R0** Сигнальная лампа без встроенной антенны для двигателей с напряжением питания 24 V.
	new D114168 00003 - **RADIUS LED BT A R1 W** Сигнальная лампа со встроенной антенной для двигателей с питанием 24 V. Белая сигнальная лампа.		P111782 - **COMPACTA A20-180** Пара фотоэлементов, регулируемых на 180° по горизонтали. Диапазон — 20 м. Электропитание: 12-33 В переменного тока / 15-35 В постоянного тока
	N999620 - **SAS1 KIT B GDA 260 B01** Кронштейны для потолочного крепления TIZIANO B GDA макс. до 30 cm		N999621 - **SAS2 KIT B GDA 260 B01** Кронштейны для потолочного крепления TIZIANO B GDA макс. до 50 cm
	P115005 - **SM1** Наружное ручное устройство разблокировки для подъемно-поворотных гаражных ворот (1 привод)		N733069 - **SET/S** Наружное устройство разблокировки для секционных и подъемно-поворотных изолированных ворот толщиной до 50 mm.

Что такое U-Link?

Технология, открывающая новые возможности

U-Link (Universal Link) — это эксклюзивная платформа BFT, которую можно использовать для создания высокотехнологичных экосистем.
При автоматизации доступа в дом ее можно использовать для связи со всеми устройствами автоматизации доступа в дом любой марки.
Она экономит время и позволяет легко и без забот контролировать все устройства.

Интуитивно- понятная
Простота установки и использования

Возможность расширения
Возможность добавлять столько устройств, сколько нужно

Гибкость
Позволяет создавать группы взаимосвязанных устройств

Практичность
Работает как с подключением к Интернету, так и без него

Функциональность
Ее параметры можно контролировать удаленно с помощью специальных приложений

Вся нужная информация на экране: подробнее об этой удивительной технологии

Уникальная платформа, которую можно использовать для создания высокотехнологичных экосистем и которая предлагает широкий спектр решений для самых разных секторов.

Эта платформа с закрытым исходным кодом является ключевой особенностью продуктов BFT: благодаря картам B-EBA и приемнику Clonix U-Link она подходит для любого протокола или продукта автоматизации доступа (включая продукты компании BFT, продукты не компании BFT и более старых версий), и ее можно использовать в самых разных секторах. Это означает, что любое устройство становится интеллектуальным, если его можно связать с другими системами, используя язык, который становится универсальным.

U-Control HOME

U-Control HOME — это приложение, которое позволяет открывать ворота в дом и удаленно управлять средствами автоматизации компании BFT с помощью смартфона. Версию для iOS можно использовать для автоматического открытия средств автоматизации при приближении к ним.

U-Base 2

Пакет программного обеспечения для простой и удобной установки, технического обслуживания и выявления неисправностей в приводах, совместимых с U-Link.

U-SDK

U-SDK — это инновационное приложение, которое позволяет легко интегрировать средства автоматизации BFT в сеть BMS и сделать их совместимыми с ней.

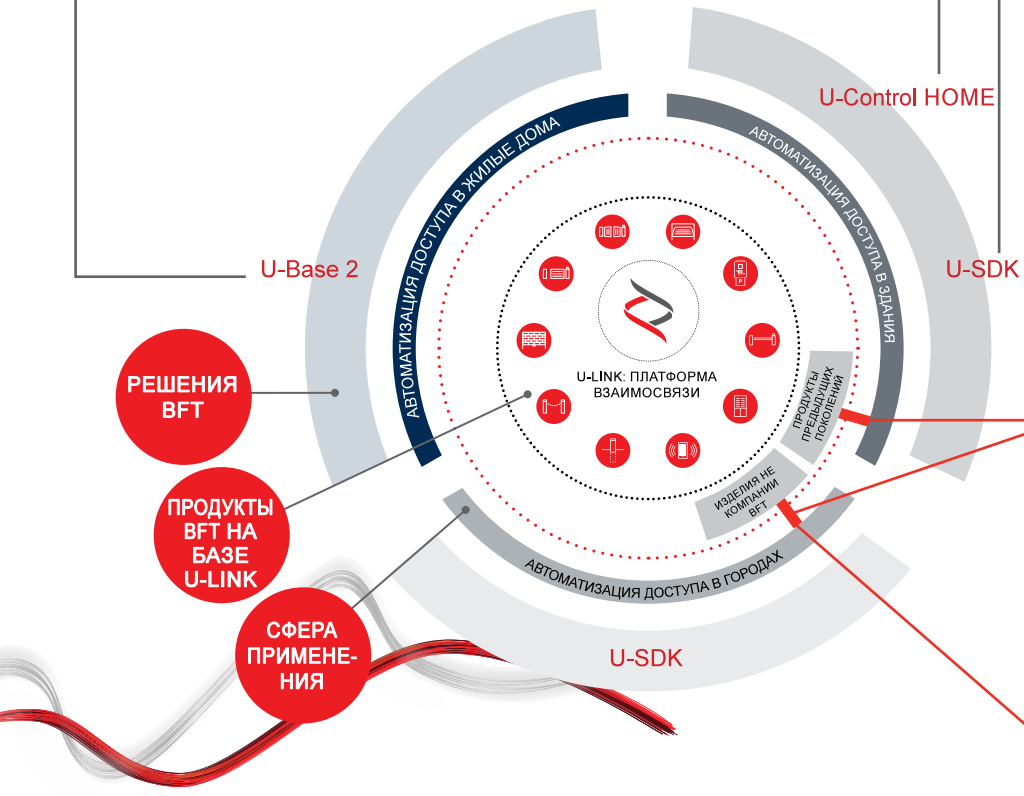

Clonix U-Link

Подключение к системе U-Link продуктов предыдущих поколений и не компании BFT

Можно ли подключить к U-Link сторонние приводы или продукты других производителей? Да, благодаря приемникам Clonix. Дополнительное оборудование, которое не устанавливает ограничений.

B-EBA

Непосредственная связь с приводами

Карты расширения B-EBA позволяют подключать внешние устройства, такие как ПК, смартфоны и планшеты, к приводу BFT и приемнику Clonix либо подключать несколько изделий BFT в сети U-Link. Это дополнительное оборудование можно подключать через U-Link и по протоколам Bluetooth, Wi-Fi, Z-Wave и TCP/IP, а также с помощью последовательного интерфейса RS485. Устройство, которое точно демонстрирует, что именно BFT подразумевает под взаимосвязью.

INFORMATION REGARDING THE PROTECTION OF THE INDUSTRIAL AND INTELLECTUAL PROPERTY RIGHTS OF BFT. BFT S.p.A. protects its industrial property by depositing trademarks, patents, models and designs. The intellectual property of BFT S.p.A. is protected by copyright law. BFT S.p.A. also protects its know-how by taking measures to protect the technical and commercial information inherent in its company and products. All the products in this catalogue are ORIGINAL BFT MODELS and only BFT S.p.A is authorised to produce them and market them anywhere in the world. All the commercial names in this catalogue are owned by BFT S.p.A., and only BFT S.p.A. is authorised to use them in relation to the corresponding merchandise category. FALSIFIERS WILL BE PROCEEDED AGAINST IN ACCORDANCE WITH BOTH CIVIL AND CRIMINAL LAW. THESE CONDITIONS NOT ONLY GUARANTEE THE INTELLECTUAL PROPERTY RIGHTS OF BFT, BUT ALSO PROTECT CUSTOMERS BY GUARANTEEING THAT THE PRODUCTS THEY ARE PURCHASING ARE ORIGINAL BFT PRODUCTS RESULTING FROM STUDIES AND DESIGNS WITHIN THE BFT COMPANY.