Be ahead

HOME
ACCESS AUTOMATION

SUB

SUB

Hydraulic automation systems for swing gates

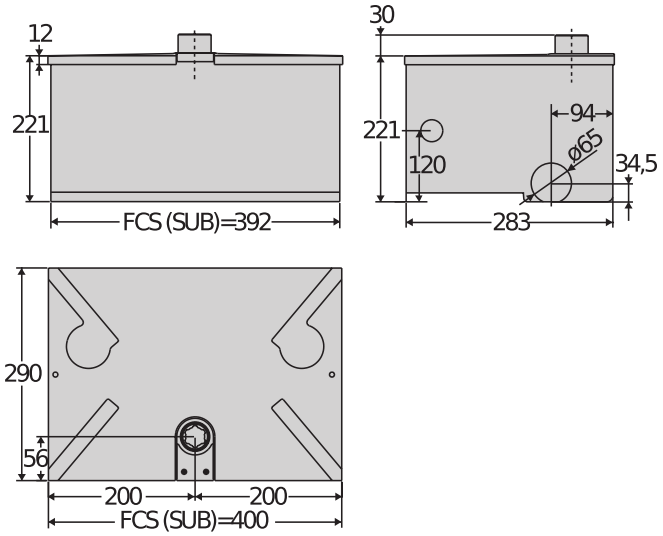

Полный ассортимент гидродинамических приводов подземной установки для очень интенсивного использования. Возможно применение на любых объектах: промышленных, жилых частных или в многоквартирных домах.
Это компактные и прочные устройства, предназначенные для автоматизации створок распашных ворот шириной до 3,5 м и весом до 800 кг.
В наличии имеются, как реверсивные, так и нереверсивные модели, с замедлением или без замедления при открытии и при закрытии, а также с открытием под углом до 180°.

Моноблочная конструкция позволяет выполнять очень аккуратные на вид инсталляции с долгим сроком службы.

Замедление в фазе закрытия обеспечивает бесшумное и плавное перемещение даже больших створок. Кроме того, регулировочный винт позволяет адаптировать интенсивность замедления к требованиям каждой ситуации.

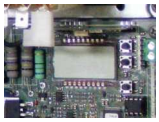

Блок управления с дисплеем программирования и новая упрощенная система программирования со сценариями.

Hydraulic automation systems for swing gates

SUB

Код	Ci	Имя	Описание
P930026 00001	2600858	SUB DX	Гидродинамический заземленный 230 V привод Треугольный ключ для створок распашных ворот до 1,8 m. Время маневра 24 s. Правосторонний привод. очень интенсивное
P930026 00002	2600859	SUB SX	Гидродинамический заземленный 230 V привод Треугольный ключ для створок распашных ворот до 1,8 m. Время маневра 24 s. Левосторонний привод. очень интенсивное
P930012 00005	2601416	SUB R DX	Нереверсивный подземный 230 V гидродинамический привод для створок распашных ворот до 1,8 m с замедлением. Время маневра 14+замедл, s, правосторонний привод. Замедление
P930012 00006	2611674	SUB R SX	Нереверсивный подземный 230 V гидродинамический привод для створок распашных ворот до 1,8 m с замедлением. Время маневра 14+замедл, s, левосторонний привод. Замедление
P930012 00007	2611675	SUB R UL/CSA DX	Нереверсивный подземный 120 V гидродинамический привод для створок распашных ворот до 3,5 m с замедлением. Время маневра 14+замедл, s, правосторонний привод. Замедление
P930012 00009	2611677	SUB R WINTER DX	Нереверсивный подземный 230 V гидродинамический привод для створок распашных ворот до 1,8 m с замедлением. Время маневра 14+замедл, s, правосторонний привод. Суровые температуры
P930012 00010	2611678	SUB R WINTER SX	Нереверсивный подземный 230 V гидродинамический привод для створок распашных ворот до 1,8 m с замедлением. Время маневра 14+замедл, s, левосторонний привод. Суровые температуры
P930009 00004	2601480	SUB E DX	Гидродинамический заземленный 230 V привод Реверсивный для створок распашных ворот до 2,5 m. Время маневра 24 s. Правосторонний привод. очень интенсивное
P930009 00005	2611668	SUB E SX	Гидродинамический заземленный 230 V привод Реверсивный для створок распашных ворот до 2,5 m. Время маневра 24 s. Правосторонний привод. очень интенсивное
P930013 00007	2600975	SUB ER DX	Reversible underground 230 V hydraulic operator for swing gates up to 2,5 m with soft closing. Operation time 14+slowdown s. Right-hand operator. Замедление
P930013 00008	2600974	SUB ER SX	Reversible underground 230 V hydraulic operator for swing gates up to 2,5 m with soft closing. Operation time 14+slowdown s. Left-hand operator. Замедление
P930014 00005	2611681	SUB EL DX	Гидродинамический заземленный 230 V привод Реверсивный для створок распашных ворот до 3,5 m. Время маневра 33 s. Правосторонний привод. очень интенсивное
P930014 00006	2600973	SUB EL SX	Гидродинамический заземленный 230 V привод Реверсивный для створок распашных ворот до 3,5 m. Время маневра 33 s. Левосторонний привод. очень интенсивное
P930010 00005	2601300	SUB G DX	Гидродинамический заземленный 230 V привод Треугольный ключ для створок распашных ворот до 1,8 m. Время маневра 33 s. Правосторонний привод. очень интенсивное
P930010 00006	2600026	SUB G SX	Гидродинамический заземленный 230 V привод Треугольный ключ для створок распашных ворот до 1,8 m. Время маневра 33 s. Правосторонний привод. очень интенсивное
P930010 00007	2611671	SUB G UL/CSA DX	Гидродинамический заземленный 120 V привод Нереверсивный для створок распашных ворот до 3,5 m. Время маневра 33 s. Правосторонний привод. очень интенсивное
P930011 00005	2601256	SUB EG DX	Гидродинамический заземленный 230 V привод Реверсивный для створок распашных ворот до 1,8 m. Время маневра 24 s. Правосторонний привод. очень интенсивное
P930011 00006	2601257	SUB EG SX	Гидродинамический заземленный 230 V привод Реверсивный для створок распашных ворот до 1,8 m. Время маневра 24 s. Правосторонний привод. очень интенсивное

Hydraulic automation systems for swing gates

RIGEL 6 220-230V 50/60HZ: Универсальная панель управления с дисплеем для одного или двух операторов 230 В - 600 + 600 Вт

Cp D113833 00002 - Ci 2600589 - RIGEL 6 220-230V 50/60HZ - Рекомендуемый

- Универсальная панель управления с дисплеем для одного или двух операторов 230 В - 600 + 600 Вт
- Применение: универсальная панель управления для одного или двух приводов.
- Питание: 230V однофазное
- Электропитание приводов: 230 В, одна фаза, 600 + 600 Вт
- Основные характеристики: съемные клеммные колодки, программирование и диагностика с помощью дисплея, встроенный четырехканальный приемник, подключение электрического английского или магнитного замка, электронный ограничитель крутящего момента, электронное торможение при открытии и закрытии, отдельные входы концевых выключателей для каждого двигателя, возможность семафорного управления и предварительного подогрева гидравлических приводов, недельный таймер, возможность удаления какого-либо пульта дистанционного управления, настройка 4-х радиоканалов, настройка действия программируемого по времени выхода, регулируемая чувствительность к препятствию.
- Основные функции: автоматическое повторное закрытие, отдельное время работы двигателя, блокировка при закрытии, гидравлический удар, пошаговая логика 2/3/4, частичное открытие, быстрое закрытие, раздельное открытие и закрытие
- Совместимость: RIGEL 5 - RIGEL 4 - RIGEL 3 - RIGEL N

	SUB DX	SUB SX	SUB R DX	SUB R SX	SUB R UL/CSA DX	SUB R WINTER DX
Блок управления	RIGEL 6	RIGEL 6	RIGEL 6	RIGEL 6	RIGEL 6	RIGEL 6
Питание	230 V	230 V	230 V	230 V	230 V	230 V
Напряжение двигателя	230 V	230 V	230 V	230 V	120 V	230 V
Входная мощность	250 W	250 W	250 W	250 W	250 W	250 W
Максимальная ширина двери/створки ворот	1,8 m	1,8 m	1,8 m	1,8 m	3,5 m	1,8 m
Максимальный вес двери/створки ворот	800 kg	800 kg	800 kg	800 kg	800 kg	800 kg
Максимальный угол	130 °	130 °	130 °	130 °	130 °	130 °
Время выполнения цикла	24 s	24 s	14+замедл, s	14+замедл, s	14+замедл, s	14+замедл, s
Тип концевого выключателя	Время работы	Время работы	Время работы	Время работы	Время работы	Время работы
Замедление	нет	нет	ДА	ДА	ДА	ДА
Блокировка	Гидравлическая при открытии/закрытии	Гидравлическая при открытии/закрытии	Гидравлическая при открытии/закрытии	Гидравлическая при открытии/закрытии	Гидравлическая при открытии/закрытии	Гидравлическая при открытии/закрытии
Разблокирование	Треугольный ключ	Треугольный ключ	Треугольный ключ	Треугольный ключ	Нереверсивный	Нереверсивный
Реакция на удар	Гидравлическое сцепление	Гидравлическое сцепление	Гидравлическое сцепление	Гидравлическое сцепление	Гидравлическое сцепление	Гидравлическое сцепление
Частота использования	очень интенсивное	очень интенсивное	очень интенсивное	очень интенсивное	очень интенсивное	очень интенсивное
Степень защиты	IP67	IP67	IP67	IP67	IP67	IP67
Условия окружающей среды	-10 ÷ 60 °C	-10 ÷ 60 °C	-10 ÷ 60 °C	-10 ÷ 60 °C	-10 ÷ 60 °C	-30 ÷ 60 °C

	SUB R WINTER SX	SUB E DX	SUB E SX	SUB ER DX	SUB ER SX	SUB EL DX
Блок управления	RIGEL 6	RIGEL 6	RIGEL 6	RIGEL 6	RIGEL 6	RIGEL 6
Питание	230 V	230 V	230 V	230 V	230 V	230 V
Напряжение двигателя	230 V	230 V	230 V	230 V	230 V	230 V
Входная мощность	250 W	250 W	250 W	250 W	250 W	250 W
Максимальная ширина двери/створки ворот	1,8 m	2,5 m	2,5 m	2,5 m	2,5 m	3,5 m
Максимальный вес двери/створки ворот	800 kg	800 kg	800 kg	800 kg	800 kg	800 kg
Максимальный угол	130 °	130 °	130 °	130 °	130 °	130 °
Время выполнения цикла	14+замедл, s	24 s	24 s	14+замедл, s	14+замедл, s	33 s
Тип концевого выключателя	Время работы	Время работы	Время работы	Время работы	Время работы	Время работы
Замедление	ДА	нет	нет	ДА	ДА	нет
Блокировка	Гидравлическая при открытии/закрытии	Гидравлическая при открытии/закрытии	Гидравлическая при открытии/закрытии	Электрический замок	Электрический замок	Электрический замок
Разблокирование	Нереверсивный	Реверсивный	Реверсивный	Реверсивный	Реверсивный	Реверсивный

Hydraulic automation systems for swing gates

	SUB R WINTER SX	SUB E DX	SUB E SX	SUB ER DX	SUB ER SX	SUB EL DX
Реакция на удар	Гидравлическое сцепление	Гидравлическое сцепление	Гидравлическое сцепление	Гидравлическое сцепление	Гидравлическое сцепление	Гидравлическое сцепление
Частота использования	очень интенсивное	очень интенсивное	очень интенсивное	очень интенсивное	очень интенсивное	очень интенсивное
Степень защиты	IP67	IP67	IP67	IP67	IP67	IP67
Условия окружающей среды	-30 ÷ 60 °C	-10 ÷ 60 °C	-10 ÷ 60 °C	-10 ÷ 60 °C	-10 ÷ 60 °C	-10 ÷ 60 °C

	SUB EL SX	SUB G DX	SUB G SX	SUB G UL/CSA DX	SUB EG DX	SUB EG SX
Блок управления	RIGEL 6	RIGEL 6	RIGEL 6	RIGEL 6	RIGEL 6	RIGEL 6
Питание	230 V	230 V	230 V	230 V	230 V	230 V
Напряжение двигателя	230 V	230 V	230 V	120 V	230 V	230 V
Входная мощность	250 W	250 W	250 W	250 W	250 W	250 W
Максимальная ширина двери/створки ворот	3,5 m	1,8 m	1,8 m	3,5 m	1,8 m	1,8 m
Максимальный вес двери/створки ворот	800 kg	800 kg	800 kg	800 kg	800 kg	800 kg
Максимальный угол	130 °	180 °	180 °	180 °	130 °	130 °
Время выполнения цикла	33 s	33 s	33 s	33 s	24 s	24 s
Тип концевого выключателя	Время работы	Время работы	Время работы	Время работы	Время работы	Время работы
Замедление	нет	нет	нет	нет	нет	нет
Блокировка	Электрический замок	Гидравлическая при открытии/закрытии	Гидравлическая при открытии/закрытии	Гидравлическая при открытии/закрытии	Гидравлическая при открытии/закрытии	Гидравлическая при открытии/закрытии
Разблокирование	Реверсивный	Треугольный ключ	Треугольный ключ	Нереверсивный	Реверсивный	Реверсивный
Реакция на удар	Гидравлическое сцепление	Гидравлическое сцепление	Гидравлическое сцепление	Гидравлическое сцепление	Гидравлическое сцепление	Гидравлическое сцепление
Частота использования	очень интенсивное	очень интенсивное	очень интенсивное	очень интенсивное	очень интенсивное	очень интенсивное
Степень защиты	IP67	IP67	IP67	IP67	IP67	IP67
Условия окружающей среды	-10 ÷ 60 °C	-10 ÷ 60 °C	-10 ÷ 60 °C	-10 ÷ 60 °C	-10 ÷ 60 °C	-10 ÷ 60 °C

Cp D114092 00002 - **Ci** 2601365
ALCOR AC A

Блок управления со встроенным приемником, без дисплея, стандартная клеммная колодка

Cp D113680 00002 - **Ci** 2600108
ALPHA SD

Универсальная панель управления с потенциометрами для одного привода с однофазным напряжением питания 230 В/500 Вт

Cp N733066 00003 - **Ci** 2600784
FCS DX

Несущий фундаментный короб для возможности установки правостороннего привода SUB, позволяет легко выполнять техобслуживание, не снимая створку

Cp N733066 00004 - **Ci** 2600785
FCS SX

Несущий фундаментный короб для возможности установки левостороннего привода SUB, позволяет легко выполнять техобслуживание, не снимая створку

Cp N733066 00001 - **Ci** 2610894
CPS DX

Несущий фундаментный короб для возможности установки правостороннего привода SUB

Cp N733066 00002 - **Ci** 2610895
CPS SX

Несущий фундаментный короб для возможности установки левостороннего привода SUB

Cp N733092 - **Ci** 2600370
CPS G

Несущий коробчатый фундамент для подготовки к сборке правого и левого привода SUB G

Hydraulic automation systems for swing gates

РЕКОМЕНДУЕМЫЕ ДОПОЛНИТЕЛЬНЫЕ ПРИНАДЛЕЖНОСТИ

	Cp D610256 - **Ci** 2600599 **CLS/82** Треугольный ключ разблокировки для приводов SUB, Д. = 82 mm		**Cp** N728002 - **Ci** 2600776 **BSC** Рычаг для установки привода SUB вне оси ворот
	Cp D111013 - **Ci** 2607261 **ME** Плата управления электрическим замком 24 В перемен. тока для автоматики на 230 В		**Cp** P111782 - **Ci** 2601411 **COMPACTA A20-180** Пара фотоэлементов, регулируемых на 180° по горизонтали. Диапазон — 20 м. Электропитание: 12-33 В переменного тока / 15-35 В постоянного тока
	Cp D114094 00002 - **Ci** 2607540 **RADIUS LED AC A R0** Сигнальная лампа без встроенной антенны для двигателей с напряжением питания 230 V.		**Cp** D114093 00002 - **Ci** 2607538 **RADIUS LED AC A R1** Проблесковый маячок без встроенной антенны для двигателей с питанием 230 V.
	new **Cp** P123032 00001 - **Ci** 2613516 **EBP AC A 230V 50/60HZ** 230V vertical electric lock.		new **Cp** P123032 00002 - **Ci** 2613517 **EBP AC A 120V 50/60Hz** 120V vertical electric lock.

Что такое U-Link?

Технология, открывающая новые возможности

U-Link (Universal Link) — это эксклюзивная платформа BFT, которую можно использовать для создания высокотехнологичных экосистем.
При автоматизации доступа в дом ее можно использовать для связи со всеми устройствами автоматизации доступа в дом любой марки.
Она экономит время и позволяет легко и без забот контролировать все устройства.

Интуитивно- понятная
Простота установки и использования

Возможность расширения
Возможность добавлять столько устройств, сколько нужно

Гибкость
Позволяет создавать группы взаимосвязанных устройств

Практичность
Работает как с подключением к Интернету, так и без него

Функциональность
Ее параметры можно контролировать удаленно с помощью специальных приложений

Вся нужная информация на экране: подробнее об этой удивительной технологии

Уникальная платформа, которую можно использовать для создания высокотехнологичных экосистем и которая предлагает широкий спектр решений для самых разных секторов.

Эта платформа с закрытым исходным кодом является ключевой особенностью продуктов BFT: благодаря картам B-EBA и приемнику Clonix U-Link она подходит для любого протокола или продукта автоматизации доступа (включая продукты компании BFT, продукты не компании BFT и более старых версий), и ее можно использовать в самых разных секторах. Это означает, что любое устройство становится интеллектуальным, если его можно связать с другими системами, используя язык, который становится универсальным.

U-Control HOME

U-Control HOME — это приложение, которое позволяет открывать ворота в дом и удаленно управлять средствами автоматизации компании BFT с помощью смартфона. Версию для iOS можно использовать для автоматического открытия средств автоматизации при приближении к ним.

U-Base 2

Пакет программного обеспечения для простой и удобной установки, технического обслуживания и выявления неисправностей в приводах, совместимых с U-Link.

U-SDK

U-SDK — это инновационное приложение, которое позволяет легко интегрировать средства автоматизации BFT в сеть BMS и сделать их совместимыми с ней.

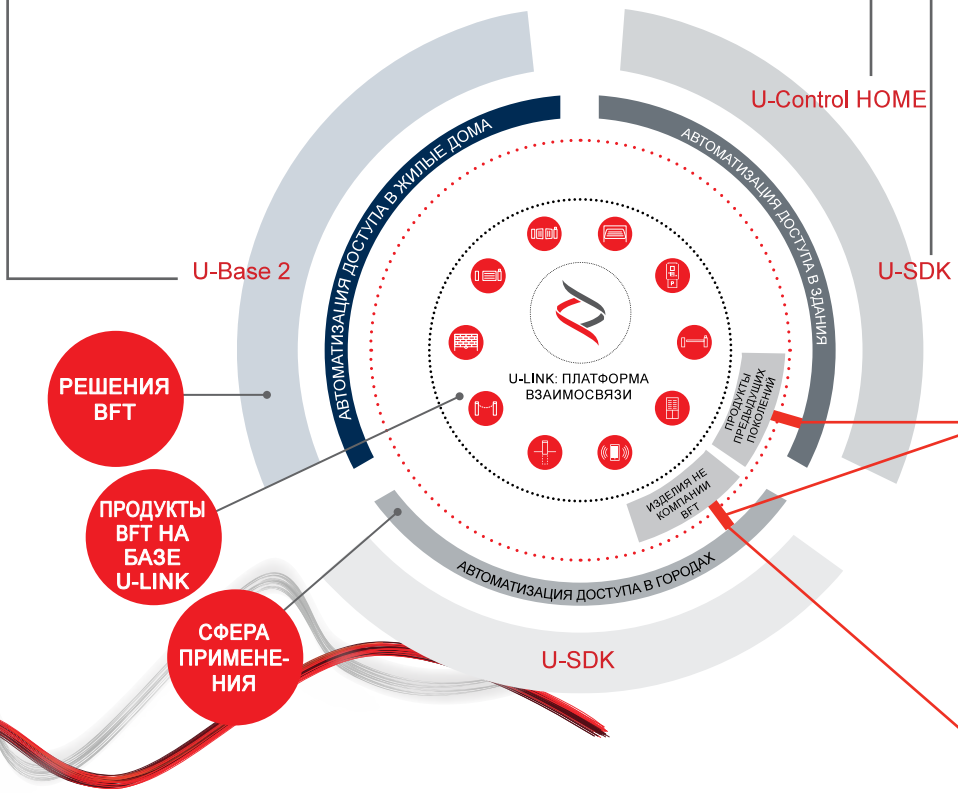

Clonix U-Link

Подключение к системе U-Link продуктов предыдущих поколений и не компании BFT

Можно ли подключить к U-Link сторонние приводы или продукты других производителей? Да, благодаря приемникам Clonix. Дополнительное оборудование, которое не устанавливает ограничений.

B-EBA

Непосредственная связь с приводами

Карты расширения B-EBA позволяют подключать внешние устройства, такие как ПК, смартфоны и планшеты, к приводу BFT и приемнику Clonix либо подключать несколько изделий BFT в сети U-Link. Это дополнительное оборудование можно подключать через U-Link и по протоколам Bluetooth, Wi-Fi, Z-Wave и TCP/IP, а также с помощью последовательного интерфейса RS485. Устройство, которое точно демонстрирует, что именно BFT подразумевает под взаимосвязью.

INFORMATION REGARDING THE PROTECTION OF THE INDUSTRIAL AND INTELLECTUAL PROPERTY RIGHTS OF BFT. BFT S.p.A. protects its industrial property by depositing trademarks, patents, models and designs. The intellectual property of BFT S.p.A. is protected by copyright law. BFT S.p.A. also protects its know-how by taking measures to protect the technical and commercial information inherent in its company and products. All the products in this catalogue are ORIGINAL BFT MODELS and only BFT S.p.A is authorised to produce them and market them anywhere in the world. All the commercial names in this catalogue are owned by BFT S.p.A., and only BFT S.p.A. is authorised to use them in relation to the corresponding merchandise category. FALSIFIERS WILL BE PROCEEDED AGAINST IN ACCORDANCE WITH BOTH CIVIL AND CRIMINAL LAW. THESE CONDITIONS NOT ONLY GUARANTEE THE INTELLECTUAL PROPERTY RIGHTS OF BFT, BUT ALSO PROTECT CUSTOMERS BY GUARANTEEING THAT THE PRODUCTS THEY ARE PURCHASING ARE ORIGINAL BFT PRODUCTS RESULTING FROM STUDIES AND DESIGNS WITHIN THE BFT COMPANY.