Be ahead

HOME
ACCESS AUTOMATION

SUB BT

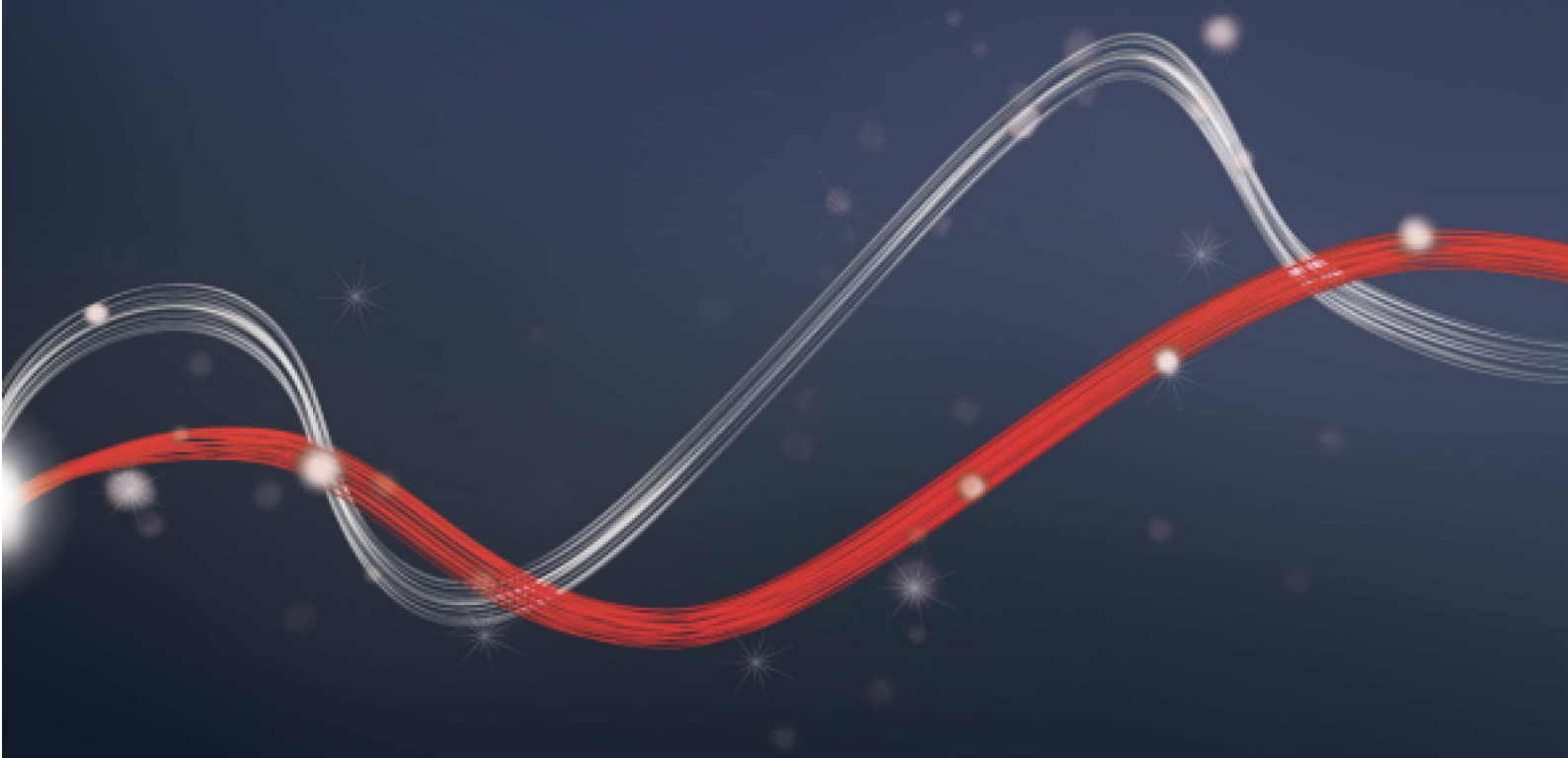

SUB BT

Hydraulic automation systems for swing gates

ee link · er ready · d-track · 24 V · U-Link

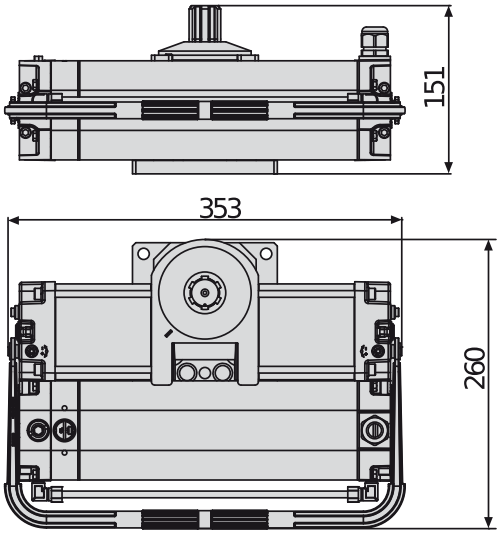

Operador oleodinâmico de baixa tensão de uso muito intensivo, adequado a qualquer tipo de aplicação, residencial, industrial ou condomínios.
Compacto e robusto, pode automatizar folhas de portões batentes até 2,5 metros de largura e até 800 kg de peso.
Dotado de batentes mecânicos integrados e encoder virtual, garante a máxima segurança anti-esmagamento graças ao abrandamento electrónico e ao sistema D-Track

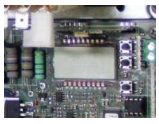

Central de comando com visor de programação e nova programação simplificada com cenários.

Batentes mecânicos com ampla regulação no interior do automatismo.

A estrutura monobloco permite instalações esteticamente muito limpas e extremamente fiáveis no tempo.

Hydraulic automation systems for swing gates

SUB BT

Código	Nome	Descrição
P930123 00001	SUB BT	Automatismo oleodinâmico irreversível subterrâneo de baixa tensão para folhas de batente até 2.5 m. 800 kg de peso. D-Track

THALIA P: Quadro de comando para 1 ou 2 automatismos de 24 V para portões de batente electromecânicos e oleodinâmicos com gestão de fechadura eléctrica, para sistemas de elevada complexidade.

D113747 00002 - THALIA P - Aconselhado

- Ficha de alimentação: 230 V monofásico
- Alimentação operadores: 24 V DC 240 W máx. por cada operador
- Características principais: régua de terminais extraível com novo padrão a cores, programação simplificada para cenários com visor e receptor bi-canal integrado, anti-esmagamento baseado no sistema D-Track, desaceleração em abertura e fecho e programação automática electrónicos
- Funções principais: fecho automático, fecho rápido, abertura parcial, funcionamento com humano presente, conexão directa alimentada, fechadura e electrónica e electroíman, conexão directa, encosto 8K2.
- Aplicação: painel de visualização para 1 ou 2 operadores em 24 V
- Compatibilidade: LIBRA C MA, LIBRA, LIBRA R, LIBRA MA R

	SUB BT
Central de comando	THALIA P
Ficha de alimentação	230 V
Tensão do motor	24 V
Potência absorvida	300 W
Largura máx. da folha da porta/do portão	2,50 m
Peso máx. da folha da porta/do portão	800 kg
Ângulo máximo	120 °
Tempo de manobra	13 s
Abrandamento	Sim
Bloqueio	Sistema hidráulico na abertura/fecho
Desbloqueio	Alavanca ou alavanca com chave personalizada
Reação ao choque	D-Track
Frequência de utilização	muito Intensivo
Grau de proteção	IP67
Condições ambientais	-20 ÷ 60 °C

D113745 00002 - **THALIA**

Quadro de comando para 1 ou 2 automatismos de 24 V para portões de batente eletromecânicos.

N733480 00001 - **FCS BT**

Caixa de fundação para operadores série SUB BT

N733392 - **SCC**

Desbloqueio para ELI AC A, ELI BT A e SUB BT com chave de alavanca.

N733502 - **SCP**

Desbloqueio para ELI AC A, ELI BT A e SUB BT com chave personalizada.

Hydraulic automation systems for swing gates

ACESSÓRIOS RECOMENDADOS

P111782 - **COMPACTA A20-180**

Par de fotocélulas ajustáveis horizontalmente a 180°. Alcance 20 m. Alimentação elétrica 12 – 33 Vac/15 – 35 Vdc

new D114093 00003 - **RADIUS LED BT A R1**

Sinalizador luminoso intermitente sem antena integrada para motores com alimentação de 24 V.

P125020 - **BBT BAT**

Kit baterias de emergência para THALIA e THALIA P

new D114094 00003 - **RADIUS LED BT A R0**

Sinalizador luminoso intermitente sem antena integrada para motores alimentados 24 V.

new D114168 00003 - **RADIUS LED BT A R1 W**

Sinalizador luminoso intermitente com antena integrada para motores com uma alimentação elétrica de 24 V. Sinalizador luminoso intermitente branco.

Hydraulic automation systems for swing gates

O que é a U-Link?

A tecnologia que lhe dá mais poder

A U-Link, Universal Link, é uma plataforma exclusiva da BFT que pode ser utilizada para criar ecossistemas de alta tecnologia.
Na área da Automação de Acesso Doméstico, pode ser utilizada para comunicar com todos os dispositivos de automação de acesso doméstico de qualquer marca.
Poupa tempo e permite controlar tudo facilmente e sem preocupações.

É intuitiva
Fácil de instalar e utilizar

É expansível
Pode adicionar todos os dispositivos que quiser

É flexível
Permite criar grupos de produtos interligados

É prática
Funciona com ou sem ligação à Internet

É funcional
As configurações podem ser controladas remotamente com aplicações dedicadas

Hydraulic automation systems for swing gates

Tudo num único ecrã: saiba mais sobre esta tecnologia fantástica

Uma plataforma exclusiva a nível global que pode ser utilizada para criar ecossistemas de alta tecnologia, oferecendo uma vasta gama de soluções para muitos setores diferentes.

Esta plataforma exclusiva, que é uma caraterística essencial dos produtos BFT, graças às placas B-EBA e ao recetor Clonix U-Link, é adequada para qualquer protocolo ou produto de automação de acesso (incluindo produtos que não sejam da BFT e versões antigas) e pode ser utilizada em muitos setores diferentes. Isto significa que qualquer dispositivo passa a ser um dispositivo inteligente que pode ser interligado com outros sistemas, utilizando uma linguagem que está a tornar-se universal.

U-Control HOME

A U-Control HOME é a aplicação que lhe permite abrir o portão da sua casa e controlar remotamente automações BFT com o seu smartphone. A versão para iOS pode ser utilizada para abrir automaticamente uma automação quando estiver perto dela.

U-Base 2

Um pacote de software para instalação, manutenção e identificação de quaisquer falhas nos operadores compatíveis com U-Link, de forma fácil e prática.

U-SDK

A U-SDK é uma aplicação que permite compatibilizar e integrar facilmente as automações BFT numa rede BMS.

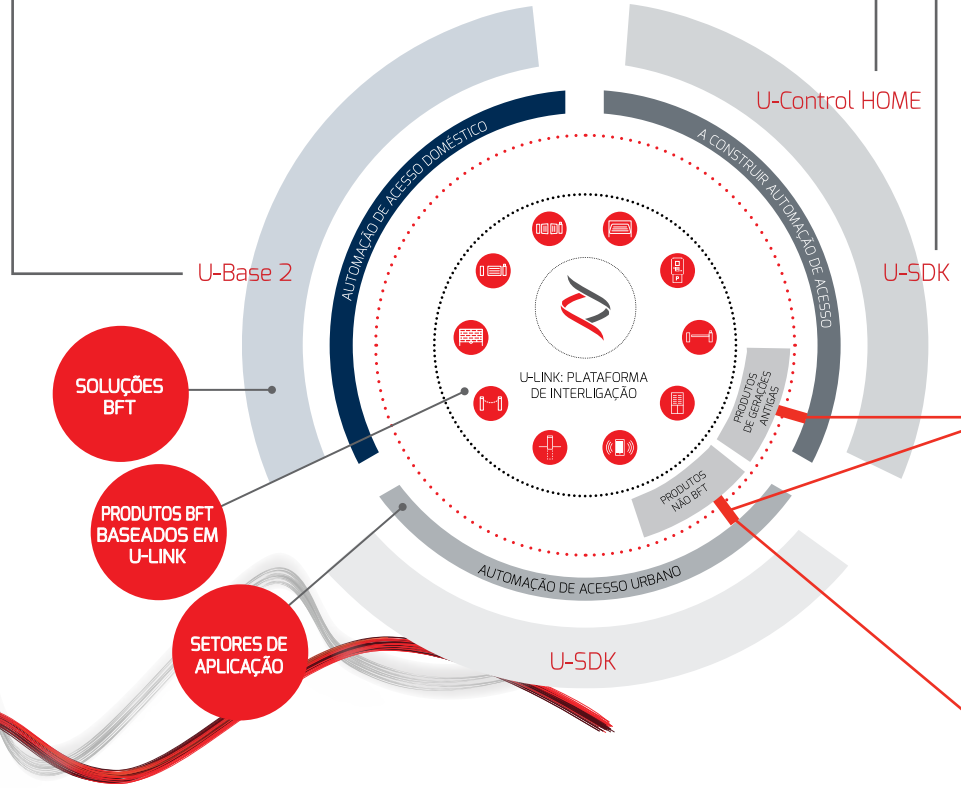

Clonix U-Link

Ligue produtos que não tenham sido concebidos para U-Link e produtos que não sejam da BFT a sistemas U-Link.

É possível ligar operadores BFT que não tenham sido concebidos para U-Link ou produtos de outras marcas à U-Link? Sim, graças aos recetores Clonix. Acessórios que não aceitam limites.

B-EBA

Uma ligação direta aos seus operadores.

As placas de expansão B-EBA permitem ligar dispositivos externos, como PC, smartphones e tablets, a um operador BFT e a um recetor Clonix ou ligar vários produtos BFT numa rede U-Link. Estes acessórios integram-se com a tecnologia U-Link e com os protocolos Bluetooth, Wifi, Z-Wave e TCP/IP, além da interface série RS485. Um dispositivo que demonstra exatamente o que a BFT quer dizer com "interligação".

INFORMATION REGARDING THE PROTECTION OF THE INDUSTRIAL AND INTELLECTUAL PROPERTY RIGHTS OF BFT. BFT S.p.A. protects its industrial property by depositing trademarks, patents, models and designs. The intellectual property of BFT S.p.A. is protected by copyright law. BFT S.p.A. also protects its know-how by taking measures to protect the technical and commercial information inherent in its company and products. All the products in this catalogue are ORIGINAL BFT MODELS and only BFT S.p.A is authorised to produce them and market them anywhere in the world. All the commercial names in this catalogue are owned by BFT S.p.A., and only BFT S.p.A. is authorised to use them in relation to the corresponding merchandise category. FALSIFIERS WILL BE PROCEEDED AGAINST IN ACCORDANCE WITH BOTH CIVIL AND CRIMINAL LAW. THESE CONDITIONS NOT ONLY GUARANTEE THE INTELLECTUAL PROPERTY RIGHTS OF BFT, BUT ALSO PROTECT CUSTOMERS BY GUARANTEEING THAT THE PRODUCTS THEY ARE PURCHASING ARE ORIGINAL BFT PRODUCTS RESULTING FROM STUDIES AND DESIGNS WITHIN THE BFT COMPANY.