Be ahead

P7 / P4,5

Hydraulic automation systems for swing gates

BUILDING ACCESS AUTOMATION | URBAN ACCESS AUTOMATION | ee link | er ready | U-Link | d-track

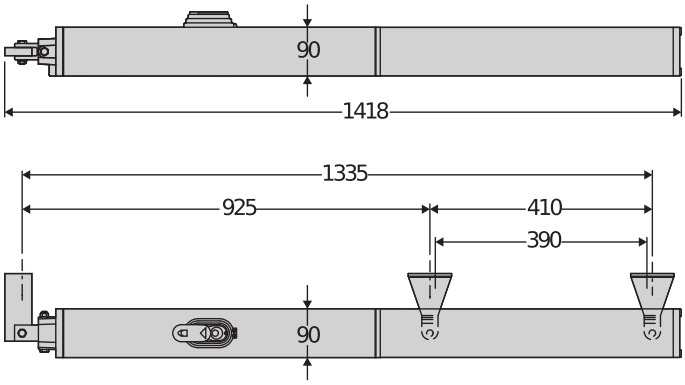

מפעילים חסונים במיוחד לשימוש תעשייתי ולבתי דירות. מסוגלים בצעה אוטומציה של שערי סיבוב עד 7 מטר רוחב ובמשקל של עד 500 ק"ג.
תנועות שער חלקות, שקטות מובטחות על ידי המערכת ההידרולית בעלת ביצועים גבוהים מאוד והאטת הסגירה.
דיוק רב בבקרת משיכה וכוח הדחף מובטח על ידי מערכת שסתומי מעקף.

הזוויתנים האחוריים המפרקיים ומוט החיבור הופכים את ההתקנה פשוטה ואמינה בכל המצבים.

כפתור השחרור מפליז, המוגן באמצעות מפתח אישי, מקל על לפתיחה הידנית של השער במקרה של הפסקת חשמל.

האטת בסגירה המבטיחה תנועה שקטה וחלקה אפילו בשערים הגדולים ביותר. בנוסף, בורג הכוונון מאפשר להתאים את מידת ההאטה לכל מצב.

Hydraulic automation systems for swing gates

P7 / P4,5

תיאור	שם	Ci	קוד
מפעיל הידרולי הפיך לשערי סיבוב עד 4,5 m. 500 kg במשקל. זמן מחזור 28+האטה s. מהלך יעיל 390 mm. זווית מרבית 123 °. האטה בסגירה	P4,5	2600016	P935061 00001
מפעיל הידרולי הפיך לשערי סיבוב עד 4,5 m. 500 kg במשקל. זמן מחזור 28+האטה s. מהלך יעיל 390 mm. זווית מרבית 123 °. טמפרטורות נמוכות מאד	P4,5 WINTER	2611740	P935061 00004
מפעיל הידרולי הפיך לשערי סיבוב עד 4,5 m. 500 kg במשקל. זמן מחזור 28+האטה s. מהלך יעיל 390 mm. זווית מרבית 123 °. האטה בסגירה	P4.5 UL/CSA	2611739	P935061 00003
מפעיל הידרולי הפיך לשערי סיבוב עד 7 m. 500 kg במשקל. זמן מחזור 42+האטה s. מהלך יעיל 390 mm. זווית מרבית 123 °. האטה בסגירה	P7	2600516	P935060 00001
מפעיל הידרולי הפיך לשערי סיבוב עד 7 m. 500 kg במשקל. זמן מחזור 42+האטה s. מהלך יעיל 390 mm. זווית מרבית 123 °. טמפרטורות נמוכות מאד	P7 WINTER	2611736	P935060 00004
מפעיל הידרולי הפיך לשערי סיבוב עד 7 m. 500 kg במשקל. זמן מחזור 42+האטה s. מהלך יעיל 390 mm. זווית מרבית 123 °. האטה בסגירה	P7 UL/CSA	2611735	P935060 00003

RIGEL 6 לוח בקרה אוניברסלי עם תצוגה עבור מפעיל אחד או שניים, 230V - 600+600W: 220-230V 50/60HZ

Cp 00002 D113833 - Ci 2600589 - RIGEL 6 220-230V 50/60HZ - מומלץ

- לוח בקרה אוניברסלי עם תצוגה עבור מפעיל אחד או שניים, 230V - 600+600W
- יישום: לוח בקרה אוניברסלי עבור מפעיל אחד או שניים.
- זינת לוח: 230 וולט חד פזי
- זינת מפעילים: 230V חד פזי 600+600W
- תכונות עיקריות: סרגלי מהדקים נשלפים, תכנות ואבחון עם תצוגה, מקלט ערוץ בפול משולב, תוספת מחבר עבור מקלט נוסף, חיבור לתפס חשמלי או מנעול מגנטי, מגבל מומנט אלקטרוני, האטה אלקטרונית במהלך פתיחה וסגירה, כניסות מפסקי גבול נפרדות לכל מנוע, אפשרות של ניהול-רמזור קדם חימום למפעיל הידראולי עם לוח SSR5
- פונקציות עיקריות: סגירה חוזרת אוטומטית, זמני פעולה נפרדים של המנוע, שמירת מצב נעילה בזמן סגירה, נגיחה (ram), (blow מחזור פעולה של 2/3/4 שלבים, פתיחה חלקית, סגירה מהירה, פתיחה וסגירה נפרדות
- תאימות: RIGEL 5 - RIGEL 4 - RIGEL 3 - N RIGEL

	P4,5	P4,5 WINTER	P4.5 UL/CSA
יחידת בקרה	RIGEL 6	RIGEL 6	RIGEL 6
זינת לוח	230 V	230 V	230 V
מתח מנוע	230 V	230 V	120 V
הספק כניסה	250 W	250 W	250 W
רוחב מירבי של דלת\בנף שער	4,5 m	4,5 m	4,5 m
משקל מירבי של דלת\בנף שער	500 kg	500 kg	500 kg
מהלך בוכנה יעיל	390 mm	390 mm	390 mm
זווית מרבית	123 °	123 °	123 °
זמן מחזור	28+האטה s	28+האטה s	28+האטה s
סוג מפסק גבול	זמן עבודה	זמן עבודה	זמן עבודה
האטה	בסגירה	בסגירה	בסגירה
נעילה	נעילת סולנאויד	נעילת סולנאויד	נעילת סולנאויד
שחרור	הפיך	הפיך	הפיך
תגובה להתנגשות	מצמד הידרולי	מצמד הידרולי	מצמד הידרולי
תדירות שימוש	מאומץ מאוד	מאומץ מאוד	מאומץ מאוד
דרגת הגנה	IP55	IP55	IP55
תנאי סביבה	-10 ÷ 60 °C	-30 ÷ 60 °C	-10 ÷ 60 °C

	P7	P7 WINTER	P7 UL/CSA
יחידת בקרה	RIGEL 6	RIGEL 6	RIGEL 6
זינת לוח	230 V	230 V	230 V
מתח מנוע	230 V	230 V	120 V
הספק כניסה	250 W	250 W	250 W
רוחב מירבי של דלת\בנף שער	7 m	7 m	7 m
משקל מירבי של דלת\בנף שער	500 kg	500 kg	500 kg

Hydraulic automation systems for swing gates

	P7	P7 WINTER	P7 UL/CSA
מהלך בוכנה יעיל	390 mm	390 mm	390 mm
זווית מרבית	123 °	123 °	123 °
זמן מחזור	42+האטה s	42+האטה s	42+האטה s
סוג מפסק גבול	זמן עבודה	זמן עבודה	זמן עבודה
האטה	בסגירה	בסגירה	בסגירה
נעילה	נעילת סולנאויד	נעילת סולנאויד	נעילת סולנאויד
שחרור	הפיך	הפיך	הפיך
תגובה להתנגשות	מצמד הידרולי	מצמד הידרולי	מצמד הידרולי
תדירות שימוש	מאומץ מאוד	מאומץ מאוד	מאומץ מאוד
דרגת הגנה	IP55	IP55	IP55
תנאי סביבה	-10 ÷ 60 °C	-30 ÷ 60 °C	-10 ÷ 60 °C

Cp D114092 00002 - **Ci** 2601365
ALCOR AC A

יחידת בקרה עם מקלט משולב – ללא צג – סרגל חיבורים סטנדרטי

Cp D113680 00002 - **Ci** 2600108
ALPHA SD

Universal control panel with potentiometers for one 230V/500W single-phase operator

אביזרים מומלצים

Cp D610180 - **Ci** 2600598
CLS

מפתח שחרור משולש אורך=52 mm

Cp D111013 - **Ci** 2607261
ME

לוח בקרה עבור מנעול סולנאויד 12Vac עבור מערכת אוטומציה 230V

Cp P111782 - **Ci** 2601411
COMPACTA A20-180

זוג פוטורזיסטורים מתכווננים אופקית °180. טווח 20 מ'. זינת חשמל 12 עד 33 וולט AC / 15 עד 35 וולט DC

Cp D114094 00002 - **Ci** 2607540
RADIUS LED AC A R0

פנס מהבהב ללא אנטנה מוכללת עבור מנועים עם זינת חשמל 230 V.

Cp D114093 00002 - **Ci** 2607538
RADIUS LED AC A R1

אור מהבהב ללא אנטנה משולבת עבור מנועים בעל אספקת מתח 230 V.

new **Cp** P123032 00001 - **Ci** 2613516
EBP AC A 230V 50/60HZ

230V vertical electric lock.

new **Cp** P123032 00002 - **Ci** 2613517
EBP AC A 120V 50/60Hz

120V vertical electric lock.

Hydraulic automation systems for swing gates

מהו U-Link?

טכנולוגיה שמעניקה לך תוספת עוצמה

U-Link, Universal Link, היא פלטפורמה בלעדית של BFT המאפשרת להקים מערכים אקולוגיים של טכנולוגיה מתקדמת.
ניתן לנצל אותה באוטומציית גישה לבית לצורך תקשורת עם התקני אוטומציה לבית, של כל היצרנים.
הדבר חוסך זמן ומאפשר שליטה מלאה בצורה קלה ופשוטה וללא כאבי ראש מיותרים.

היא אינטואיטיבית
ההתקנה והשימוש קלים ופשוטים

היא מותאמת להרחבה
אפשר להוסיף התקנים ללא הגבלה

היא גמישה
מאפשרת ליצור קבוצות של מוצרים מקושרים הדדית

היא פרקטית
פועלת עם קישור לאינטרנט או בלעדיו

היא פונקציונלית
ניתן לשלוט מרחוק בהגדרות שלה באמצעות אפליקציות ייעודיות

Hydraulic automation systems for swing gates

הכל תחת קורת גג אחת: קבל פרטים נוספים על טכנולוגיה מדהימה זו

פלטפורמה עולמית בלעדית המאפשרת להקים מערכים אקולוגיים של טכנולוגיה מתקדמת ולספק מגוון עצום של פתרונות למגזרים רבים ושונים.

פלטפורמה קניינית זו, המהווה מרכיב מרכזי במוצרי BFT, בזכות כרטיסי B-EBA ומקלט U-Link Cloni, מתאימה לשימוש עם כל פרוטוקול או מוצר של אוטומציית גישה (לרבות מוצרי BFT, מוצרים שאינם בטכנולוגיית BFT וגם לגרסאות ישנות יותר). היא מתאימה לשימוש במגוון מגזרים שונים. המשמעות היא שכל התקן הופך להיות התקן חכם שמסוגל להתחבר הדדית למערכות אחרות באמצעות שפה שהולכת ונעשית אוניברסלית.

U-Control HOME

U-Control HOME היא אפליקציה שמאפשרת לפתוח את שער הכניסה לבית ולשלוט מרחוק במערכי BFT Automation באמצעות הסמארטפון. ניתן להשתמש בגרסת ה-iOS כדי לפתוח באופן אוטומטי את מערך האוטומציה כאשר נמצאים בקרבתו.

U-SDK

U-SDK היא אפליקציה שמאפשרת להקנות תאימות למערכי BFT Automation ולשלב אותם בקלות ברשתות BMS.

U-Base 2

חבילת תוכנה להתקנה, ביצוע תחזוקה וזיהוי תקלות במפעילים תואמי-U-Link – בצורה קלה, פשוטה ונוחה.

קלוניקס U-Link

חיבור מוצרים שאינם בטכנולוגיית U-Link או BFT למערכות U-Link.

האם אפשר לחבר מפעילים שאינם בטכנולוגיית U-Link BFT או מוצרים של מותגים אחרים ל-U-Link? כן, בזכות מקלטי קלוניקס. אבזרים בעלי קליטה ללא מגבלות.

B-EBA

קישור ישיר למפעילים

כרטיסי ההרחבה B-EBA מאפשרים לחבר התקנים חיצוניים כגון מחשבים אישיים, מכשירי סמארטפון וטאבלטים למפעיל BFT ולמקלט קלוניקס או לחבר מוצרים אחדים של BFT לרשת U-Link. האבזרים הללו משתלבים עם טכנולוגיית U-Link ועם פרוטוקולי Bluetooth, Wifi, Z-Wave ו-TCP/IP, כמו גם עם ממשק טורי RS485. התקן המפגין קישוריות הדדית במיטבה, כפי ש-BFT מממשת אותה.

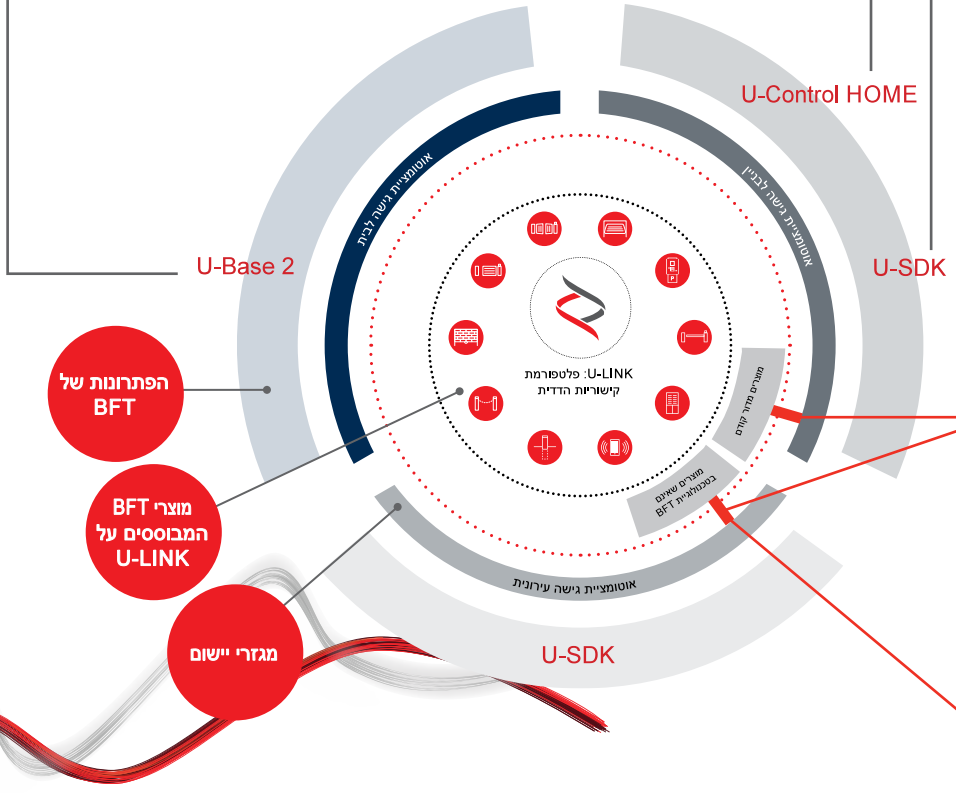

INFORMATION REGARDING THE PROTECTION OF THE INDUSTRIAL AND INTELLECTUAL PROPERTY RIGHTS OF BFT. BFT S.p.A. protects its industrial property by depositing trademarks, patents, models and designs. The intellectual property of BFT S.p.A. is protected by copyright law. BFT S.p.A. also protects its know-how by taking measures to protect the technical and commercial information inherent in its company and products. All the products in this catalogue are ORIGINAL BFT MODELS and only BFT S.p.A is authorised to produce them and market them anywhere in the world. All the commercial names in this catalogue are owned by BFT S.p.A., and only BFT S.p.A. is authorised to use them in relation to the corresponding merchandise category. FALSIFIERS WILL BE PROCEEDED AGAINST IN ACCORDANCE WITH BOTH CIVIL AND CRIMINAL LAW. THESE CONDITIONS NOT ONLY GUARANTEE THE INTELLECTUAL PROPERTY RIGHTS OF BFT, BUT ALSO PROTECT CUSTOMERS BY GUARANTEEING THAT THE PRODUCTS THEY ARE PURCHASING ARE ORIGINAL BFT PRODUCTS RESULTING FROM STUDIES AND DESIGNS WITHIN THE BFT COMPANY.