Be ahead

HOME
ACCESS AUTOMATION

ELI 250 N

ELI 250 N

Electromechanical automation systems for swing gates

HOME ACCESS AUTOMATION · ee link · er ready · U-Link

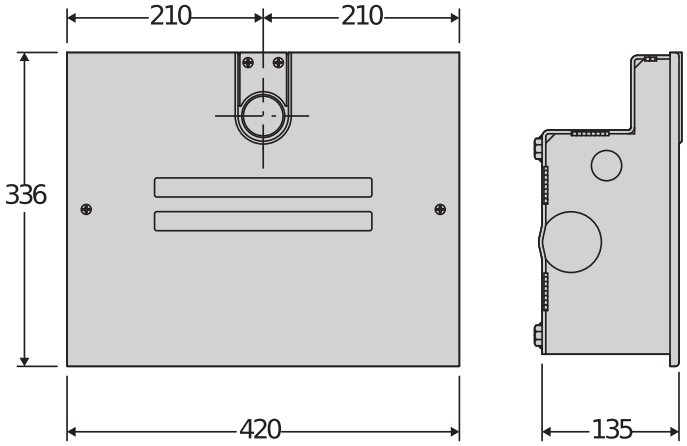

Gamme d'opérateurs électromécaniques enterrés à usage résidentiel pour la motorisation de vantaux de portails battants jusqu'à 3,5 m de largeur et d'un poids maximum de 400 kg.
Les butées mécaniques enterrées en ouverture et en fermeture permettent de réaliser des installations plus esthétique et pratique en absence d'éléments fixés au sol.
Le système des fins de course magnétiques (BT) garantit une précision et une fiabilité durables en toutes conditions d'utilisation.

Caractéristiques importantes

Centrale de commande avec écran de programmation, menu de réglage automatique, programmation simplifiée et codeur virtuel.

Butées mécaniques réglables en ouverture et en fermeture et intégrés dans le caisson de fondation

Structure en aluminium avec traitement d'anodisation à haute résistance.

Electromechanical automation systems for swing gates

ELI 250 N

Code	Ci	Nom	Description
P930126 00002	2600563	ELI 250 N V	Opérateur électromécanique enterré 230 V pour portails battants jusqu'à 150 kg et 2 m de longueur par vantail. Fin de course a temps de travail
P930125 00002	2600860	ELI 250 N	Opérateur électromécanique enterré 230 V pour portails battants jusqu'à 300 kg et 3,5 m de longueur par vantail. Fin de course a temps de travail

RIGEL 6 220-230V 50/60HZ: Armoire de commande à afficheur universlel pour un ou deux opérateurs de 230 V, 2x650 W.

Cp D113833 00002 - Ci 2600589 - RIGEL 6 220-230V 50/60HZ - Conseillée

- Armoire de commande à afficheur universlel pour un ou deux opérateurs de 230 V, 2x650 W.
- Application : armoire de commande universelle pour un ou deux opérateurs
- Alimentation carte : 230V monophasé
- Alimentation opérateurs : 230 V monophasé
- Caractéristiques principales: amovible borne blocs, la programmation et le diagnostic avec affichage, récepteur intégré à quatre voies, reliant pression électrique ou magnétique, limiteur de couple électronique, décélération électronique à l'ouverture et la fermeture, une des entrées de fin de course séparés pour chaque moteur, les possibilités de gestion de la lumière de la circulation et les opérateurs de préchauffage hydraulique, minuterie hebdomadaire, possibilité d'annulation d'une télécommande spécifique, la personnalisation des canaux radio 4, sortie de la durée retardée de personnalisation, sensibilité réglable à l'obstacle.
- Fonctions principales : refermeture automatique, temps de fonctionnement moteur séparés, maintien du blocage en fermeture, coup de bélier, logique 2/3/4 pas, ouverture partielle, fermeture rapide, commandes ouvre et ferme séparées
- Compatibilité : RIGEL 5 - RIGEL 4 - RIGEL 3 - RIGEL N

	ELI 250 N V	ELI 250 N
Centrale de commande	RIGEL 6, ALENA SW2	RIGEL 6, ALENA SW2
Tension du moteur	230 V	230 V
Puissance absorbée	300 W	300 W
Largeur max. du battant de porte/portail	2 m	3,5 m
Poids max. du battant de porte/portail	150 kg	300 kg
Angle d'ouverture maximum	120 °	120 °
Temps de manœuvre	14 s	28 s
Type de fin de course	temps de travail	temps de travail
Ralentissement	non	non
Blocage	Mécanique	Mécanique
Déblocage	Levier ou levier avec clé personnalisée	Levier ou levier avec clé personnalisée
Réaction au choc	Embrayage électronique	Embrayage électronique
Fréquence d'utilisation	Semi intensif	Semi intensif
Degré de protection	IP67	IP67
Conditions environnementales	-20 ÷ 50 °C	-20 ÷ 50 °C

ACCESSOIRES RECOMMANDÉS

Cp N733397 - **Ci** 2600789
BTCF 120 E

Caisson de fondation autoporteur avec bras de transmission pour les opérateurs ELI AC A, ELI BT A. Sans déverrouillage .

Cp N733398 - **Ci** 2600091
BTCF 120 E INOX

Caisson de fondation en acier inoxydable avec leviers pour les opérateurs ELI AC A, ELI BT A. Sans déblocage

Electromechanical automation systems for swing gates

ACCESSOIRES RECOMMANDÉS

	Cp N733392 - **Ci** 2600478 **SCC** Dispositif de déblocage pour les opérateurs ELI AC A, ELI BT A et SUB BT avec clé à levier.		**Cp** N733304 - **Ci** 2600236 **E180** Accessoire pour l'ouverture jusqu'à 180 ° pour les opérateurs ELI AC A40, ELI BT A40

Electromechanical automation systems for swing gates

EasyAXS

EASY CONNECT. EASY ACCESS.

La nouvelle solution de connectivité qui augmente le potentiel des produits et des services BFT pour rendre les automatismes d'accès plus intelligents et plus faciles à utiliser, aussi bien pour les installateurs que pour les utilisateurs finaux.

1

Connexion Easy

MODULE DE CONNECTIVITÉ' **PLUG&PLAY** PERMET DE CONNECTER RAPIDEMENT LES SOLUTIONS BFT

IoT CLOUD

2

Installation Easy

PARAMÉTRAGE ET GESTION DU MOTEUR AVEC L'**APP EasyAXS**

3

CONTRÔLE EASY

App TaHoma
PERMET AUX CLIENTS D'ACCÉDER À LEUR MAISON DE FAÇON INTELLIGENTE

connects with Somfy TaHoma

Electromechanical automation systems for swing gates

CONNEXION EASY

MODULE WI-FI

10/15 mètres

MODULE WI-FI + ANTENNE

20/25 mètres

MODULE MOBILE + ANTENNE + SIM

∞

INSTALLATION PLUG&PLAY

TOUJOURS CONNECTÉS

ENCORE PLUS CONNECTÉS

INSTALLATION EASY POUR LES INSTALLATEURS

CONTRÔLE EASY POUR LES CLIENTS

Electromechanical automation systems for swing gates

U-LINK 2.0

U-LINK FAIT PEAU NEUVE POUR VOUS OFFRIR ENCORE PLUS DE FONCTIONS

Adaptable
Elle vous permet d'ajouter un nombre illimité de dispositifs

Intuitive
Facile à installer et à utiliser

Fonctionnelle
Vous pouvez contrôler les paramètres et mettre à jour le firmware à distance via des applications dédiées

Pratique
Elle fonctionne avec ou sans connexion web

Flexible
Elle vous permet de créer des groupes de produits interconnectés

U-Link, la plateforme technologique exclusive de **BFT**, évolue pour pouvoir mieux interagir avec les écosystèmes technologiques de dernière génération. Elle étend sa capacité de dialogue à tous les dispositifs d'automatisation des accès de la maison et devient maintenant un instrument très utile à l'installateur. C'est aussi un protocole de communication plus rapide et offrant une plus grande sécurité lors de la communication des informations.

Elle vous permet aussi de gagner du temps, de tout contrôler simplement et d'avoir l'esprit tranquille.

Electromechanical automation systems for swing gates

U-SECURITY

UN NOUVEAU PROTOCOLE RADIO ENCORE PLUS SÛR

Sûre
Grâce à une transmission des données protégée par une clé cryptée

Simple
Ajouter la télécommande au récepteur se fait par la simple lecture d'un code QR et à l'aide de l'appli appropriée

Universelle
Le protocole radio est aussi compatible avec les récepteurs de génération antérieure

U-Security est une nouvelle technologie de **BFT** qui comprend une transmission par alternance d'un code crypté ; grâce à la clé chiffrée qui masque le code de la télécommande, il n'est pas possible de cloner une télécommande BFT avec un modèle d'une autre marque.

Les fonctions du système **Er Ready** sont intégrées et une nouvelle procédure de programmation des télécommandes par la lecture d'un QR CODE et d'une application appropriée est disponible. Tous les produits possédant cette technologie sont REPLAY, c'est-à-dire qu'ils peuvent transmettre le code à une autre télécommande BFT via une combinaison de touches.

INFORMATION REGARDING THE PROTECTION OF THE INDUSTRIAL AND INTELLECTUAL PROPERTY RIGHTS OF BFT. BFT S.p.A. protects its industrial property by depositing trademarks, patents, models and designs. The intellectual property of BFT S.p.A. is protected by copyright law. BFT S.p.A. also protects its know-how by taking measures to protect the technical and commercial information inherent in its company and products. All the products in this catalogue are ORIGINAL BFT MODELS and only BFT S.p.A is authorised to produce them and market them anywhere in the world. All the commercial names in this catalogue are owned by BFT S.p.A., and only BFT S.p.A. is authorised to use them in relation to the corresponding merchandise category. FALSIFIERS WILL BE PROCEEDED AGAINST IN ACCORDANCE WITH BOTH CIVIL AND CRIMINAL LAW. THESE CONDITIONS NOT ONLY GUARANTEE THE INTELLECTUAL PROPERTY RIGHTS OF BFT, BUT ALSO PROTECT CUSTOMERS BY GUARANTEEING THAT THE PRODUCTS THEY ARE PURCHASING ARE ORIGINAL BFT PRODUCTS RESULTING FROM STUDIES AND DESIGNS WITHIN THE BFT COMPANY.