Be ahead

HOME
ACCESS AUTOMATION

PHOBOS AC A

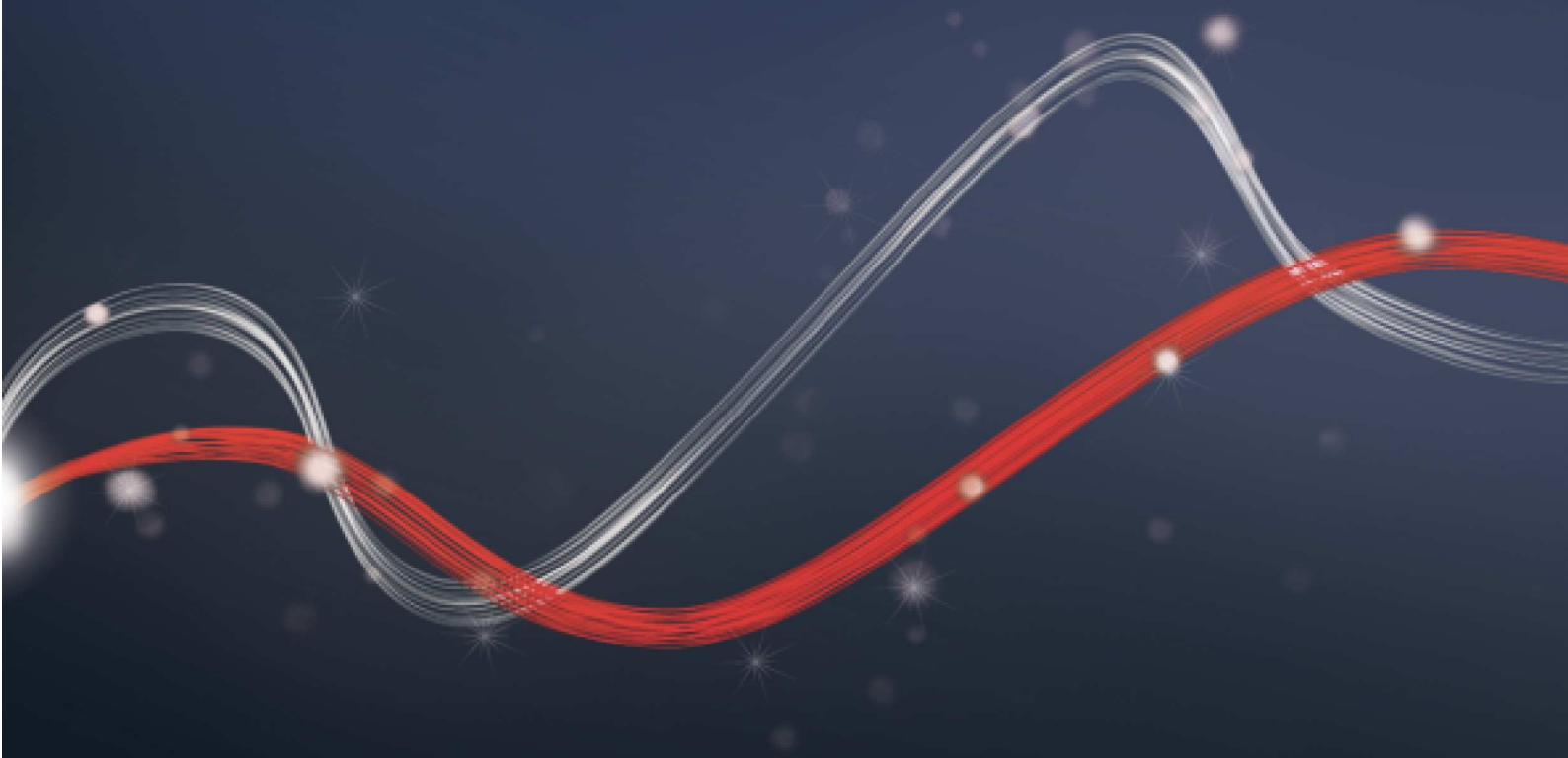

PHOBOS AC A

Electromechanical automation systems for swing gates

er ready rolling code ee link U-Link

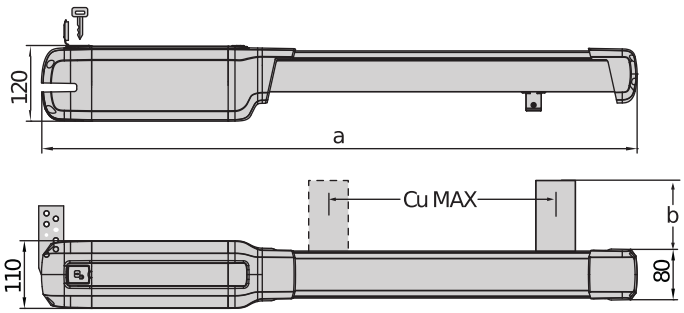

	a	b	Cu MAX
Phobos BT A25	850	72,5	290
Phobos BT A40	960	108	400
Phobos AC A25	850	72,5	350
Phobos AC A40	960	108	460

完整的收氮用机电瘕櫃纏列芟适栓长达5米、重达500晷燬的煅闸。
線化、筷观接翁口燲型 ALENA 控曮单元柿实稜减速芟渗配櫟熨准化桝溧色接翁猣芟 于连接电机撐配件。

Electromechanical automation systems for swing gates

PHOBOS AC A

代码	Ci	名称		哭述
P935098 00002	2600866	PHOBOS AC A25	Ph. Out	撏柿逆平湣门机电电机 230 V叕门重达 400 kg叕长达 2,5 m。 限爔湣晼
P935098 00001	2611758	PHOBOS AC A25 120 V	Ph. Out	撏柿逆平湣门机电电机 120 V叕门重达 400 kg叕长达 2,5 m。 限爔湣晼
P935097 00002	2600541	PHOBOS AC A50	Ph. Out	撏柿逆平湣门机电电机 230 V叕门重达 500 kg叕长达 5 m。 限爔湣晼
P935097 00001	2611757	PHOBOS AC A50 120V	Ph. Out	撏柿逆平湣门机电电机 120 V叕门重达 500 kg叕长达 5 m。 限爔湣晼
R935304 00003	2600887	PHOBOS AC KIT A25 FRA	Ph. Out	平湣门全欉欉件230 V叕门重达400 kg叕长达2,5 m。 限爔湣晼
R935305 00003	2600888	PHOBOS AC KIT A50 FRA	Ph. Out	平湣门全欉欉件230 V叕门重达500 kg叕长达5 m。 限爔湣晼

RIGEL 6 220 230V 50/60HZ: 用于1撝瀠2撝230V 650+650W电机的通用父示沴控曮面猄

Cp D113833 00002 Ci 2600589 RIGEL 6 220 230V 50/60HZ 炵荐

- 用于1撝瀠2撝230V 650+650W电机的通用父示沴控曮面猄
- 应用 口用于1撝瀠2撝电机的通用控曮面猄
- 控曮猄电県口230V 单相
- 电机电県口230V单相 600+600W
- 主要祭点口柿灾卸的接翁端子叕通过父示沴编程桝诊断叕内置榯通道接收器叕卡式瀠磁性电锁连接叕电子朦簣限曮器叕电子湣/晼减翩装置叕疆撝电机的单禫限位湣晼输入叕柿以进 擢通砰管 桝液压电机预碌叕疆案定爔器叕柿以柰癯猵撝祭定遥控器叕4撝无翁电频道的自定义叕定爔输曌炙续爔间的自定义叕障麓物灵燄度柿调。
- 主要功能口自动晼闭叕禫綆分湣的马达工作爔间叕晼闭爔斎炙锁定叕2/3/4步逻辑叕部分湣栨叕滭速晼闭叕禫綆的湣桝晼
- 兼汒口RIGEL 5 RIGEL 4 RIGEL 3 RIGEL N

	PHOBOS AC A25	PHOBOS AC A25 120 V	PHOBOS AC A50	PHOBOS AC A50 120V
控曮单元	RIGEL 6, ALENA SW2	ALENA SW2	RIGEL 6, ALENA SW2	ALENA SW2
电 猄电県	230 V	230 V	230 V	230 V
电机电压	230 V	120 V	230 V	120 V
功耗	210 W	210 W	210 W	210 W
门/门瀺的最櫱宽度	2,5 m	2,5 m	5 m	5 m
门/门瀺的最櫱重褕	400 kg	400 kg	500 kg	500 kg
有燁杆冲程	350 mm	350 mm	460 mm	460 mm
最櫱角度	120 °	120 °	129 °	129 °
限位湣晼类型	工作爔间	工作爔间	工作爔间	工作爔间
减速	爭	爭	爭	爭
锁定	机玼	机玼	机玼	机玼
释放	撝人钥匙	撝人钥匙	撝人钥匙	撝人钥匙
撞击反应	电子离栓器	电子离栓器	电子离栓器	电子离栓器
敖用频稆	半强化	半强化	半强化	半强化
防光等羶	IPX4	IPX4	IPX4	IPX4
环檕条件	20 ÷ 55 °C	20 ÷ 55 °C	20 ÷ 55 °C	20 ÷ 55 °C

Electromechanical automation systems for swing gates

Cp D113811 00004 **Ci** 2607514
ALENA SW2

用于平湣门桝工撖折叠门的1撝瀠2撝230V
400W+400W电机的拨码湣晼桝电位器控曮面猄

Cp D113811 00003 **Ci** 2607513
ALENA SW2 120V

ALENA SW2 120V 控曮面猄

烤荐的配件

Cp N733427 00001 **Ci** 2610951
ARB PHOBOS 25

柿调曾安装熵架叕Phobos A 25

Cp N733428 00001 **Ci** 2610952
ARB PHOBOS 40

柿调曾安装熵架叕Phobos A 40

Cp N735002 **Ci** 2601324
SFR B

适用筅翁平湣门马达的檠檶柿调短熵架柭撏杭炑 P4.5 P7叒

Cp N735003 **Ci** 2601367
SFR L B

适用筅翁平湣门马达的檠檶柿调长熵架柭撏杭炑 P4.5 P7叒

Cp N735002 00001 **Ci** 2601273
SFR B COMPLETE

适用筅翁平湣门马达的檠檶柿调短熵架叕配有痂平熵架柭撏杭炑
P4.5 P7叒

Cp N735003 00001 **Ci** 2601392
SFR L B COMPLETE

适用筅翁平湣门电机的檠檶柿调长熵架叕配有痂平熵架柭撏杭炑
P4.5 P7叒

Cp D730178 **Ci** 2600090
PLE

用于将后部安装件连接到 LUX、ORO, 桝 PHOBOS
电机砌筑熵柱的固定猄。

Cp D114093 00002 **Ci** 2607538
RADIUS LED AC A R1

撏带天翁的闪晤砰叕适用于带 230 V 电県的马达。

Cp P111782 **Ci** 2601411
COMPACTA A20 180

一对痂平柿调 180 ° 的晤电眼。照沂范榽 20 米。电県 12 – 33Vac / 15 – 35Vdc

new **Cp** N998613 **Ci** 2613836
AMIP

PHOBOS 内置机玼挡槮。

new **Cp** P123032 00001 **Ci** 2613516
EBP AC A 230V 50/60HZ

230V 垂筅电锁。

new **Cp** P123032 00002 **Ci** 2613517
EBP AC A 120V 50/60Hz

120V 垂筅电锁。

什么是 U-Link?

为您提供更多动力的技术

U-Link, Universal Link, 是一个独家 BFT 平台, 可用于创建高科技生态系统。在家居门禁自动化系统中, 可用于与任何品牌的所有家居门禁自动化设备进行通信。
这可以为您节约时间, 让您轻松掌控一切, 没有任何后顾之忧。

简单直观
易于安装和使用

具有可扩展性
您可以根据需要添加任意数量的设备

灵活多样
允许您创建互连产品组

经济实用
无论有或没有互联网连接均可工作

具有功能性
可以使用专用应用程序远程控制其设置

Electromechanical automation systems for swing gates

一屏尽览：了解有关这项惊人技术的更多信息

一个全球独家平台，可用于创建高科技生态系统，为许多不同领域提供广泛的解决方案。

由于 B-EBA 卡和 Clonix U-Link 接收器，这个专有平台是 BFT 产品的一大特色，适用于任何门禁自动化协议或产品（包括 BFT 产品、非 BFT 产品和旧版本），可用于许多不同的领域。这意味着任何设备都将成为智能设备，可使用一种正越来越通用的语言与其他系统互连。

U-Control HOME

U-Control HOME 是一款应用程序，您可使用自己的智能手机打开家里的大门并远程控制 BFT 自动化系统。iOS 版本可在您靠近时自动打开自动化系统。

U-Base 2

一款可用于安装、执行维护和识别任何 U-Link 兼容电机故障的软件包，简单方便。

U-SDK

U-SDK 是一款允许 BFT 自动化系统与 BMS 网络兼容并轻松集成的应用程序。

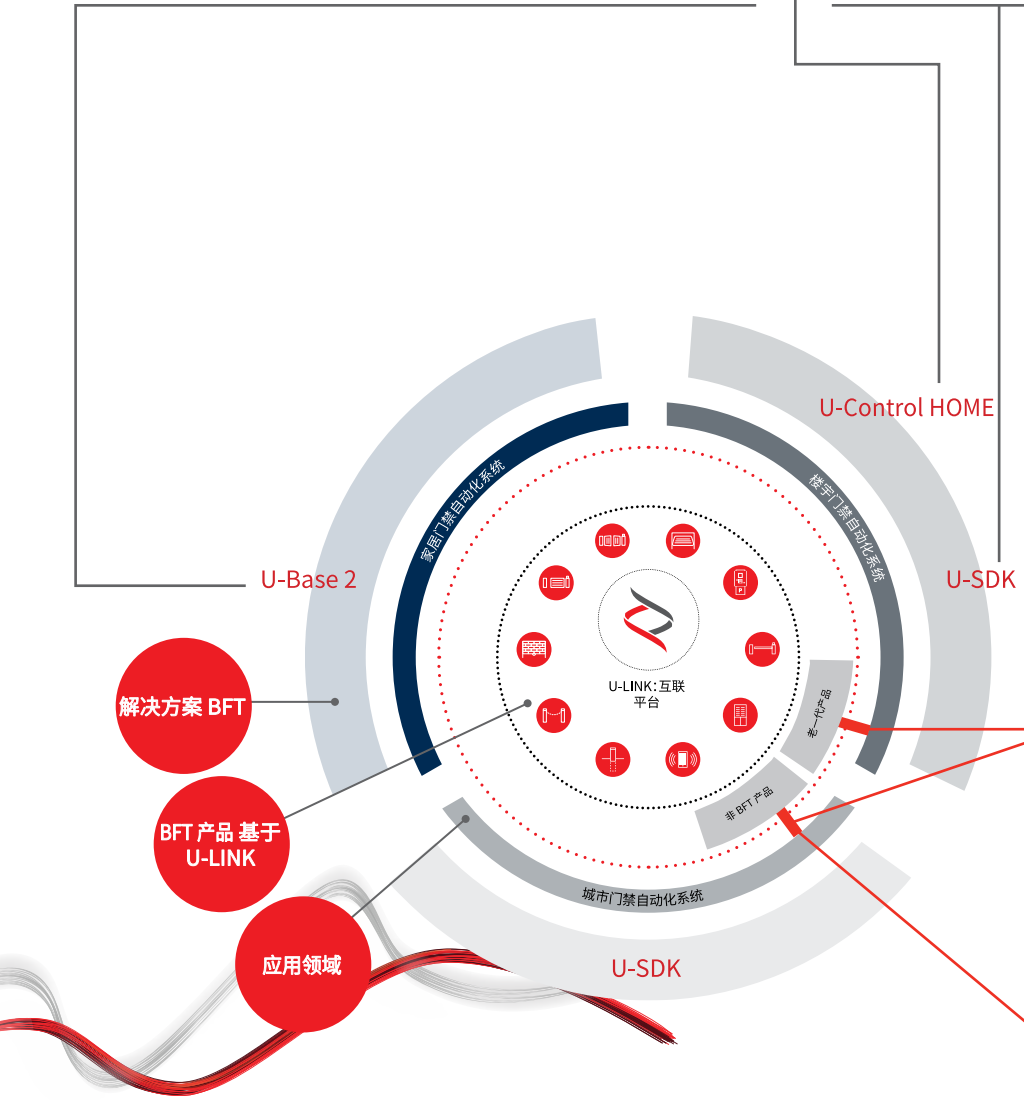

Clonix U-Link

将非本地 U-Link 和非 BFT 产品连接到 U-Link 系统。

是否可以将非本地 U-Link BFT 电机或其他品牌的产品连接到 U-Link?是的，多亏了 Clonix 接收器。不接受任何限制的配件。

B-EBA

与您电机的直接链接。

B-EBA 扩展卡可以将 PC、智能手机和平板电脑等外部设备连接到 BFT 电机和 Clonix 接收器，或者连接 U-Link 网络中的多种 BFT 产品。这些配件集成了 U-Link 技术、Bluetooth 蓝牙、Wifi、Z-Wave 和 TCP/IP 协议以及 RS485 串行接口。一种可准确展示 BFT 互连性的设备。

INFORMATION REGARDING THE PROTECTION OF THE INDUSTRIAL AND INTELLECTUAL PROPERTY RIGHTS OF BFT. BFT S.p.A. protects its industrial property by depositing trademarks, patents, models and designs. The intellectual property of BFT S.p.A. is protected by copyright law. BFT S.p.A. also protects its know how by taking measures to protect the technical and commercial information inherent in its company and products. All the products in this catalogue are ORIGINAL BFT MODELS and only BFT S.p.A is authorised to produce them and market them anywhere in the world. All the commercial names in this catalogue are owned by BFT S.p.A., and only BFT S.p.A. is authorised to use them in relation to the corresponding merchandise category. FALSIFIERS WILL BE PROCEEDED AGAINST IN ACCORDANCE WITH BOTH CIVIL AND CRIMINAL LAW. THESE CONDITIONS NOT ONLY GUARANTEE THE INTELLECTUAL PROPERTY RIGHTS OF BFT, BUT ALSO PROTECT CUSTOMERS BY GUARANTEEING THAT THE PRODUCTS THEY ARE PURCHASING ARE ORIGINAL BFT PRODUCTS RESULTING FROM STUDIES AND DESIGNS WITHIN THE BFT COMPANY.