Be ahead

HOME
ACCESS AUTOMATION

PHOBOS AC A

PHOBOS AC A

Electromechanical automation systems for swing gates

er ready · rolling code · ee link · U-Link

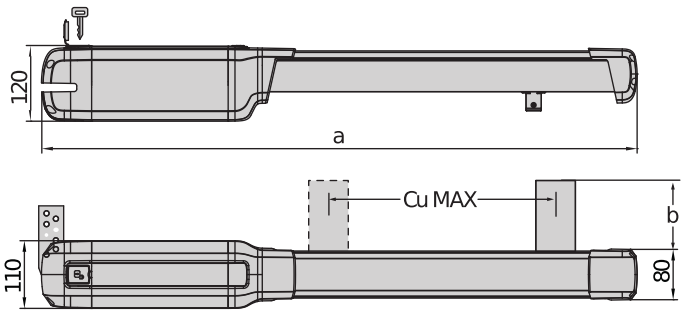

	a	b	Cu MAX
Phobos BT A25	850	72,5	290
Phobos BT A40	960	108	400
Phobos AC A25	850	72,5	350
Phobos AC A40	960	108	460

Полный ассортимент электромеханических поршней для жилого сектора, предназначены для створок распашных ворот шириной до 5 м и весом до 250 кг.
Упрощенная и понятная проводка: новые блоки управления ALENA обеспечивают замедление, оснащены стандартными и цветными клеммными колодками для простого подключения приводов и дополнительного оборудования.

Electromechanical automation systems for swing gates

PHOBOS AC A

Код	Ci	Имя		Описание
P935098 00002	2600866	PHOBOS AC A25	Ph. Out	Нереверсивный электромеханический привод 230 V для распашных ворот весом до 400 kg и длиной до 2,5 m. Концевой выключатель с возможностью настройки времени работы
P935098 00001	2611758	PHOBOS AC A25 120 V	Ph. Out	Нереверсивный электромеханический привод 120 V для распашных ворот весом до 400 kg и длиной до 2,5 m. Концевой выключатель с возможностью настройки времени работы
P935097 00002	2600541	PHOBOS AC A50	Ph. Out	Нереверсивный электромеханический привод 230 V для распашных ворот весом до 500 kg и длиной до 5 m. Концевой выключатель с возможностью настройки времени работы
P935097 00001	2611757	PHOBOS AC A50 120V	Ph. Out	Нереверсивный электромеханический привод 120 V для распашных ворот весом до 500 kg и длиной до 5 m. Концевой выключатель с возможностью настройки времени работы
R935304 00003	2600887	PHOBOS AC KIT A25 FRA	Ph. Out	Полный комплект 230 V для распашных ворот весом до 400 kg и длиной до 2,5 m. Концевой выключатель с возможностью настройки времени работы
R935305 00003	2600888	PHOBOS AC KIT A50 FRA	Ph. Out	Полный комплект 230 V для распашных ворот весом до 500 kg и длиной до 5 m. Концевой выключатель с возможностью настройки времени работы

RIGEL 6 220-230V 50/60HZ: Универсальная панель управления с дисплеем для одного или двух операторов 230 В - 600 + 600 Вт

Cp D113833 00002 - Ci 2600589 - RIGEL 6 220-230V 50/60HZ - Рекомендуемый

- Универсальная панель управления с дисплеем для одного или двух операторов 230 В - 600 + 600 Вт
- Применение: универсальная панель управления для одного или двух приводов.
- Питание: 230V однофазное
- Электропитание приводов: 230 В, одна фаза, 600 + 600 Вт
- Основные характеристики: съемные клеммные колодки, программирование и диагностика с помощью дисплея, встроенный четырехканальный приемник, подключение электрического английского или магнитного замка, электронный ограничитель крутящего момента, электронное торможение при открытии и закрытии, отдельные входы концевых выключателей для каждого двигателя, возможность семафорного управления и предварительного подогрева гидравлических приводов, недельный таймер, возможность удаления какого-либо пульта дистанционного управления, настройка 4-х радиоканалов, настройка действия программируемого по времени выхода, регулируемая чувствительность к препятствию.
- Основные функции: автоматическое повторное закрытие, отдельное время работы двигателя, блокировка при закрытии, гидравлический удар, пошаговая логика 2/3/4, частичное открытие, быстрое закрытие, раздельное открытие и закрытие
- Совместимость: RIGEL 5 - RIGEL 4 - RIGEL 3 - RIGEL N

	PHOBOS AC A25	PHOBOS AC A25 120 V	PHOBOS AC A50	PHOBOS AC A50 120V
Блок управления	RIGEL 6, ALENA SW2	ALENA SW2	RIGEL 6, ALENA SW2	ALENA SW2
Питание	230 V	230 V	230 V	230 V
Напряжение двигателя	230 V	120 V	230 V	120 V
Входная мощность	210 W	210 W	210 W	210 W
Максимальная ширина двери/створки ворот	2,5 m	2,5 m	5 m	5 m
Максимальный вес двери/створки ворот	400 kg	400 kg	500 kg	500 kg
Рабочий ход стержня	350 mm	350 mm	460 mm	460 mm
Максимальный угол	120 °	120 °	129 °	129 °
Тип концевого выключателя	Время работы	Время работы	Время работы	Время работы
Замедление	ДА	ДА	ДА	ДА
Блокировка	Механический	Механический	Механический	Механический
Разблокирование	Индивидуальный ключ	Индивидуальный ключ	Индивидуальный ключ	Индивидуальный ключ
Реакция на удар	Электронное сцепление	Электронное сцепление	Электронное сцепление	Электронное сцепление
Частота использования	Полуинтенсивное	Полуинтенсивное	Полуинтенсивное	Полуинтенсивное
Степень защиты	IPX4	IPX4	IPX4	IPX4
Условия окружающей среды	-20 ÷ 55 °C	-20 ÷ 55 °C	-20 ÷ 55 °C	-20 ÷ 55 °C

Electromechanical automation systems for swing gates

Cp D113811 00004 - **Ci** 2607514
ALENA SW2

Панель управления с двухпозиционным переключателем и потенциометрами для одного или двух приводов 230 В/ 400W+400W, Вт для распашных ворот и складных промышленных дверей

Cp D113811 00003 - **Ci** 2607513
ALENA SW2 120V

Панель управления ALENA SW2 120V

РЕКОМЕНДУЕМЫЕ ДОПОЛНИТЕЛЬНЫЕ ПРИНАДЛЕЖНОСТИ

Cp N733427 00001 - **Ci** 2610951
ARB PHOBOS 25

Регулируемый передний монтажный кронштейн, Phobos A 25

Cp N733428 00001 - **Ci** 2610952
ARB PHOBOS 40

Регулируемый передний монтажный кронштейн, Phobos A 40

Cp N735002 - **Ci** 2601324
SFR B

Регулируемый настенный кронштейн, короткий, для линейных двигателей для распашных ворот (кроме P4.5-P7)

Cp N735003 - **Ci** 2601367
SFR-L B

Регулируемый настенный кронштейн, длинный, для линейных двигателей для распашных ворот (кроме P4.5-P7)

Cp N735002 00001 - **Ci** 2601273
SFR B - COMPLETE

Регулируемый настенный кронштейн, короткий, для линейных двигателей для распашных ворот (кроме P4.5-P7) с плоским кронштейном

Cp N735003 00001 - **Ci** 2601392
SFR-L B - COMPLETE

Регулируемый настенный кронштейн, длинный, для линейных двигателей для распашных ворот (кроме P4.5-P7) с плоским кронштейном

Cp D730178 - **Ci** 2600090
PLE

Крепежная пластина для приварки соединений к столбам из каменной кладки для приводов LUX и PHOBOS

Cp D114093 00002 - **Ci** 2607538
RADIUS LED AC A R1

Проблесковый маячок без встроенной антенны для двигателей с питанием 230 V.

Cp P111782 - **Ci** 2601411
COMPACTA A20-180

Пара фотоэлементов, регулируемых на 180° по горизонтали. Диапазон — 20 м. Электропитание: 12-33 В переменного тока / 15-35 В постоянного тока

new **Cp** N998613 - **Ci** 2613836
AMIP

PHOBOS built-in mechanical stops.

new **Cp** P123032 00001 - **Ci** 2613516
EBP AC A 230V 50/60HZ

230V vertical electric lock.

new **Cp** P123032 00002 - **Ci** 2613517
EBP AC A 120V 50/60Hz

120V vertical electric lock.

Что такое U-Link?

Технология, открывающая новые возможности

U-Link (Universal Link) — это эксклюзивная платформа BFT, которую можно использовать для создания высокотехнологичных экосистем.
При автоматизации доступа в дом ее можно использовать для связи со всеми устройствами автоматизации доступа в дом любой марки.
Она экономит время и позволяет легко и без забот контролировать все устройства.

Интуитивно- понятная
Простота установки и использования

Возможность расширения
Возможность добавлять столько устройств, сколько нужно

Гибкость
Позволяет создавать группы взаимосвязанных устройств

Практичность
Работает как с подключением к Интернету, так и без него

Функциональность
Ее параметры можно контролировать удаленно с помощью специальных приложений

Вся нужная информация на экране: подробнее об этой удивительной технологии

Уникальная платформа, которую можно использовать для создания высокотехнологичных экосистем и которая предлагает широкий спектр решений для самых разных секторов.

Эта платформа с закрытым исходным кодом является ключевой особенностью продуктов BFT: благодаря картам B-EBA и приемнику Clonix U-Link она подходит для любого протокола или продукта автоматизации доступа (включая продукты компании BFT, продукты не компании BFT и более старых версий), и ее можно использовать в самых разных секторах. Это означает, что любое устройство становится интеллектуальным, если его можно связать с другими системами, используя язык, который становится универсальным.

U-Control HOME

U-Control HOME — это приложение, которое позволяет открывать ворота в дом и удаленно управлять средствами автоматизации компании BFT с помощью смартфона. Версию для iOS можно использовать для автоматического открытия средств автоматизации при приближении к ним.

U-Base 2

Пакет программного обеспечения для простой и удобной установки, технического обслуживания и выявления неисправностей в приводах, совместимых с U-Link.

U-SDK

U-SDK — это инновационное приложение, которое позволяет легко интегрировать средства автоматизации BFT в сеть BMS и сделать их совместимыми с ней.

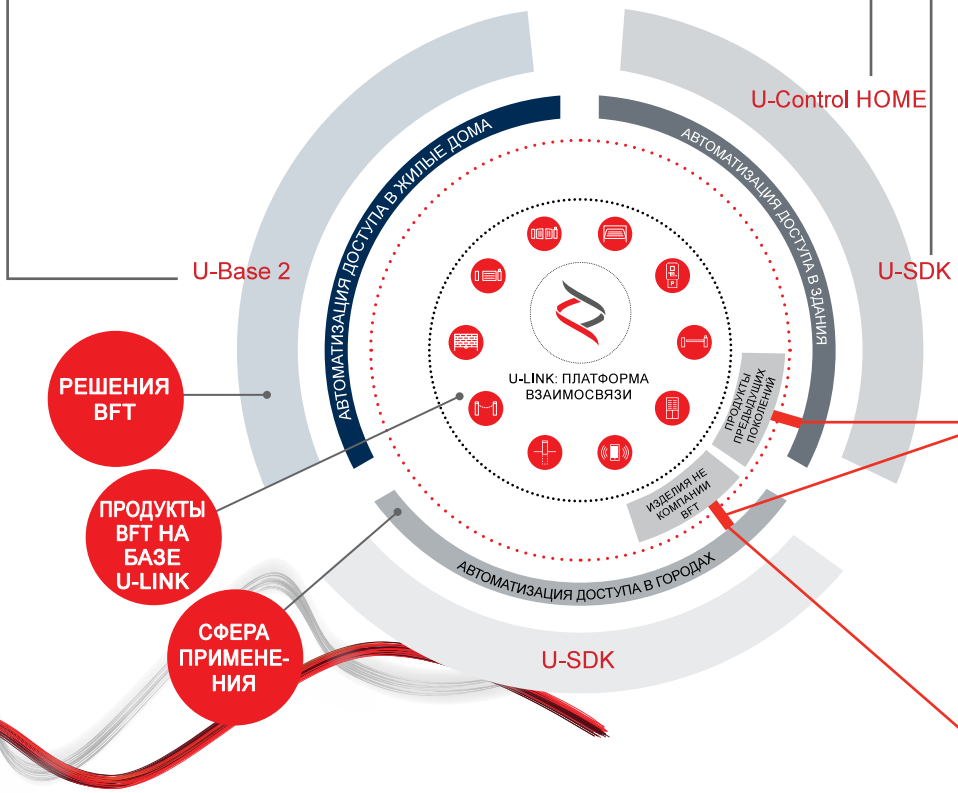

Clonix U-Link

Подключение к системе U-Link продуктов предыдущих поколений и не компании BFT

Можно ли подключить к U-Link сторонние приводы или продукты других производителей? Да, благодаря приемникам Clonix. Дополнительное оборудование, которое не устанавливает ограничений.

B-EBA

Непосредственная связь с приводами

Карты расширения B-EBA позволяют подключать внешние устройства, такие как ПК, смартфоны и планшеты, к приводу BFT и приемнику Clonix либо подключать несколько изделий BFT в сети U-Link. Это дополнительное оборудование можно подключать через U-Link и по протоколам Bluetooth, Wi-Fi, Z-Wave и TCP/IP, а также с помощью последовательного интерфейса RS485. Устройство, которое точно демонстрирует, что именно BFT подразумевает под взаимосвязью.

INFORMATION REGARDING THE PROTECTION OF THE INDUSTRIAL AND INTELLECTUAL PROPERTY RIGHTS OF BFT. BFT S.p.A. protects its industrial property by depositing trademarks, patents, models and designs. The intellectual property of BFT S.p.A. is protected by copyright law. BFT S.p.A. also protects its know-how by taking measures to protect the technical and commercial information inherent in its company and products. All the products in this catalogue are ORIGINAL BFT MODELS and only BFT S.p.A is authorised to produce them and market them anywhere in the world. All the commercial names in this catalogue are owned by BFT S.p.A., and only BFT S.p.A. is authorised to use them in relation to the corresponding merchandise category. FALSIFIERS WILL BE PROCEEDED AGAINST IN ACCORDANCE WITH BOTH CIVIL AND CRIMINAL LAW. THESE CONDITIONS NOT ONLY GUARANTEE THE INTELLECTUAL PROPERTY RIGHTS OF BFT, BUT ALSO PROTECT CUSTOMERS BY GUARANTEEING THAT THE PRODUCTS THEY ARE PURCHASING ARE ORIGINAL BFT PRODUCTS RESULTING FROM STUDIES AND DESIGNS WITHIN THE BFT COMPANY.