Be ahead

HOME
ACCESS AUTOMATION

PHOBOS AC A

PHOBOS AC A

Electromechanical automation systems for swing gates

er ready · rolling code · ee link · U-Link

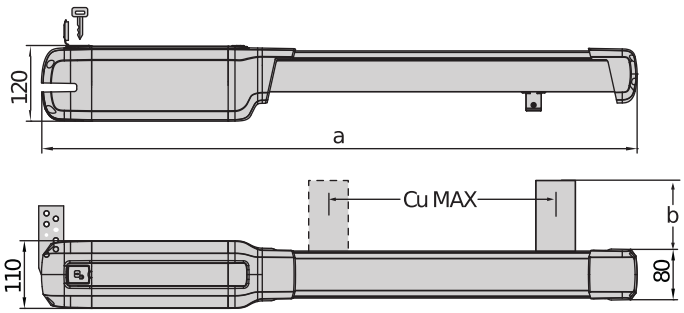

	a	b	Cu MAX
Phobos BT A25	850	72,5	290
Phobos BT A40	960	108	400
Phobos AC A25	850	72,5	350
Phobos AC A40	960	108	460

Gama completa de pistões electromecânicos de uso residencial adequados para folhas de portões até 5 metros de largura e até 250 kg de peso. Cablagem simplificada e intuitiva: as novas unidades de controlo ALENA permitem desacelerações, estão equipadas com blocos de terminais normalizados e coloridos para a simples ligação de operadores e acessórios.

Electromechanical automation systems for swing gates

PHOBOS AC A

Código	Ci	Nome		Descrição
P935098 00002	2600866	PHOBOS AC A25	Ph. Out	Automatismo irreversível electromecânico 230 V para portões de batente até 400 kg de peso e 2,5 m de comprimento. Interruptor de limite de tempo de trabalho
P935098 00001	2611758	PHOBOS AC A25 120 V	Ph. Out	Automatismo irreversível electromecânico 120 V para portões de batente até 400 kg de peso e 2,5 m de comprimento. Interruptor de limite de tempo de trabalho
P935097 00002	2600541	PHOBOS AC A50	Ph. Out	Automatismo irreversível electromecânico 230 V para portões de batente até 500 kg de peso e 5 m de comprimento. Interruptor de limite de tempo de trabalho
P935097 00001	2611757	PHOBOS AC A50 120V	Ph. Out	Automatismo irreversível electromecânico 120 V para portões de batente até 500 kg de peso e 5 m de comprimento. Interruptor de limite de tempo de trabalho
R935304 00003	2600887	PHOBOS AC KIT A25 FRA	Ph. Out	Kit completo 230 V para portões de correr até 400 kg de peso e 2,5 m de comprimento. Interruptor de limite de tempo de trabalho
R935305 00003	2600888	PHOBOS AC KIT A50 FRA	Ph. Out	Kit completo 230 V para portões de correr até 500 kg de peso e 5 m de comprimento. Interruptor de limite de tempo de trabalho

RIGEL 6 220-230V 50/60HZ: Quadro de comando com visor universal para um ou dois automatismos de 230 V – 600+600 W.

Cp D113833 00002 - Ci 2600589 - RIGEL 6 220-230V 50/60HZ - Aconselhado

- Quadro de comando com visor universal para um ou dois automatismos de 230 V – 600+600 W.
- Aplicação: quadro de comando universal para um ou dois operadores
- Ficha de alimentação: 230 V monofásico
- Alimentação operadores: 230 V monofásico 600+600 W
- Características principais: régua de terminais extraível, programação e diagnóstico com visor, receptor bi-canal integrado, conector de bobina para receptor adicional conexão fechadura eléctrica de mola ou magnética, limitador electrónico de par, desaceleração electrónica em abertura e fecho, entradas de fim de curso separadas para cada motor, possibilidade de gestão semafórica e pré-aquecimento dos operadores hidráulicos com ficha SSR5
- Funções principais: fecho automático, tempos de operação do motor separados, manutenção bloqueio de fecho, golpe de aríete, lógica 2/3/4 passos, abertura parcial, fecho rápido, abertura e fecho separados
- Compatibilidade: RIGEL 5 - RIGEL 4 - RIGEL 3 - RIGEL N

	PHOBOS AC A25	PHOBOS AC A25 120 V	PHOBOS AC A50	PHOBOS AC A50 120V
Central de comando	RIGEL 6, ALENA SW2	ALENA SW2	RIGEL 6, ALENA SW2	ALENA SW2
Ficha de alimentação	230 V	230 V	230 V	230 V
Tensão do motor	230 V	120 V	230 V	120 V
Potência absorvida	210 W	210 W	210 W	210 W
Largura máx. da folha da porta/do portão	2,5 m	2,5 m	5 m	5 m
Peso máx. da folha da porta/do portão	400 kg	400 kg	500 kg	500 kg
Curso útil da haste	350 mm	350 mm	460 mm	460 mm
Ângulo máximo	120 °	120 °	129 °	129 °
Tipo de fim de curso	tempo de trabalho	tempo de trabalho	tempo de trabalho	tempo de trabalho
Abrandamento	Sim	Sim	Sim	Sim
Bloqueio	Mecânico	Mecânico	Mecânico	Mecânico
Desbloqueio	Chave personalizada	Chave personalizada	Chave personalizada	Chave personalizada
Reação ao choque	Fricção electrónica	Fricção electrónica	Fricção electrónica	Fricção electrónica
Frequência de utilização	Semi intensivo	Semi intensivo	Semi intensivo	Semi intensivo
Grau de proteção	IPX4	IPX4	IPX4	IPX4
Condições ambientais	-20 ÷ 55 °C	-20 ÷ 55 °C	-20 ÷ 55 °C	-20 ÷ 55 °C

Electromechanical automation systems for swing gates

Cp D113811 00004 - **Ci** 2607514
ALENA SW2

Quadro de comando de dip switch e potenciómetro para um ou dois automatismos de 230 V 400W+400W, para portões de batente e portas industriais em livro.

Cp D113811 00003 - **Ci** 2607513
ALENA SW2 120V

Quadro de comando ALENA SW2 120 V

ACESSÓRIOS RECOMENDADOS

Cp N733427 00001 - **Ci** 2610951
ARB PHOBOS 25

Suporte de montagem dianteira ajustável, Phobos A 25

Cp N733428 00001 - **Ci** 2610952
ARB PHOBOS 40

Suporte de montagem dianteira ajustável, Phobos A 40

Cp N735002 - **Ci** 2601324
SFR B

Suporte de parede ajustável, curto, para motores de portão basculante linear (excluindo P4.5-P7)

Cp N735003 - **Ci** 2601367
SFR-L B

Suporte de parede ajustável, longo, para motores de portão basculante linear (excluindo P4.5-P7)

Cp N735002 00001 - **Ci** 2601273
SFR B - COMPLETE

Suporte de parede ajustável, curto, para motores de portão basculante linear (excluindo P4.5-P7), com suporte plano

Cp N735003 00001 - **Ci** 2601392
SFR-L B - COMPLETE

Suporte de parede ajustável, longo, para motores de portão basculante linear (excluindo P4.5-P7), com suporte plano

Cp D730178 - **Ci** 2600090
PLE

Placa de ancoragem para fixar os suportes traseiros nos pilares na parede, para operadores LUX, ORO e PHOBOS.

Cp D114093 00002 - **Ci** 2607538
RADIUS LED AC A R1

Sinalizador luminoso intermitente sem antena integrada para motores com alimentação de 230 V.

Cp P111782 - **Ci** 2601411
COMPACTA A20-180

Par de fotocélulas ajustáveis horizontalmente a 180°. Alcance 20 m. Alimentação elétrica 12 – 33 Vac/15 – 35 Vdc

new **Cp** N998613 - **Ci** 2613836
AMIP

Batentes mecânicos PHOBOS incorporados.

new **Cp** P123032 00001 - **Ci** 2613516
EBP AC A 230V 50/60HZ

Bloqueio elétrico vertical de 230 V.

new **Cp** P123032 00002 - **Ci** 2613517
EBP AC A 120V 50/60Hz

Bloqueio elétrico vertical de 120 V.

Electromechanical automation systems for swing gates

O que é a U-Link?

A tecnologia que lhe dá mais poder

A U-Link, Universal Link, é uma plataforma exclusiva da BFT que pode ser utilizada para criar ecossistemas de alta tecnologia.
Na área da Automação de Acesso Doméstico, pode ser utilizada para comunicar com todos os dispositivos de automação de acesso doméstico de qualquer marca.
Poupa tempo e permite controlar tudo facilmente e sem preocupações.

É intuitiva
Fácil de instalar e utilizar

É expansível
Pode adicionar todos os dispositivos que quiser

É flexível
Permite criar grupos de produtos interligados

É prática
Funciona com ou sem ligação à Internet

É funcional
As configurações podem ser controladas remotamente com aplicações dedicadas

Electromechanical automation systems for swing gates

Tudo num único ecrã: saiba mais sobre esta tecnologia fantástica

Uma plataforma exclusiva a nível global que pode ser utilizada para criar ecossistemas de alta tecnologia, oferecendo uma vasta gama de soluções para muitos setores diferentes.

Esta plataforma exclusiva, que é uma caraterística essencial dos produtos BFT, graças às placas B-EBA e ao recetor Clonix U-Link, é adequada para qualquer protocolo ou produto de automação de acesso (incluindo produtos que não sejam da BFT e versões antigas) e pode ser utilizada em muitos setores diferentes. Isto significa que qualquer dispositivo passa a ser um dispositivo inteligente que pode ser interligado com outros sistemas, utilizando uma linguagem que está a tornar-se universal.

U-Control HOME

A U-Control HOME é a aplicação que lhe permite abrir o portão da sua casa e controlar remotamente automações BFT com o seu smartphone. A versão para iOS pode ser utilizada para abrir automaticamente uma automação quando estiver perto dela.

U-Base 2

Um pacote de software para instalação, manutenção e identificação de quaisquer falhas nos operadores compatíveis com U-Link, de forma fácil e prática.

U-SDK

A U-SDK é uma aplicação que permite compatibilizar e integrar facilmente as automações BFT numa rede BMS.

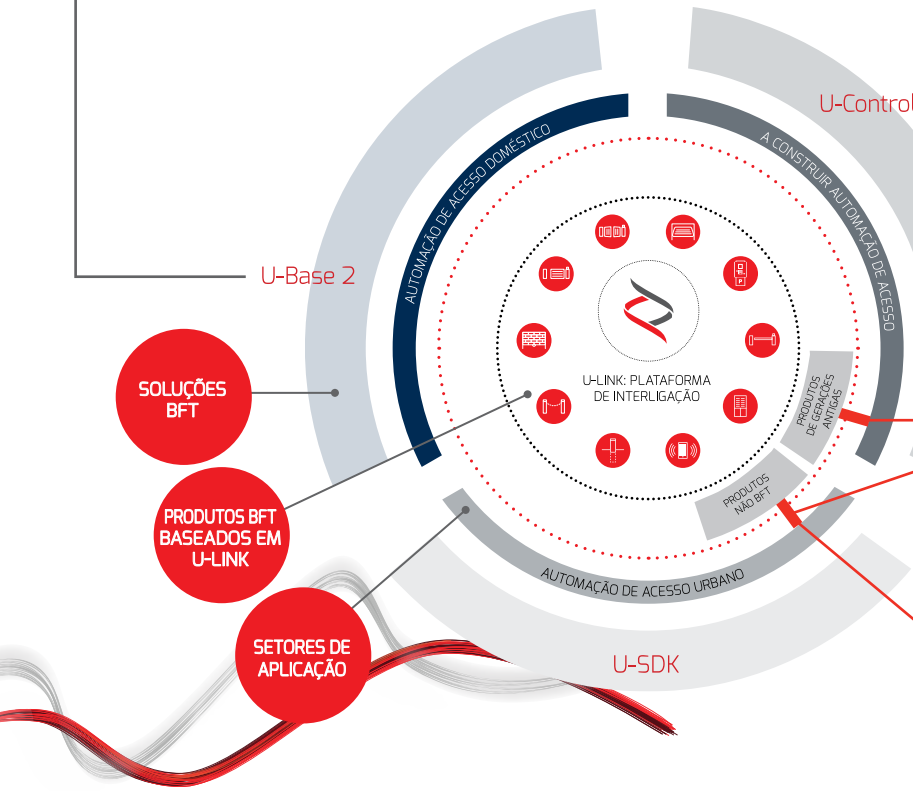

Clonix U-Link

Ligue produtos que não tenham sido concebidos para U-Link e produtos que não sejam da BFT a sistemas U-Link.

É possível ligar operadores BFT que não tenham sido concebidos para U-Link ou produtos de outras marcas à U-Link? Sim, graças aos recetores Clonix. Acessórios que não aceitam limites.

B-EBA

Uma ligação direta aos seus operadores.

As placas de expansão B-EBA permitem ligar dispositivos externos, como PC, smartphones e tablets, a um operador BFT e a um recetor Clonix ou ligar vários produtos BFT numa rede U-Link. Estes acessórios integram-se com a tecnologia U-Link e com os protocolos Bluetooth, Wifi, Z-Wave e TCP/IP, além da interface série RS485. Um dispositivo que demonstra exatamente o que a BFT quer dizer com "interligação".

INFORMATION REGARDING THE PROTECTION OF THE INDUSTRIAL AND INTELLECTUAL PROPERTY RIGHTS OF BFT. BFT S.p.A. protects its industrial property by depositing trademarks, patents, models and designs. The intellectual property of BFT S.p.A. is protected by copyright law. BFT S.p.A. also protects its know-how by taking measures to protect the technical and commercial information inherent in its company and products. All the products in this catalogue are ORIGINAL BFT MODELS and only BFT S.p.A is authorised to produce them and market them anywhere in the world. All the commercial names in this catalogue are owned by BFT S.p.A., and only BFT S.p.A. is authorised to use them in relation to the corresponding merchandise category. FALSIFIERS WILL BE PROCEEDED AGAINST IN ACCORDANCE WITH BOTH CIVIL AND CRIMINAL LAW. THESE CONDITIONS NOT ONLY GUARANTEE THE INTELLECTUAL PROPERTY RIGHTS OF BFT, BUT ALSO PROTECT CUSTOMERS BY GUARANTEEING THAT THE PRODUCTS THEY ARE PURCHASING ARE ORIGINAL BFT PRODUCTS RESULTING FROM STUDIES AND DESIGNS WITHIN THE BFT COMPANY.