Be ahead

HOME
ACCESS AUTOMATION

# PHOBOS AC A

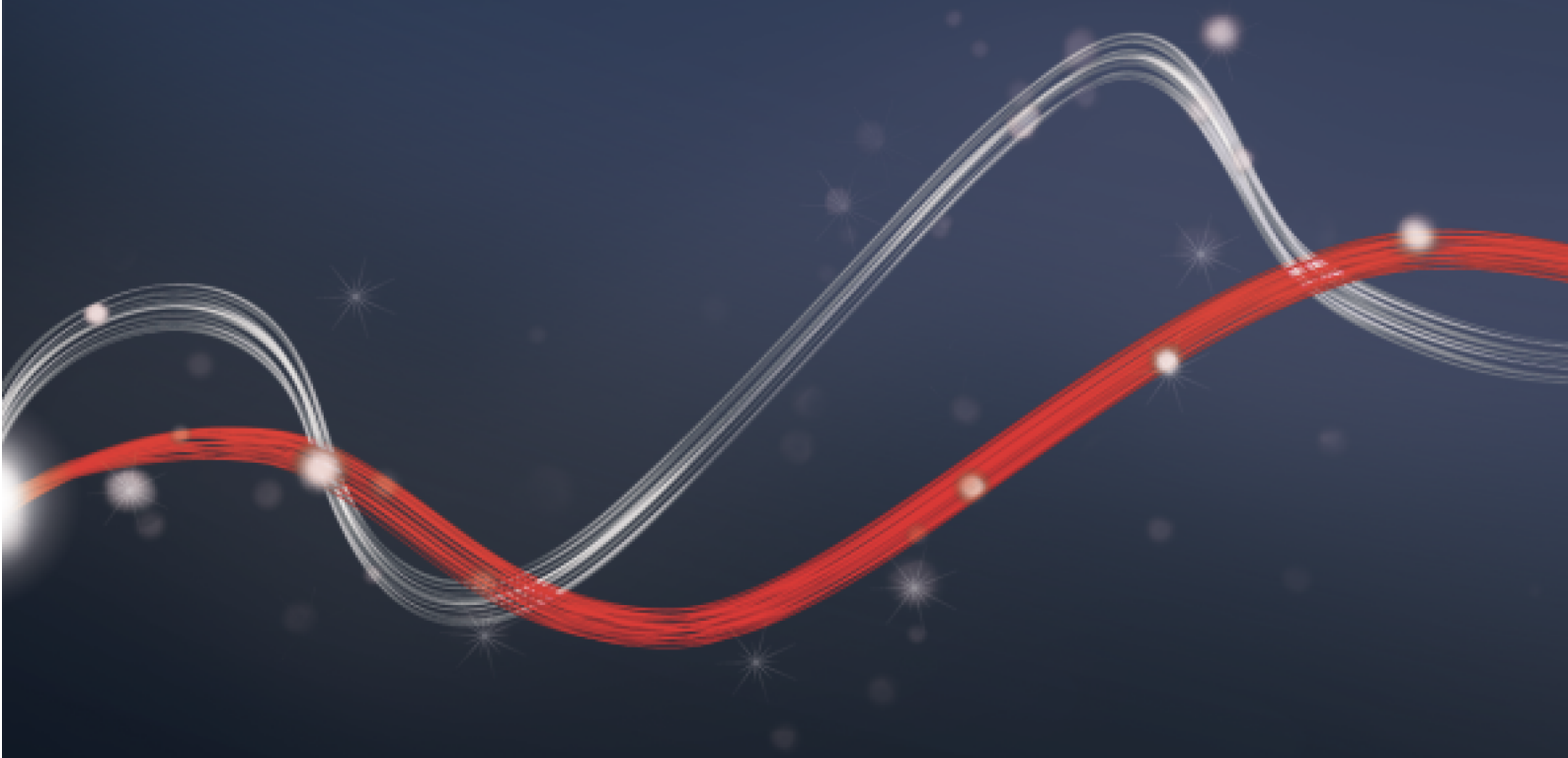

## Electromechanical automation systems for swing gates

HOME ACCESS AUTOMATION · er ready · rolling code · ee link · U-Link · d-track

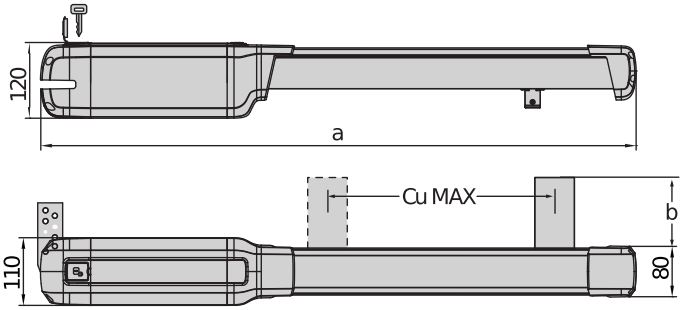


| | a | b | Cu MAX |
|---|---|---|---|
| **Phobos BT A25** | 850 | 72,5 | 290 |
| **Phobos BT A40** | 960 | 108 | 400 |
| **Phobos AC A25** | 850 | 72,5 | 350 |
| **Phobos AC A40** | 960 | 108 | 460 |

[Anm. d. Lektors: Kein englischer Ausgangstext vorhanden.] Komplette Produktpalette für elektromechanische Drehtorantriebe für privaten Gebrauch, einsetzbar für Torflügel bis 5 m Breite und bis zu einem Gewicht von 500 kg.

**Magnetischer Bolzen:** exklusive Eigenschaft der Bft-Antriebe für eine Installation mit maximalem Komfort, da der Antrieb ohne Zuhilfenahme von Werkzeug im hinteren Bügel gesperrt wird.

## Electromechanical automation systems for swing gates

# PHOBOS AC A

| Code | Name | Beschreibung |
|---|---|---|
| P935098 00002 | PHOBOS AC A25 | Irreversibler elektromechanischer Antrieb 230 V für Drehtore bis 400 kg Gewicht und 2.5 m Länge. Endschalter für Arbeitszeit |
| P935098 00001 | PHOBOS AC A25 120 V | Irreversibler elektromechanischer Antrieb 120 V für Drehtore bis 400 kg Gewicht und 2.5 m Länge. Endschalter für Arbeitszeit |
| P935097 00002 | PHOBOS AC A50 | Irreversibler elektromechanischer Antrieb 230 V für Drehtore bis 500 kg Gewicht und 5 m Länge. Endschalter für Arbeitszeit |
| R935304 00002 | PHOBOS AC KIT A25 | Komplettsatz 230 V für Drehtore bis 400 kg Gewicht und 2.5 m Länge. Endschalter für Arbeitszeit |
| R935305 00002 | PHOBOS AC KIT A50 | Komplettsatz 230 V für Drehtore bis 500 kg Gewicht und 5 m Länge. Endschalter für Arbeitszeit |

**RIGEL 6 220-230V 50/60HZ: Universalsteuerung mit Display für einen oder zwei Antriebe mit 230 V - 650+650 W**

**D113833 00002 - RIGEL 6 220-230V 50/60HZ - Empfohlen**

- Universalsteuerung mit Display für einen oder zwei Antriebe mit 230 V - 650+650 W
- Anwendung: Universalsteuerung für einen oder zwei Antriebe
- Kartenversorgung: 230V einphasig
- Antriebsversorgung: 230 V einphasig, 600+600 W
- Wesentliche Eigenschaften: abziehbare Klemmenleisten, Programmierung und Diagnose mit Display, integrierter Vier-Kanal-Empfänger, elektrische Sperre, elektronischer Drehmomentbegrenzer, elektronisch gesteuerte Verlangsamung beim Öffnen und Schließen, Endschalter-Eingänge getrennt für jeden Motor, Möglichkeit der Ampellichtsteuerung und Vorheizung der Hydraulikantriebe, Wochen-Zeitschaltuhr, Möglichkeit zum Löschen einer bestimmten Fernbedienung, Anpassung der 4 Funkkanäle, individuelle Einstellung der Dauer des personalisierten Ausgangs, Empfindlichkeit der Hinderniserfassung regulierbar.
- Wesentliche Funktionen: automatisches Wiederverschließen, Arbeitszeiten der Motoren getrennt, Halten der Verriegelung bei Schließung, Druckstoß, 2/3/4-Schritt-Logik, Teilöffnung, Schnellschließung, Öffnen und Schließen getrennt
- Compatibility: RIGEL 5 - RIGEL 4 - RIGEL 3 - RIGEL N

| | PHOBOS AC A25 | PHOBOS AC A25 120 V | PHOBOS AC A50 |
|---|---|---|---|
| Steuerzentrale | RIGEL 6. ALENA SW2 | ALENA SW2 | RIGEL 6. ALENA SW2 |
| Stromversorgung Platine | 230 V | 230 V | 230 V |
| Motor-Spannung | 230 V | 120 V | 230 V |
| Leistungsaufnahme | 210 W | 210 W | 210 W |
| Max. Breite des Tür-/Torflügels | 2,50 m | 2,50 m | 5 m |
| Max. Gewicht des Tür-/Torflügels | 400 kg | 400 kg | 500 kg |
| Nutzhub Kolbenstange | 350 mm | 350 mm | 460 mm |
| Max. Winkel | 120 ° | 120 ° | 129 ° |
| Betriebszeit | 14 s | 14 s | 18 s |
| Endschaltertyp | Betriebszeit | Betriebszeit | Betriebszeit |
| Verlangsamung | Ja | Ja | Ja |
| Verriegelung | Mechanisch | Mechanisch | Mechanisch |
| Freigabe | Personalisierter Schlüssel | Personalisierter Schlüssel | Personalisierter Schlüssel |
| Überlastbegrenzung | Elektronische Kupplung | Elektronische Kupplung | Elektronische Kupplung |
| Betriebsfrequenz | Weniger intensiv | Weniger intensiv | Weniger intensiv |
| Schutzklasse | IPX4 | IPX4 | IPX4 |
| Umweltbedingungen | -20 ÷ 55 °C | -20 ÷ 55 °C | -20 ÷ 55 °C |

## Electromechanical automation systems for swing gates

# EMPFOHLENER ZUBEHÖR

| | | | |
|---|---|---|---|
| | D113811 00004 - **ALENA SW2**<br>Steuerung mit Verlangsamung, Tippschalter und Potentiometern für einen oder zwei Antriebe mit 230 V 400W+400W, für Schwing- und Industrie-Falttore | | D113703 00002 - **ALTAIR P**<br>Steuerung mit Display für einen oder zwei Antriebe mit 230 V/300 W für Dreh- und Industrie-Falttore |
| | N733427 - **ARB PHOBOS N**<br>Vordere und hintere einstellbare Halterung für Antrieb PHOBOS | | N733428 - **ARB PHOBOS N L**<br>Vordere und hintere einstellbare Halterung für Antrieb PHOBOS |
| | D730178 - **PLE**<br>Ankerplatte zum Anschweißen der gemauerten Säulenanschlüsse für Antriebe LUX, ORO und PHOBOS | | D114094 00002 - **RADIUS LED AC A R0**<br>Blinkleuchte ohne integrierte Antenne für Motoren mit 230 V Stromversorgung. |
| | D114093 00002 - **RADIUS LED AC A R1**<br>Blinkleuchte mit integrierter Antenne für Motoren mit 230 V Stromversorgung. | | |

**Electromechanical automation systems for swing gates**

# Was ist U-Link?

Die innovative Technologie, die Ihnen neue Macht verleiht.

Eine absolute Neuheit, exklusiv von Bft: U-Link, Universal Link, ist eine exklusive Plattform von Bft, mit der sich technologische Ökosysteme kreieren lassen. In der „Home Access Automation" ermöglicht sie den Dialog mit allen Geräten und Vorrichtungen der hauseigenen Zugangs-/Zufahrtsautomationen jeder beliebigen Marke. Somit sparen Sie Zeit und können alles im Handumdrehen kontrollieren, ohne sich weiter darum sorgen zu müssen.

## Es ist intuitiv
Leicht zu installieren und zu benutzen.

## Es ist skalierbar
Es kann eine unbegrenzte Anzahl von Geräten hinzugefügt werden.

## Es ist flexibel
Es ermöglicht die Erstellung von Gruppen untereinander verbundener Produkte.

## Es ist praktisch
Es funktioniert mit und ohne Web-Verbindung.

## Es ist funktionell
Die Parameter können per Fernzugriff über dedizierte Anwendungen kontrolliert werden.

**Electromechanical automation systems for swing gates**

# Alles auf einem Plan: Entdecken Sie diese außergewöhnliche Technologie.

Eine weltweit einzigartige Plattform, die die Erstellung technologischer Ökosysteme ermöglicht und somit zahlreiche Lösungen für verschiedene Sektoren bereitstellt.

Mithilfe der Erweiterungsplatinen **B-Eba** und des Empfängers **Clonix U-Link passt sich diese proprietäre Plattform für Bft-Produkte jedem beliebigen Protokoll und Produkt** im Rahmen der Automation von Zugängen und Zufahrten an (auch Bft-Produkte ohne U-Link-Technologie oder Produkte anderer Hersteller) und **kann in verschiedenen Bereichen eingesetzt werden**. Jedes Gerät wird somit intelligent und kann dank einer universell verständlichen Sprache mit anderen Systemen verknüpft werden.

## U-Base 2

Diese Software vereinfacht und erleichtert die Installation und Wartung, aber auch die Fehlersuche der U-Link-fähigen Antriebe.

## U-SDK

U-Sdk ist ein innovatives Anwendungsprogramm, mit dem Bft-Automationen kompatibel gemacht und leicht in ein BMS-Verwaltungsnetz zur Überwachung von Gebäuden eingebunden werden können.

## Magistro

Mit diesem innovativen und leicht zu installierenden System können Sie alle Home Automation-Anwendungen ganz einfach verwalten.

## U-Control

U-Control ist eine Anwendung, die eine einfache und rasche Integration von BFT-Automationen in umfassende Building-Management-Systeme ermöglicht.

## Blue-Entry

Zeitgemäße Technologie, die den täglichen Bedürfnissen gerecht wird: Dank U-Link können Sie Ihr Eingangstor nun ganz bequem per Smartphone öffnen.

Clonix U-Link

Ermöglicht die Einbindung von Produkten ohne U-Link-Technologie oder anderer Hersteller in U-Link-Systeme.

Können Bft-Antriebe ohne U-Link-Technologie oder Produkte anderer Marken mit U-Link verbunden werden? Ja, mit den Empfängern Clonix ist dies möglich. Zubehörteile, die keine Grenzen kennen.

B-eba

Der direkte Draht zu Ihren Antrieben.

Mit den Erweiterungsplatinen B-eba lassen sich externe Geräte wie z. B. PCs, Smartphones und Tablets mit einem Bft-Antrieb bzw. einem Empfänger Clonix oder aber mehrere Bft-Produkte zu einem U-Link-Netzwerk verbinden. Diese Zubehörteile können mit der U-Link-Technologie, den Protokollen Bluetooth, Z-Wave, TCP/IP und dem seriellen Anschluss RS485 integriert werden.
Eine Vorrichtung, die all das umsetzt, was Bft unter Vernetzung versteht.

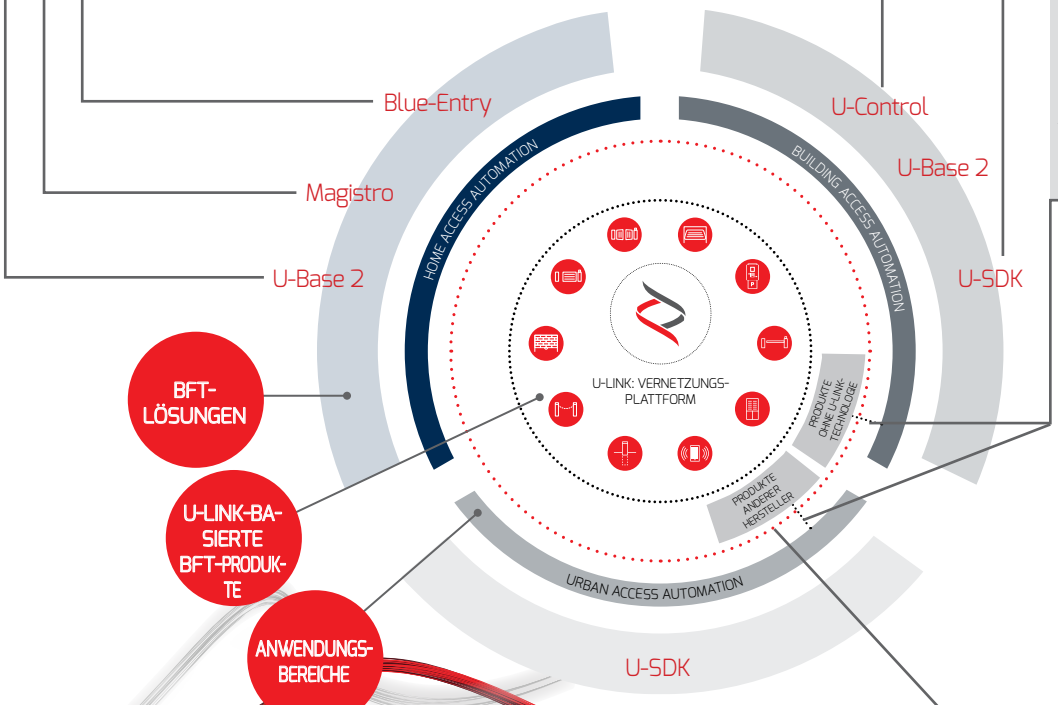

HOME
ACCESS AUTOMATION

BUILDING
ACCESS AUTOMATION

URBAN
ACCESS AUTOMATION

INFORMATION REGARDING THE PROTECTION OF THE INDUSTRIAL AND INTELLECTUAL PROPERTY RIGHTS OF BFT. BFT S.p.A. protects its industrial property by depositing trademarks, patents, models and designs. The intellectual property of BFT S.p.A. is protected by copyright law. BFT S.p.A. also protects its know-how by taking measures to protect the technical and commercial information inherent in its company and products. All the products in this catalogue are ORIGINAL BFT MODELS and only BFT S.p.A is authorised to produce them and market them anywhere in the world. All the commercial names in this catalogue are owned by BFT S.p.A., and only BFT S.p.A. is authorised to use them in relation to the corresponding merchandise category. FALSIFIERS WILL BE PROCEEDED AGAINST IN ACCORDANCE WITH BOTH CIVIL AND CRIMINAL LAW. THESE CONDITIONS NOT ONLY GUARANTEE THE INTELLECTUAL PROPERTY RIGHTS OF BFT, BUT ALSO PROTECT CUSTOMERS BY GUARANTEEING THAT THE PRODUCTS THEY ARE PURCHASING ARE ORIGINAL BFT PRODUCTS RESULTING FROM STUDIES AND DESIGNS WITHIN THE BFT COMPANY.