Be ahead

HOME
ACCESS AUTOMATION

HIDE SW

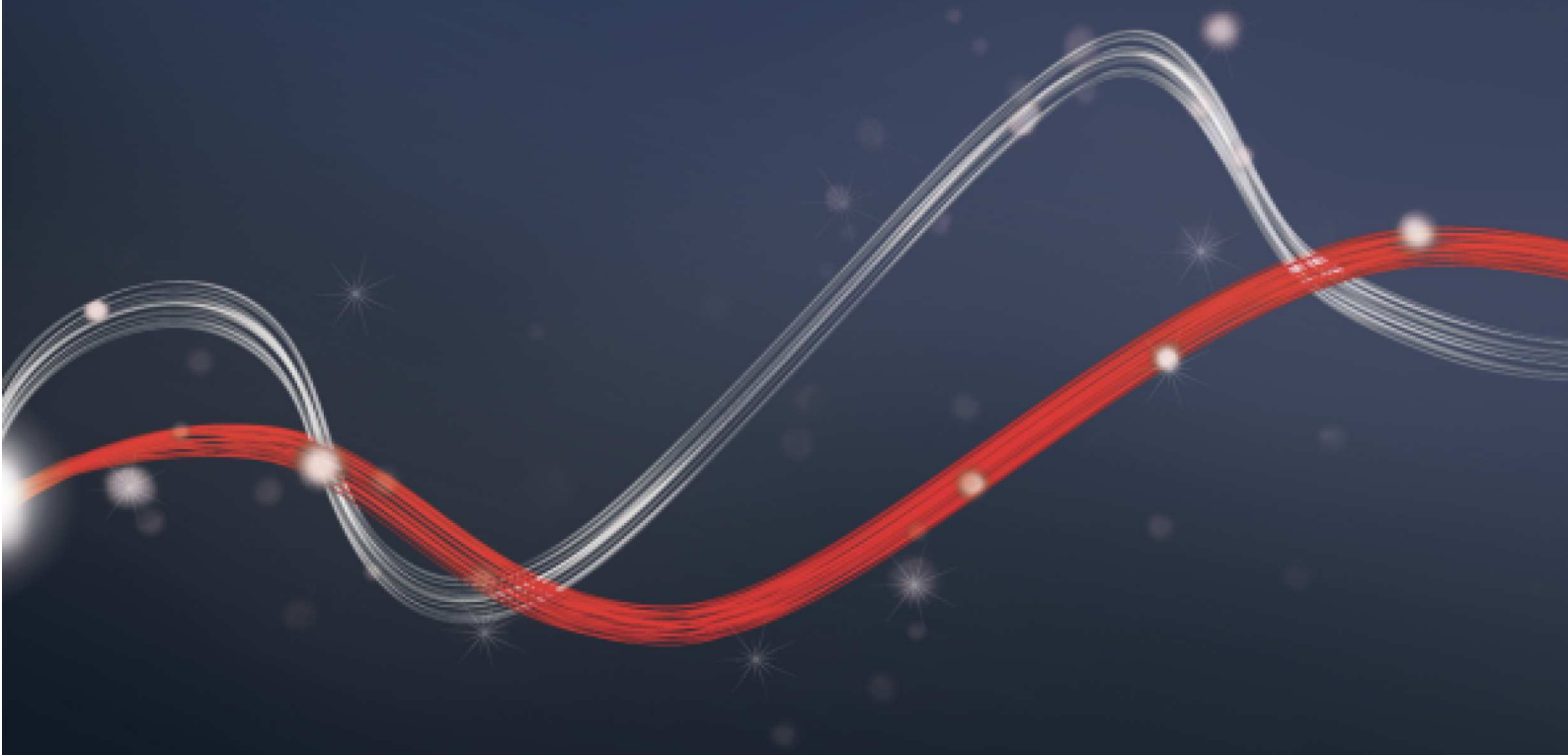

HIDE SW

Electromechanical automation systems for swing gates

HOME ACCESS AUTOMATION | ee link | 24 V | d-track | er ready

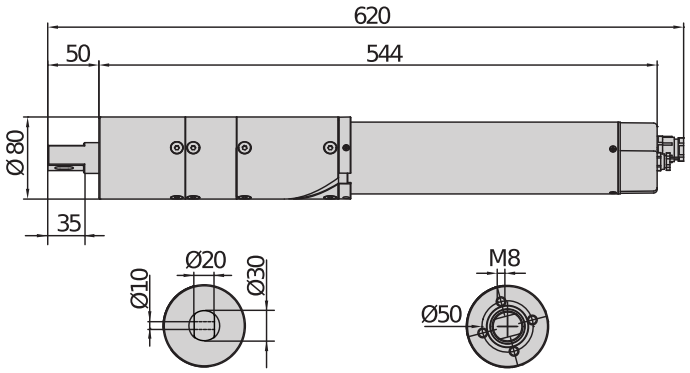

Peitub täielikult, mis jätab väravast "puhta" välimuse, olles samas väga oluline osa toimingu tegevusele.
Hide valikusse kuulub kogu lisatarvikute komplekt, mis on värava paigaldamiseks vajalikud, näiteks ülemised ja alumised hinged.
Kodust 24V operaatorit väravetele, mis kaaluvad kuni 150 kg, on võimalik täielikult paigaldada tiibväravate piitade sisse.

Silindriline kuju, mille maksimaalne välimine läbimõõt on 80mm, võimaldab selle kiirelt paigaldada väravatiiva piida sisse. Eelpaigaldatud juhtmestik võimaldab kiirelt ja kasutajasõbralikult ühendada juhtseadmega.

Hide SW suudab taluda ka kõige raskemaid ilmastikuolusid ja tuult, mis võimaldab töötada ka kuni 3m² paneelväravatel kuni 120 km/h puhuva tuule korral (klass 2, EN13241).

LIBRA CB HIDE juhtseade optimeerib operaatori funktsioone, võimaldades nii hallata mootoreid eraldi töötamise, pöördemomendi ja aeglustuse ajal, kalibreerides "D-Truck" funktsiooniga välja tõelised vajadused.

Electromechanical automation systems for swing gates

HIDE SW

Kood	Nimi		Kirjeldus
P930124 00001	HIDE SW	Ph. Out	Elektromehaaniline kaduvpöördumatu operaator 24 V tiibväravatele, mis kaaluvad kuni 150 kg ja on 2 m pikad. Absoluutväärtusandur piirlüliti
R930138 00002	HIDE SW KIT	Ph. Out	Täiskomplekt 24 V tiibväravatele, mis kaaluvad kuni 150 kg ja on 2 m pikad. Absoluutväärtusandur piirlüliti

LIBRA CB HIDE: Ekraaniga juhtpaneel 1 või 2 HIDE SW seeria käiturile

D113742 00002 - LIBRA CB HIDE - Soovituslik

- Ekraaniga juhtpaneel 1 või 2 HIDE SW seeria käiturile
- Application: control panel for one or two HIDE SW operators
- Paneeli elektritoide: 230 V ühefaasiline
- Operators power supply: 24Vdc 200W max each operator
- Main functions: automatic re-closing, fast closing, partial opening, deadman feature, pulse blocking, separate opening/closing
- Main features: removable terminal blocks, programming with display and incorporated dual channel receiver, anti-crushing, slowdown during opening and closing and electronic self-learning, D-TRACK torque control system

	HIDE SW
Juhtseade	LIBRA CB HIDE
Paneeli elektritoide	230 V
Mootori pinge	24 V
Sisendvõimsus	40 W
Ukse/väravatiiva max laius	2 m
Ukse/väravatiiva max kaal	150 kg
Maksimaalne nurk	110 °
Tsükliaeg	12 s
Piirlüliti tüüp	Absoluutväärtusandur
Aeglustus	Jah
Lukustus	Elektromehaaniline
Vabastus	Teraskaabel
Kokkupõrke reaktsioon	D-Track
Kasutussagedus	intensiivne
Kaitseaste	IP45
Keskonnatingimused	-20 ÷ 60 °C

Ph. Out N999526 - **HIDE HINGE SUP**

Ülemine hing HIDE SW seeria operaatori paigaldamiseks

Ph. Out N999524 - **HIDE HINGE INF**

Alumine fikseeritud hing HIDE SW seeria operaatori paigaldamiseks

SOOVITATAVAD LISATARVIKUD

new D114093 00003 - **RADIUS LED BT A R1**

Integreeritud antennita vilkur 24 V võimsusega mootoritele.

new D114168 00003 - **RADIUS LED BT A R1 W**

Integreeritud antenniga vilkur 24 V võimsusega mootoritele. Valge vilkuv tuli.

Electromechanical automation systems for swing gates

SOOVITATAVAD LISATARVIKUD

new D114094 00003 - **RADIUS LED BT A RO**

Integreeritud antennita vilkur 24 V võimsusega mootoritele.

P111782 - **COMPACTA A20-180**

Fotoelementide paar, mida saab reguleerida horisontaalselt 180°. 20-meetrine ulatus. 12-33 VAC/15-35 VDC elektritoide.

N574039 - **BOX**

Wall cabinet for release with steel cable and electric control; cable not included

P125005 - **BT BAT**

Back-up battery kit for HYDRA N, ARGO, VENERE BT A DIS

Electromechanical automation systems for swing gates

Mis on U-Link?

Tehnoloogia, mis annab Sulle rohkem võimu

U-Link, Universal Link, on eksklusiivne BFT platvorm, mida saab kasutada kõrgtehnoloogiliste ökosüsteemide loomiseks.
Kodujuurdepääsu automatiseerimisel saab seda kasutada suhtluseks kõikide mistahes kaubamärgi automaatse kodujuurdepääsuga seadmetega.
See säästab teie aega ja võimaldab teil hõlpsalt ning muretult kõike kontrollida.

See on intuitiivne
Kerge paigaldada ja kasutada

See on skaleeritav
Saate lisada nii palju seadmeid, kui soovite

See on paindlik
Võimaldab teil luua omavahel ühendatud toodete gruppe

See on praktiline
Töötab nii internetiühendusega, kui internetiühenduseta

See on funktsionaalne
Selle sätteid saab vastavaid rakendusi kasutades kontrollida kaugjuhtimise teel

Electromechanical automation systems for swing gates

Kõik ühel ekraanil: avasta rohkem selle fantastilise tehnoloogia kohta

Maailma eksklusiivseim platvorm, mida saab kasutada kõrgtehnoloogiliste ökosüsteemide loomiseks pakub laia valikut lahendusi paljude erinevate sektorite jaoks.

See patenditud platvorm on BFT toodete võtmeomaduseks, mis tänu B-EBA kaarditele ja Clonix U-Link vastuvõtjale sobib kõikidele protokollidele või toodetele ligipääsu automatiseerimiseks (kaasa arvatud BFT tooted, mitte-BFT tooted ja vanemad versioonid) ning seda saab kasutada paljudes erinevates sektorites. See tähendab, et iga seade tuleb nutiseadmena, mida saab ühendada teiste süsteemidega, kasutades universaalseks muutunud keelt.

U-Control HOME

U-Control HOME on rakendus, mis võimaldab Sul avada oma kodu värava ja kaugjuhtimisega oma nutitelefonist kontrollida BFT Automationi. iOS versiooni saab kasutada automaatsüsteemi automaatseks avamiseks, kui olete selle lähedal.

U-Base 2

Tarkvarapakett paigaldamiseks, hooldamiseks ja mistahes tõrgete lihtsaks ning mugavaks tuvastamiseks U-Link-iga ühilduvatel operaatoritel.

U-SDK

U-SDK on rakendus, mis võimaldab muuta Bft Automationi ühilduvaks ja integreerida selle hõlpsalt BMS võrguga.

Clonix U-Link

Ühendab mitte-U-Linki ja mitte-BFT tooted U-Link süsteemidega.

Kas on võimalik ühendada mitte-U-Link BFT operaatoreid või teiste kaubamärkide tooteid U-Linkiga? Jah, tänu Clonix vastuvõtjatele. Piiranguid ületavad tarkvikud.

B-EBA

Otselink Sinu operaatoritega.

B-EBA lisakaardid teevad võimalikuks välisseadmete, nagu lauaarvutid, nutitelefonid ja tahvelarvutid ühendamise BFT operaatori ja Clonix vastuvõtjaga või ühendada mitmeid BFT tooteid U-Linki võrguga. Need lisatarvikud integreeruvad U-Link tehnoloogia ja Bluetoothi, Wifi, Z-Wave ja TCP/IP protokollidega nagu ka RS485 tavapärase kasutajaliidesega. Seade, mis näitab täpselt, mida tähendab BFT seadmetevahelisele ühenduvusele.

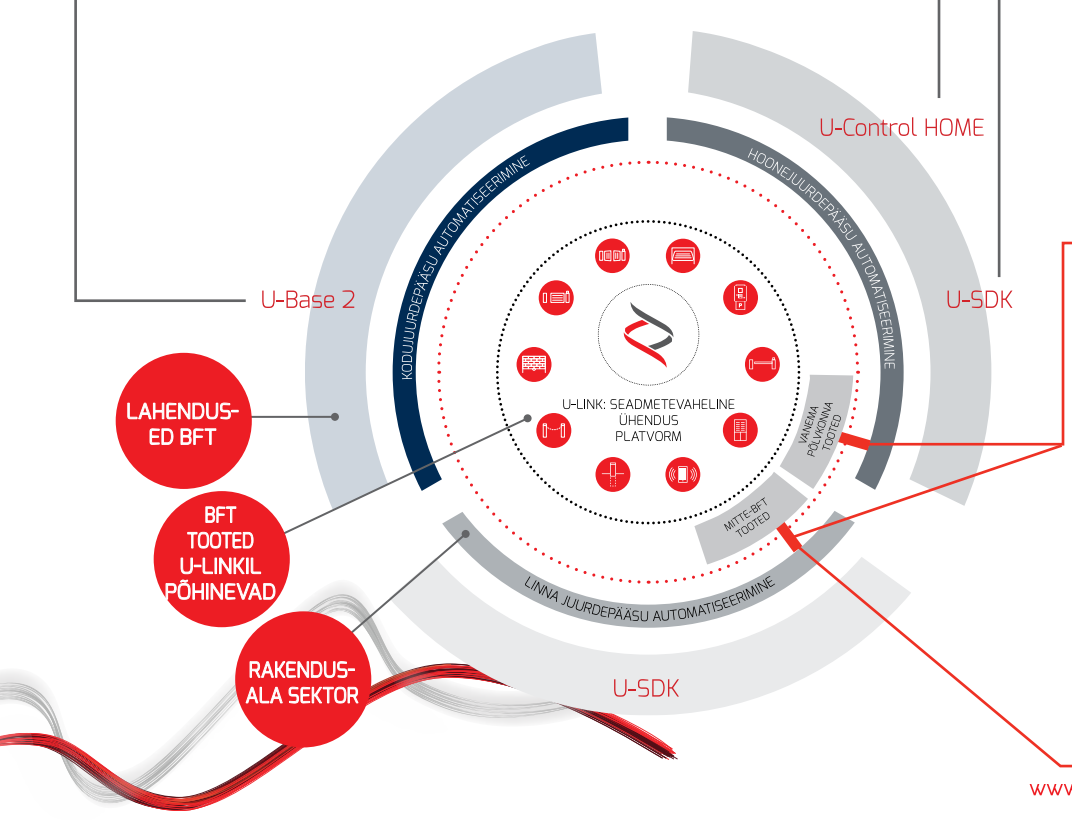

www.bft-automation.com

INFORMATION REGARDING THE PROTECTION OF THE INDUSTRIAL AND INTELLECTUAL PROPERTY RIGHTS OF BFT. BFT S.p.A. protects its industrial property by depositing trademarks, patents, models and designs. The intellectual property of BFT S.p.A. is protected by copyright law. BFT S.p.A. also protects its know-how by taking measures to protect the technical and commercial information inherent in its company and products. All the products in this catalogue are ORIGINAL BFT MODELS and only BFT S.p.A is authorised to produce them and market them anywhere in the world. All the commercial names in this catalogue are owned by BFT S.p.A., and only BFT S.p.A. is authorised to use them in relation to the corresponding merchandise category. FALSIFIERS WILL BE PROCEEDED AGAINST IN ACCORDANCE WITH BOTH CIVIL AND CRIMINAL LAW. THESE CONDITIONS NOT ONLY GUARANTEE THE INTELLECTUAL PROPERTY RIGHTS OF BFT, BUT ALSO PROTECT CUSTOMERS BY GUARANTEEING THAT THE PRODUCTS THEY ARE PURCHASING ARE ORIGINAL BFT PRODUCTS RESULTING FROM STUDIES AND DESIGNS WITHIN THE BFT COMPANY.