Be ahead

BUILDING
ACCESS AUTOMATION

ICARO SMART AC A

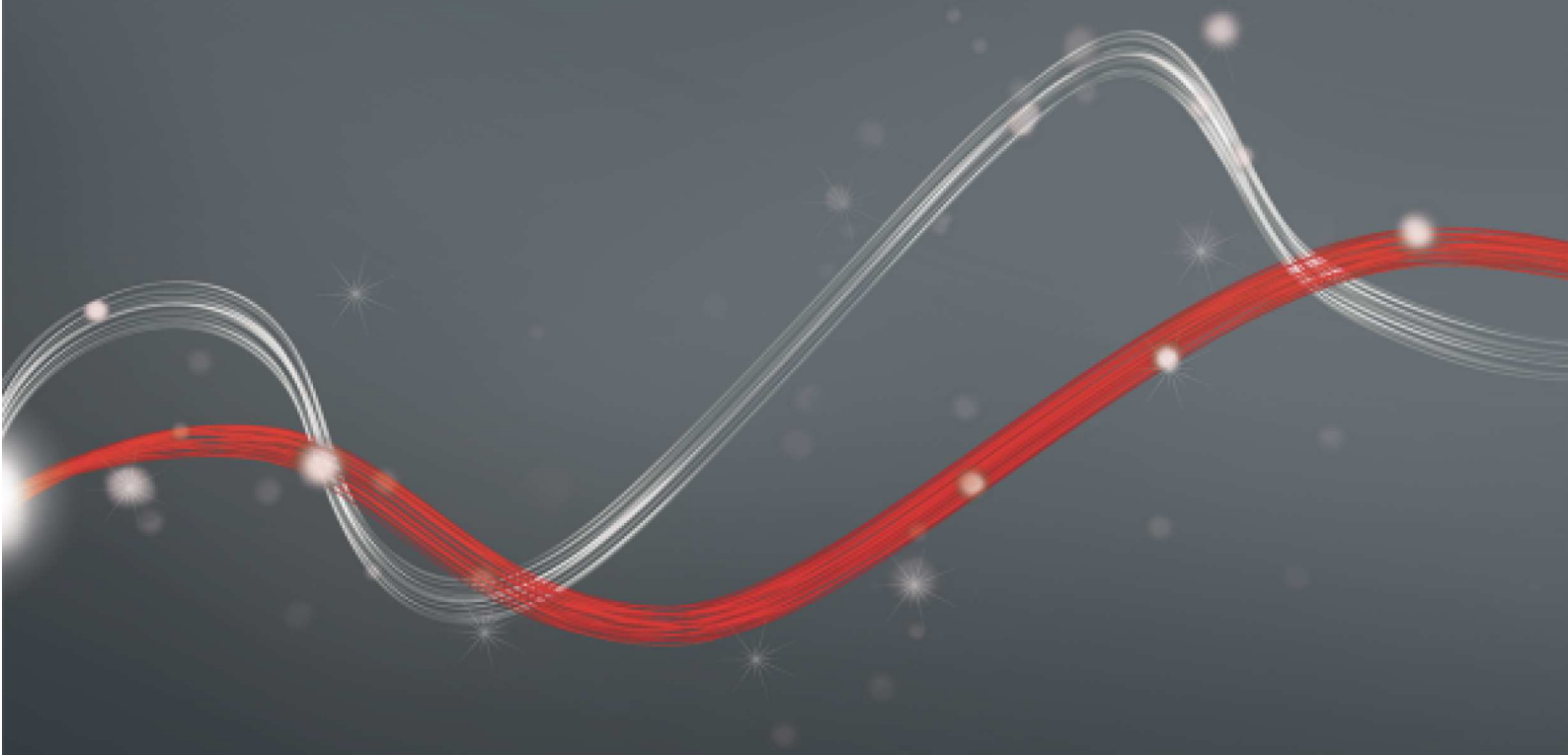

ICARO SMART AC A

Sliding gate automation systems

Empowered by U-LINK

BUILDING ACCESS AUTOMATION · Encoder · Oil Gear · U-Link · rolling code · d-track · er ready · ee link

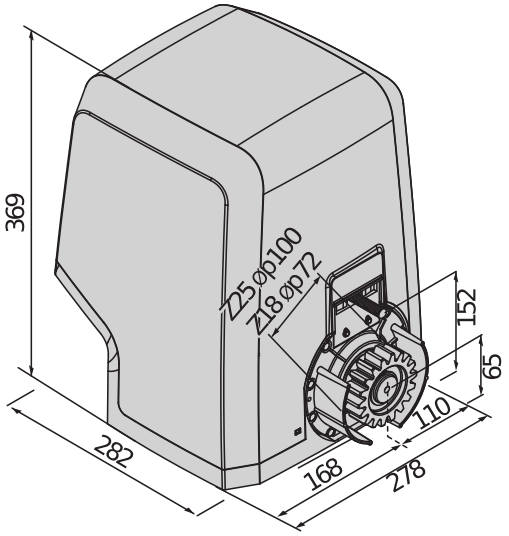

230 V-Antriebe für Schiebetore in sehr intensiver Nutzung, dank des Ölbadgetriebes extrem robust und leistungsstark. Drehmoment-Management über D-Track-Technologie und Encoder für maximale Bewegungsgenauigkeit. Steuerzentrale ausgelegt für die Kommunikation mit dem U-Link-Protokoll und mit Manipulationsschutzfunktion. Antrieb mit elektromechanischem Endschalter.
Dank des exklusiven Drehmomentregelungssystems, mit dem diese Antriebe vollständig den aktuellen europäischen Normen entsprechen, wird durch die Steuerung umfassende Sicherheit gewährleistet.

Sliding gate automation systems

Empowered by U-LINK

ICARO SMART AC A

Code	Ci	Name	Beschreibung	
P925236 00002	2600853	ICARO SMART AC A2000	Antrieb 230 V für Schiebetore bis 2000 kg mit Relativ-Encoder. Geschwindigkeit des Torflügels 9 m/min. Endschalter Elektromechanisch. Ausgestattet mit mechanischer Sicherheitskupplung, Drehmoment-Management über D-Track-Technologie und Ölbadgetriebe. Steuerzentrale ausgelegt für die Kommunikation mit dem U-Link-Protokoll und mit Manipulationsschutzfunktion. Zentrale mit Display, ausgelegt für die Kommunikation mit dem U-Link-Protokoll.	U-Link
P925236 00003	2611614	ICARO SMART AC A2000 SQ	Antrieb 230 V für Schiebetore bis 2000 kg Gewicht. Geschwindigkeit des Torflügels 9 m/min. Endschalter Elektromechanisch.	
P925237 00002	2611618	ICARO SMART AC A2000 V	Antrieb 230 V für Schiebetore bis 1000 kg mit Relativ-Encoder. Geschwindigkeit des Torflügels 12 m/min. Endschalter Elektromechanisch. Ausgestattet mit mechanischer Sicherheitskupplung, Drehmoment-Management über D-Track-Technologie und Ölbadgetriebe. Steuerzentrale ausgelegt für die Kommunikation mit dem U-Link-Protokoll und mit Manipulationsschutzfunktion. Elektromechanischer Endschalter. Zentrale mit Display, ausgelegt für die Kommunikation mit dem U-Link-Protokoll	U-Link
P925237 00003	2611619	ICARO SMART AC A2000 V SQ	Antrieb 230 V für Schiebetore bis 1000 kg Gewicht. Geschwindigkeit des Torflügels 12 m/min. Endschalter Elektromechanisch.	U-Link
P925236 00001	2611613	ICARO SMART AC A2000 120	Antrieb 120 V für Schiebetore mit einem Gewicht bis 2000 kg mit Relativ-Encoder. Geschwindigkeit des Torflügels 9 m/min. Ausgestattet mit mechanischer Sicherheitskupplung, Drehmoment-Management über D-Track-Technologie und Ölbadgetriebe. Endschalter Elektromechanisch. Zentrale mit Display, ausgelegt für die Kommunikation mit dem U-Link-Protokoll.	U-Link
P925237 00001	2611617	ICARO SMART AC A2000 V 120	Antrieb 230 V für Schiebetore bis 1000 kg mit Relativ-Encoder. Geschwindigkeit des Torflügels 12 m/min. Endschalter Elektromechanisch. Ausgestattet mit mechanischer Sicherheitskupplung, Drehmoment-Management über D-Track-Technologie und Ölbadgetriebe. Steuerzentrale ausgelegt für die Kommunikation mit dem U-Link-Protokoll und mit Manipulationsschutzfunktion. Steuerzentrale ausgelegt für die Kommunikation mit dem U-Link-Protokoll und mit Manipulationsschutzfunktion. Antrieb mit Encoder und Drehmoment-Management über D-Track-Technologie.	U-Link

LEO B CBB L02: Integrierte Steuerung für einen Antrieb mit 230 V für Schiebetore

LEO B CBB L02 - Cp I700073 10001 - Ci 2600768 - Integriert -

- Integrierte Steuerung für einen Antrieb mit 230 V für Schiebetore
- Anwendung: integrierte Steuerung für einen Antrieb 230 V für Schiebetore
- Kartenversorgung: 230V einphasig
- Antriebsversorgung: 230 V, 750 W
- Wesentliche Eigenschaften: abziehbare Klemmenleisten mit neuem Farbstandard, vereinfachte Szenarienprogrammierung mit Display, integrierter Zwei-Kanal-Empfänger, auf dem D-Track-System basierender Quetschschutz, Verlangsamung beim Öffnen und Schließen
- Wesentliche Funktionen: automatisches Wiederverschließen, Schnellschließung, Öffnung für Fußgänger

	ICARO SMART AC A2000	ICARO SMART AC A2000 SQ	ICARO SMART AC A2000 V
Steuerzentrale	LEO B CBB L02	-	LEO B CBB L02
Stromversorgung Platine	230 V	- V	230 V
Motor-Spannung	230 V	230 V	230 V
Leistungsaufnahme	750 W	750 W	750 W
Max. Tür-/Torgewicht	2000 kg	2000 kg	1000 kg

ICARO SMART AC A

Sliding gate automation systems

Empowered by U-LINK

	ICARO SMART AC A2000	ICARO SMART AC A2000 SQ	ICARO SMART AC A2000 V
Torgeschwindigkeit	9 m/min	9 m/min	12 m/min
Endschaltertyp	Elektromechanisch	Elektromechanisch	Elektromechanisch
Ritzelmodul	4	4	4
Verlangsamung	Ja	Ja	Ja
Verriegelung	Mechanisch	Mechanisch	Mechanisch
Freigabe	Mit Hebel und individuellem Schlüssel	Mit Hebel und individuellem Schlüssel	Mit Hebel und individuellem Schlüssel
Überlastbegrenzung	Mechanische Kupplung + Encoder	Mechanische Kupplung + Encoder	Mechanische Kupplung + Encoder
Betriebsfrequenz	sehr intensiv	sehr intensiv	sehr intensiv
Schutzklasse	IP24	IP24	IP24
Umweltbedingungen	-20 ÷ 55 °C	-20 ÷ 60 °C	-20 ÷ 55 °C

	ICARO SMART AC A2000 V SQ	ICARO SMART AC A2000 120	ICARO SMART AC A2000 V 120
Steuerzentrale	-	LEO B CBB L02	LEO B CBB L02
Stromversorgung Platine	- V	230 V	230 V
Motor-Spannung	230 V	120 V	120 V
Leistungsaufnahme	750 W	750 W	750 W
Max. Tür-/Torgewicht	1000 kg	2000 kg	1000 kg
Torgeschwindigkeit	12 m/min	9 m/min	12 m/min
Endschaltertyp	Elektromechanisch	Elektromechanisch	Elektromechanisch
Ritzelmodul	4	4	4
Verlangsamung	Ja	Ja	Ja
Verriegelung	Mechanisch	Mechanisch	Mechanisch
Freigabe	Mit Hebel und individuellem Schlüssel	Mit Hebel und individuellem Schlüssel	Mit Hebel und individuellem Schlüssel
Überlastbegrenzung	Mechanische Kupplung + Encoder	Mechanische Kupplung + Encoder	Mechanische Kupplung + Encoder
Betriebsfrequenz	sehr intensiv	sehr intensiv	sehr intensiv
Schutzklasse	IP24	IP24	IP24
Umweltbedingungen	-20 ÷ 55 °C	-20 ÷ 55 °C	-20 ÷ 55 °C

EMPFOHLENER ZUBEHÖR

Cp D221073 - **Ci** 2600594
CP

Kunststoff Zahnstange, Modul 4, Querschnitt 22 x 22 mm, Länge 1 m, Befestigung mit Schrauben in Langlöchern Max. Ladekapazität 600 kg.

Cp N999320 - **Ci** 2611083
CVZ-S

Stahl Zahnstange, Modul 4, Querschnitt 30 x 8 mm, Länge 1 m, Befestigung mit Schrauben auf Halterungen Max. Ladekapazität 800 kg.

Cp D571053 - **Ci** 9011069
CVZ

Stahl Zahnstange, Modul 4, Querschnitt 30 x 12 mm, Länge 1 m, Auf Stützen verschraubt Max. Ladekapazität 1000 kg.

Cp D571054 - **Ci** 2608387
CFZ

Verzinkter Stahl Zahnstange, Modul 4, Querschnitt 22 x 22 mm, Länge 2 m, Schweißen Max. Ladekapazität 2000 kg.

Cp D114093 00002 - **Ci** 2607538
RADIUS LED AC A R1

Blinkleuchte ohne integrierte Antenne für Motoren mit 230 V Stromversorgung.

Cp D114094 00002 - **Ci** 2607540
RADIUS LED AC A R0

Blinkleuchte ohne integrierte Antenne für Motoren mit 230 V Stromversorgung.

Cp P111782 - **Ci** 2601411
COMPACTA A20-180

Fotozellen (Paar) bis 180° schwenkbar Reichweite 20 Meter 12-33 VAC/15-35 VDC Stromversorgung.

Cp N999156 - **Ci** 2611078
SFI

Fundamentplatte für ARES und ICARO (im Lieferumfang des Antriebs)

Sliding gate automation systems

Empowered by U-LINK

EMPFOHLENER ZUBEHÖR

Cp P125018 - **Ci** 2600843
THEKE B PRA 01

Schutzgehäuse aus Metall für Schiebetorantriebe der Serie ARES und ICARO

Cp P111468 - **Ci** 2600811
B EBA RS 485 LINK

Erweiterungsplatine für den Anschluss von zentralen Steuerungsgeräten über serielle Schnittstelle

Sliding gate automation systems

Empowered by U-LINK

EasyAXS

EASY CONNECT. EASY ACCESS.

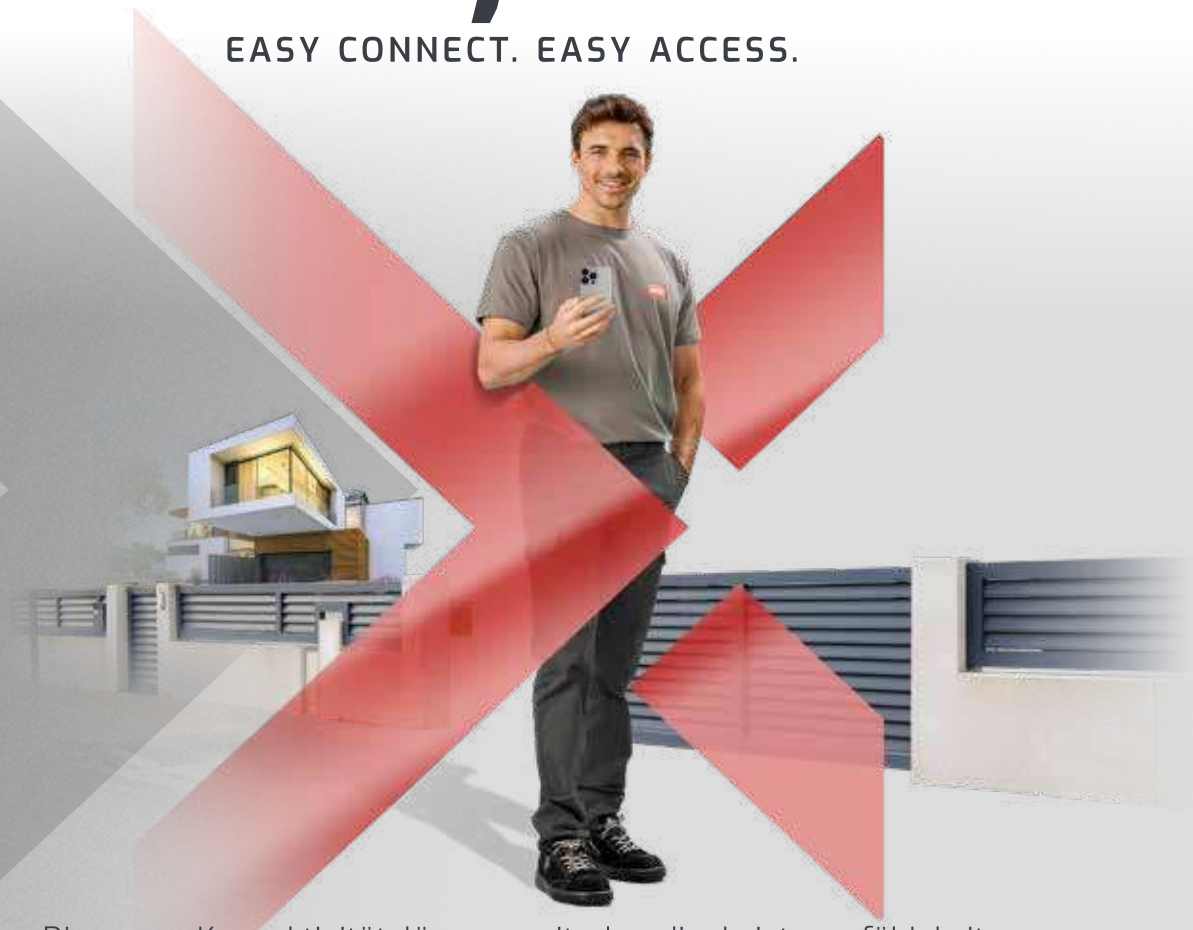

Die neue Konnektivitätslösung, mit der die Leistungsfähigkeit der Produkte und Services von BFT erhöht wird, die Zugangsautomatisierungen intelligenter macht, lässt sich von Installateuren, aber auch von Endbenutzern einfach bedienen.

1

EASY TO CONNECT

KONNEKTIVITÄTS-MODUL
PLUG&PLAY
ZUM SCHNELLEN ANSCHLIESSEN DER LÖSUNGEN VON BFT

IoT CLOUD

2

EASY TO SET UP

EINSTELLUNG UND STEUERUNG DES MOTORS MIT DER **APP EasyAXS**

3

EASY TO CONTROL

App TaHoma
ERLAUBT KUNDEN DEN INTELLIGENTEN ZUGANG ZU IHREM ZUHAUSE

connects with Somfy TaHoma

Sliding gate automation systems

Empowered by U-LINK

EASY TO CONNECT

WLAN-MODUL

10/15 Meter

WLAN-MODUL + ANTENNE

20/25 Meter

MOBIL-MODUL + ANTENNE + SIM

4G

PLUG&PLAY-INSTALLATION

IMMER VERBUNDEN

NOCH MEHR VERBUNDEN

EASY TO SET UP
FÜR INSTALLATEURE

EASY TO CONTROL
FÜR KUNDEN

Sliding gate automation systems

Empowered by U-LINK

U-LINK 2.0

U-LINK - NOCH MODERNER, MIT NOCH MEHR FUNKTIONEN

Ist skalierbar
Erlaubt, eine unbegrenzte Anzahl von Geräten hinzuzufügen

Ist intuitiv
Einfach zu installieren und zu benutzen

Ist funktional
Kontrolle von Parametern und Update von Firmware aus der Ferne über spezielle Anwendungen

Ist praktisch
Funktioniert mit oder ohne Internetverbindung

Ist flexibel
Erlaubt, Gruppen angeschlossener Produkte zu erstellen

U-Link, die exklusive Technologieplattform von **BFT**, wurde im Hinblick auf eine noch bessere Interaktion mit technologischen Ökosystemen der neuesten Generation weiterentwickelt. Es erweitert seine Fähigkeiten, mit allen Geräten der Zugangsautomatisierungen eines Hauses zu kommunizieren und wird so zu einem sehr nützlichen Instrument für den Installateur. Es beinhaltet außerdem ein noch schnelleres Kommunikationsprotokoll mit einer erhöhten Sicherheit bei der Übermittlung von Daten.

Und was noch wichtiger ist: damit sparen Sie Zeit, können alles ganz einfach steuern und brauchen sich keine Sorgen mehr zu machen.

Sliding gate automation systems

Empowered by U-LINK

U-SECURITY

EIN NEUES FUNKPROTOKOLL, DAS NOCH SICHERER IST

Ist sicher
Dank einer mit Kryptoschlüssel geschützten Datenübertragung

Ist einfach
Die Ergänzung der Fernbedienung am Empfänger erfolgt ganz einfach durch Einlesen des QR-Codes und die Verwendung der entsprechenden App

Ist universell
Das Funkprotokoll ist auch mit Empfängern älterer Baureihen kompatibel

U-Security ist eine neue Technologie von **BFT**, deine verschlüsselte Rolling-Code-Übertragung beinhaltet; Dank des Kryptoschlüssels, der den Code der Fernbedienung maskiert, ist es nicht möglich, eine Fernbedienung von BFT mit dem Modell einer anderen Marke zu klonen.

Die Funktionen des Systems **Er Ready** sind integriert, und zusätzlich steht ein neues Verfahren zur Programmierung der Fernbedienungen durch Einlesen eines QR-Codes und einer spezifischen App zur Verfügung. Alle Produkte mit dieser Technologie sind REPLAY, sodass es möglich ist, den Code über eine Tastenkombination auf eine andere Fernbedienung von BFT zu übertragen.

INFORMATION REGARDING THE PROTECTION OF THE INDUSTRIAL AND INTELLECTUAL PROPERTY RIGHTS OF BFT. BFT S.p.A. protects its industrial property by depositing trademarks, patents, models and designs. The intellectual property of BFT S.p.A. is protected by copyright law. BFT S.p.A. also protects its know-how by taking measures to protect the technical and commercial information inherent in its company and products. All the products in this catalogue are ORIGINAL BFT MODELS and only BFT S.p.A is authorised to produce them and market them anywhere in the world. All the commercial names in this catalogue are owned by BFT S.p.A., and only BFT S.p.A. is authorised to use them in relation to the corresponding merchandise category. FALSIFIERS WILL BE PROCEEDED AGAINST IN ACCORDANCE WITH BOTH CIVIL AND CRIMINAL LAW. THESE CONDITIONS NOT ONLY GUARANTEE THE INTELLECTUAL PROPERTY RIGHTS OF BFT, BUT ALSO PROTECT CUSTOMERS BY GUARANTEEING THAT THE PRODUCTS THEY ARE PURCHASING ARE ORIGINAL BFT PRODUCTS RESULTING FROM STUDIES AND DESIGNS WITHIN THE BFT COMPANY.