Be ahead

BUILDING
ACCESS AUTOMATION

ARES ULTRA BT A

ARES ULTRA BT A

Sliding gate automation systems

Empowered by U-LINK

BUILDING ACCESS AUTOMATION | 24 V | ee link | U-Link | d-track | er ready

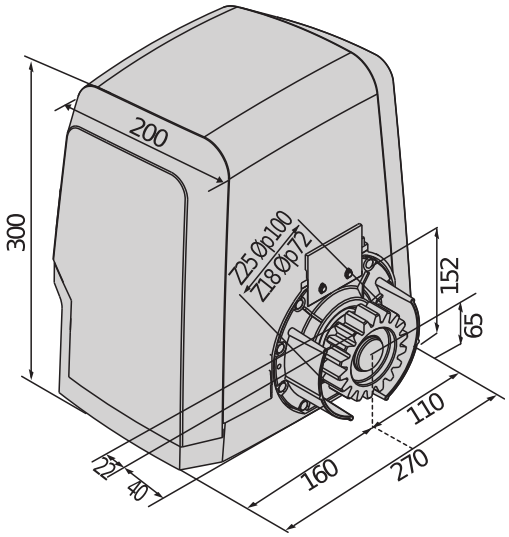

Operadores de 24 V para puertas correderas de hasta 1.500 kg, de uso intensivo. Velocidad máxima de la puerta de hasta 12m/min.
Control del par mediante la tecnología D-Track. Fin de carrera magnético para instalaciones más rápidas, precisas y perfectamente integradas en la arquitectura del lugar. Central de mando con pantalla preparada para la comunicación con el protocolo U-Link.
Uso residencial y comercial.

Características principales

Finales de carrera magnéticos: garantizan instalaciones precisas y seguras en cualquier situación ambiental.

Central de mando con programación en pantalla: la central Merak con pantalla de programación por escenarios predefinidos hace más sencilla la tarea del instalador; la central está ubicada en posición oblicua para facilitar la lectura y el ajuste de los valores.

tornillos frontales: esta disposición de los tornillos de fijación del cárter hace más cómodas las operaciones de instalación y mantenimiento incluso en espacios reducidos.

el desbloqueo mediante palanca con llave personalizada: la palanca facilita el desbloqueo del motor y la llave personalizada e irrepetible garantiza la mayor seguridad.

Sliding gate automation systems

Empowered by U-LINK

ARES ULTRA BT A

Código	Ci	Nombre	Descripción	
P926193 00002	**2600857**	**ARES ULTRA BT A1000**	Operador 24 V para cancelas correderas de hasta 1000 kg de peso. Velocidad de la hoja 9 m/min. Fin de carrera magnético. Central con pantalla preparada para la comunicación con el protocolo U-Link.	U-Link
P926193 00001	**2611663**	**ARES ULTRA BT A1000 120**	Operador 120 V para cancelas correderas de hasta 1000 kg de peso. Velocidad de la hoja 9 m/min. Final de carrera Magnético. Central con pantalla preparada para la comunicación con el protocolo U-Link.	U-Link
P926194 00001	**2612731**	**ARES ULTRA BT A1000 V 120**	Operador 120 V para cancelas correderas de hasta 500 kg de peso. Velocidad de la hoja 12 m/min. Final de carrera Magnético. Central con pantalla preparada para la comunicación con el protocolo U-Link.	U-Link
P926191 00002	**2600502**	**ARES ULTRA BT A1500**	Operador 24 V para cancelas correderas de hasta 1500 kg de peso. Velocidad de la hoja 9 m/min. Fin de carrera magnético. Central con pantalla preparada para la comunicación con el protocolo U-Link.	U-Link
P926191 00001	**2611658**	**ARES ULTRA BT A1500 120**	Operador 120 V para cancelas correderas de hasta 1500 kg de peso. Velocidad de la hoja 9 m/min. U-Link y final de carrera Magnético	U-Link
P926192 00001	**2611661**	**ARES ULTRA BT A1500 V 120**	Operador 120 V para cancelas correderas de hasta 750 kg de peso. Velocidad de la hoja 12 m/min. Final de carrera Magnético. Central con pantalla preparada para la comunicación con el protocolo U-Link.	U-Link
R925295 00001	**2611842**	**ARES ULTRA BT KIT A1000 FRA**	Kit completo 24 V para cancelas correderas de hasta 1000 kg. Velocidad de la hoja 9 m/min. todo lo necesario para una instalación tipo	U-Link

	ARES ULTRA BT A1000	ARES ULTRA BT A1000 120	ARES ULTRA BT A1000 V 120
Central de mando	MERAK ARES	MERAK	MERAK
Alimentación de la tarjeta	230 V	120 V	230 V
Voltaje del motor	24 V	120 V	120 V
Potencia de entrada	240 W	240 W	240 W
Peso máximo de la cancela	1000 kg	1000 kg	500 kg
Velocidad de la persiana	9 m/min	9 m/min	12 m/min
Tipo de final de carrera	Magnético	Magnético	Magnético
Módulo piñón	4	4	4
Desaceleración	Sí	Sí	Sí
Bloqueo	Mecánico	Mecánico	Mecánico
Desbloqueo	Mediante palanca con llave personalizada	Mediante palanca con llave personalizada	Mediante palanca con llave personalizada

ARES ULTRA BT A

Sliding gate automation systems

Empowered by U-LINK

	ARES ULTRA BT A1000	ARES ULTRA BT A1000 120	ARES ULTRA BT A1000 V 120
Reacción al impacto	D-Track	D-Track	D-Track
Frecuencia de uso	intensivo	intensivo	intensivo
Grado de protección	IP44	IP44	IP44
Condiciones ambientales	-20 ÷ 55 °C	-20 ÷ 55 °C	-20 ÷ 55 °C

	ARES ULTRA BT A1500	ARES ULTRA BT A1500 120	ARES ULTRA BT A1500 V 120
Central de mando	MERAK ARES	MERAK	MERAK
Alimentación de la tarjeta	230 V	120 V	120 V
Voltaje del motor	24 V	120 V	120 V
Potencia de entrada	400 W	400 W	400 W
Peso máximo de la cancela	1500 kg	1500 kg	750 kg
Velocidad de la persiana	9 m/min	9 m/min	12 m/min
Tipo de final de carrera	Magnético	Magnético	Magnético
Módulo piñón	4	4	4
Desaceleración	Sí	Sí	Sí
Bloqueo	Mecánico	Mecánico	Mecánico
Desbloqueo	Mediante palanca con llave personalizada	Mediante palanca con llave personalizada	Mediante palanca con llave personalizada
Reacción al impacto	D-Track	D-Track	D-Track
Frecuencia de uso	intensivo	intensivo	intensivo
Grado de protección	IP44	IP44	IP44
Condiciones ambientales	-20 ÷ 55 °C	-20 ÷ 55 °C	-20 ÷ 55 °C

ACCESORIOS RECOMENDADOS

Cp D221073 - **Ci** 2600594
CP

Cremallera de plástico, módulo 4, sección 22 x 22 mm, longitud 1 m, fijación con tornillo en ranura Capacidad de carga máxima de 600 kg.

Cp N999320 - **Ci** 2611083
CVZ-S

Cremallera de Acero, módulo 4, sección 30 x 8 mm, longitud 1 m, fijación con con tornillo sobre soporte Capacidad de carga máxima de 800 kg.

Cp D571053 - **Ci** 9011069
CVZ

Cremallera de Acero, módulo 4, sección 30 x 12 mm, longitud 1 m, fijación con Tornillo en los soportes Capacidad de carga máxima de 1000 kg.

Cp D571054 - **Ci** 2608387
CFZ

Cremallera de acerco cincado, módulo 4, sección 22 x 22 mm, longitud 2 m, fijación con soldar Capacidad de carga máxima de 2000 kg.

new **Cp** D114093 00003 - **Ci** 2607539
RADIUS LED BT A R1

Luz parpadeante con antena incorporada para los motores con alimentación de 24 V.

new **Cp** D114168 00003 - **Ci** 2607544
RADIUS LED BT A R1 W

Luz intermitente con antena incorporada para motores con fuente de alimentación de 24 V. Luz blanca parpadeante.

new **Cp** D114094 00003 - **Ci** 2607541
RADIUS LED BT A R0

Luz parpadeante sin antena incorporada para los motores con alimentación de 24 V.

Cp P111782 - **Ci** 2601411
COMPACTA A20-180

Un par de fotocélulas ajustables en 180° horizontalmente. Alcance 20 m. Alimentación: 12 – 33 Vca / 15 – 35 Vcc.

Cp P111468 - **Ci** 2600811
B EBA RS 485 LINK

Tarjeta de expansión para la conexión de grupos de centrales con gestión de los mandos seriales

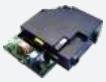

Cp P125035 - **Ci** 2600845
SL BAT2

Kit baterías de emergencia para Deimos BT A, Ares BT A, Deimos Ultra BT A y Ares Ultra BT A.

Sliding gate automation systems

Empowered by U-LINK

ACCESORIOS RECOMENDADOS

	Cp P125018 - **Ci** 2600843 **THEKE B PRA 01** Caja metálica de protección para operadores de correderas serie ARES y ICARO		**Cp** N999156 - **Ci** 2611078 **SFI** Base de anclaje para ARES e ICARO (suministrada con el operador)

Sliding gate automation systems

Empowered by U-LINK

EasyAXS

EASY CONNECT. EASY ACCESS.

La nueva solución de conectividad que aumenta el potencial de los productos y servicios de BFT para conseguir una automatización de los accesos más inteligente y fácil de usar tanto para los instaladores como para los usuarios finales.

1

EASY TO CONNECT

MÓDULO DE CONECTIVIDAD **PLUG&PLAY** PARA CONECTAR LAS SOLUCIONES DE BFT RÁPIDAMENTE

CLOUD IoT

2

EASY TO SET UP

CONFIGURACIÓN Y GESTIÓN DEL MOTOR CON LA **APLICACIÓN EasyAXS**

3

EASY TO CONTROL

Aplicación TaHoma PARA QUE LOS CLIENTES PUEDAN ACCEDER A SU CASA DE FORMA INTELIGENTE

connects with Somfy TaHoma

Sliding gate automation systems

Empowered by U-LINK

EASY TO CONNECT

MÓDULO WIFI

10/15 metros

MÓDULO WIFI + ANTENA

20/25 metros

MÓDULO MÓVIL + ANTENA + SIM

∞

INSTALACIÓN PLUG&PLAY

SIEMPRE CONECTADOS

AÚN MÁS CONECTADOS

EASY TO SET UP PARA LOS INSTALADORES

EASY TO CONTROL PARA LOS CLIENTES

Sliding gate automation systems

Empowered by U-LINK

U-LINK 2.0

U-LINK SE RENUEVA PARA OFRECER UNA FUNCIONALIDAD AÚN MAYOR

U-Link, la plataforma tecnológica exclusiva de **BFT**, evoluciona para poder interactuar mejor con los ecosistemas tecnológicos de última generación. Amplía su capacidad de comunicación con todos los dispositivos de las automatizaciones de los accesos de casa para transformarse en un instrumento realmente útil para el instalador. También es un protocolo de comunicación más veloz y con un aumento de la seguridad en la comunicación de la información.

Permite ahorrar cada vez más tiempo, controlar todo con sencillez y quedar libre de preocupaciones innecesarias.

Es graduable
Permite añadir un número ilimitado de dispositivos

Es intuitivo
Fácil de instalar y de utilizar

Es funcional
Parámetros controlables y firmware actualizables de forma remota mediante aplicaciones específicas

Es práctico
Funciona con o sin conexión web

Es flexible
Permite crear grupos de productos interconectados

Sliding gate automation systems

Empowered by U-LINK

U-SECURITY

UN NUEVO PROTOCOLO DE RADIO AÚN MÁS SEGURO

Es seguro

Gracias a una transmisión de los datos protegida por clave criptográfica

Es fácil

La inserción del control remoto en el receptor puede realizarse simplemente mediante la lectura del código QR y el uso de la aplicación provista

Es universal

El protocolo de radio también es compatible con los receptores de la generación anterior

U-Security es una nueva tecnología de **BFT** que incorpora una trasmisión de código cifrado variable; gracias a la clave de cifrado que oculta el código del control remoto, no es posible clonar un control remoto de BFT con un modelo de otra marca.

Las funcionalidades del sistema **Er Ready** están integradas y, además, hay disponible un nuevo procedimiento para la programación de los controles remotos mediante la lectura con CÓDIGO QR y una aplicación específica. Todos los productos que disponen de esta tecnología son REPLAY, por lo que pueden transmitir el código a otro control remoto de BFT mediante una combinación de teclas.

INFORMATION REGARDING THE PROTECTION OF THE INDUSTRIAL AND INTELLECTUAL PROPERTY RIGHTS OF BFT. BFT S.p.A. protects its industrial property by depositing trademarks, patents, models and designs. The intellectual property of BFT S.p.A. is protected by copyright law. BFT S.p.A. also protects its know-how by taking measures to protect the technical and commercial information inherent in its company and products. All the products in this catalogue are ORIGINAL BFT MODELS and only BFT S.p.A is authorised to produce them and market them anywhere in the world. All the commercial names in this catalogue are owned by BFT S.p.A., and only BFT S.p.A. is authorised to use them in relation to the corresponding merchandise category. FALSIFIERS WILL BE PROCEEDED AGAINST IN ACCORDANCE WITH BOTH CIVIL AND CRIMINAL LAW. THESE CONDITIONS NOT ONLY GUARANTEE THE INTELLECTUAL PROPERTY RIGHTS OF BFT, BUT ALSO PROTECT CUSTOMERS BY GUARANTEEING THAT THE PRODUCTS THEY ARE PURCHASING ARE ORIGINAL BFT PRODUCTS RESULTING FROM STUDIES AND DESIGNS WITHIN THE BFT COMPANY.