Be ahead

HOME
ACCESS AUTOMATION

DEIMOS BT A

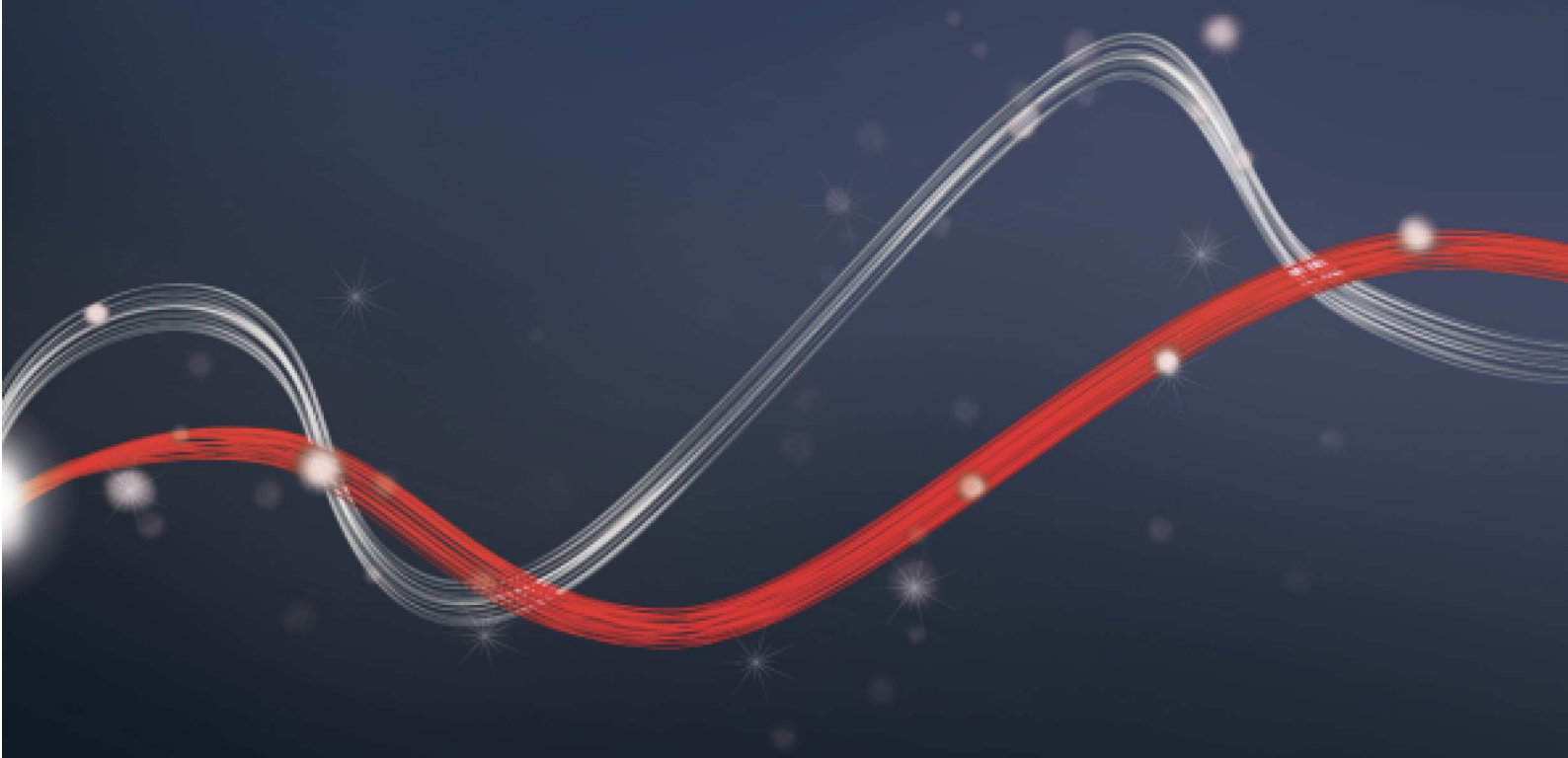

DEIMOS BT A

Sliding gate automation systems

HOME ACCESS AUTOMATION · d-track · er ready · ee link · 24 V

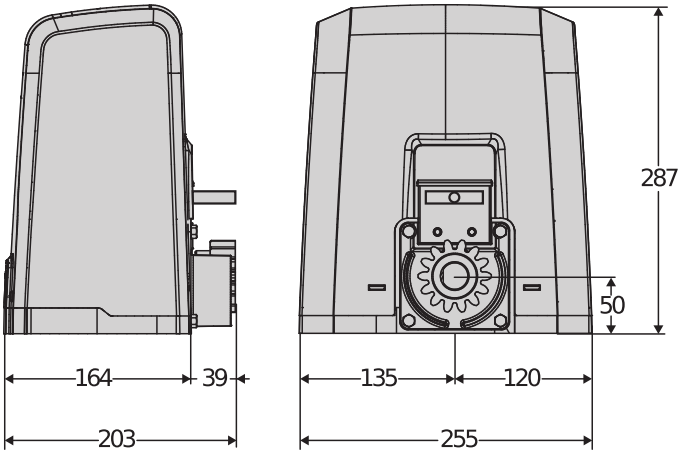

Erinevad operaatorid liugväravatele, mis kaaluvad kuni 600 kg.
Uksetiiva maksimaalne kiirus kuni 16 m/min.
Koduseks kasutuseks

Sliding gate automation systems

DEIMOS BT A

Kood	Nimi	Kirjeldus
P925222 00002	DEIMOS BT A400	Kuni 400 kg kaaluvate liugväravate juhtimiseks 24 V. Külgvärava kiirus 12 m/min. Piirlüliti Elektromehaaniline. Trimmer and dip switch control unit.
P925222 00003	DEIMOS BT A400 V	Kuni 300 kg kaaluvate liugväravate juhtimiseks 24 V. Külgvärava kiirus 16 m/min. Piirlüliti Elektromehaaniline. Trimmer and dip switch control unit.
P925222 00005	DEIMOS BT A400 SQ	Kuni 400 kg kaaluvate liugväravate juhtimiseks 24 V. Külgvärava kiirus 12 m/min. Piirlüliti Elektromehaaniline.
P925222 00006	DEIMOS BT A400 V SQ	Kuni 300 kg kaaluvate liugväravate juhtimiseks 24 V. Külgvärava kiirus 16 m/min. Piirlüliti Elektromehaaniline.
P925222 00001	DEIMOS BT A400 120	Kuni 400 kg kaaluvate liugväravate juhtimiseks 120 V. Külgvärava kiirus 12 m/min. Piirlüliti Elektromehaaniline. Trimmer and dip switch control unit.
P925222 00004	DEIMOS BT A400 V 120	Kuni 300 kg kaaluvate liugväravate juhtimiseks 120 V. Külgvärava kiirus 16 m/min. Piirlüliti Elektromehaaniline. Trimmer and dip switch control unit.
P925224 00002	DEIMOS BT A600	Kuni 600 kg kaaluvate liugväravate juhtimiseks 24 V. Külgvärava kiirus 12 m/min. Piirlüliti Elektromehaaniline. Trimmer and dip switch control unit.
P925224 00003	DEIMOS BT A600 V	Kuni 360 kg kaaluvate liugväravate juhtimiseks 24 V. Külgvärava kiirus 16 m/min. Piirlüliti Elektromehaaniline. Trimmer and dip switch control unit.
P925224 00005	DEIMOS BT A600 SQ	Kuni 600 kg kaaluvate liugväravate juhtimiseks 24 V. Külgvärava kiirus 12 m/min. Piirlüliti Elektromehaaniline.
P925224 00006	DEIMOS BT A600 V SQ	Kuni 360 kg kaaluvate liugväravate juhtimiseks 24 V. Külgvärava kiirus 16 m/min. Piirlüliti Elektromehaaniline.
P925224 00001	DEIMOS BT A600 120	Kuni 600 kg kaaluvate liugväravate juhtimiseks 120 V. Külgvärava kiirus 12 m/min. Piirlüliti Elektromehaaniline. Trimmer and dip switch control unit.
P925224 00004	DEIMOS BT A600 V 120	Kuni 360 kg kaaluvate liugväravate juhtimiseks 120 V. Külgvärava kiirus 16 m/min. Piirlüliti Elektromehaaniline. Trimmer and dip switch control unit.
R925267 00002	DEIMOS BT KIT A400 FRA	Täiskomplekt liugväravatele, mis kaaluvad kuni 400 kg. Külgvärava kiirus 12 m/min. Piirlüliti Elektromehaaniline.
R925270 00002	DEIMOS BT KIT A600 ITA	Täiskomplekt liugväravatele, mis kaaluvad kuni 600 kg. Külgvärava kiirus 12 m/min. Piirlüliti Elektromehaaniline. Trimmer and dip switch control unit.
R925271 00002	DEIMOS BT KIT A600 FRA	Täiskomplekt liugväravatele, mis kaaluvad kuni 600 kg. Külgvärava kiirus 12 m/min. Piirlüliti Elektromehaaniline.

	DEIMOS BT A400	DEIMOS BT A400 V	DEIMOS BT A400 SQ	DEIMOS BT A400 V SQ
Juhtseade	HAMAL	HAMAL		
Paneeli elektritoide	230 V	230 V	230 V	230 V
Mootori pinge	24 V	24 V	24 V	24 V
Sisendvõimsus	50 W	50 W	50 W	50 W
Ukse/värava max kaal	400 kg	300 kg	400 kg	300 kg
Värava kiirus	12 m/min	16 m/min	12 m/min	16 m/min
Piirlüliti tüüp	Elektromehaaniline	Elektromehaaniline	Elektromehaaniline	Elektromehaaniline
Hammasrattamoodul	4	4	4	4
Aeglustus	Jah	Jah	Jah	Jah
Lukustus	Mehaaniline	Mehaaniline	Mehaaniline	Mehaaniline
Vabastus	Personaalse võtmega hoovaga töötav	Personaalse võtmega hoovaga töötav	Personaalse võtmega hoovaga töötav	Personaalse võtmega hoovaga töötav
Kokkupõrke reaktsioon	D-Track	D-Track	D-Track	D-Track

DEIMOS BT A

Sliding gate automation systems

	DEIMOS BT A400	DEIMOS BT A400 V	DEIMOS BT A400 SQ	DEIMOS BT A400 V SQ
Kasutussagedus	intensiivne	intensiivne	intensiivne	intensiivne
Kaitseaste	IP24	IP24	IP24	IP24
Keskonnatingimused	-20 ÷ 55 °C	-20 ÷ 55 °C	-20 ÷ 55 °C	-20 ÷ 55 °C

	DEIMOS BT A400 120	DEIMOS BT A400 V 120	DEIMOS BT A600	DEIMOS BT A600 V
Juhtseade	HAMAL	HAMAL	HAMAL	HAMAL
Paneeli elektritoide	120 V	120 V	230 V	230 V
Mootori pinge	120 V	120 V	24 V	24 V
Sisendvõimsus	50 W	50 W	70 W	70 W
Ukse/värava max kaal	400 kg	300 kg	600 kg	360 kg
Värava kiirus	12 m/min	16 m/min	12 m/min	16 m/min
Piirlüliti tüüp	Elektromehaaniline	Elektromehaaniline	Elektromehaaniline	Elektromehaaniline
Hammasrattamoodul	4	4	4	4
Aeglustus	Jah	Jah	Jah	Jah
Lukustus	Mehaaniline	Mehaaniline	Mehaaniline	Mehaaniline
Vabastus	Personaalse võtmega hoovaga töötav	Personaalse võtmega hoovaga töötav	Personaalse võtmega hoovaga töötav	Personaalse võtmega hoovaga töötav
Kokkupõrke reaktsioon	D-Track	D-Track	D-Track	D-Track
Kasutussagedus	intensiivne	intensiivne	intensiivne	intensiivne
Kaitseaste	IP24	IP24	IP24	IP24
Keskonnatingimused	-20 ÷ 55 °C	-20 ÷ 55 °C	-20 ÷ 55 °C	-20 ÷ 55 °C

	DEIMOS BT A600 SQ	DEIMOS BT A600 V SQ	DEIMOS BT A600 120	DEIMOS BT A600 V 120
Juhtseade			HAMAL	HAMAL
Paneeli elektritoide	230 V	230 V	120 V	120 V
Mootori pinge	24 V	24 V	120 V	120 V
Sisendvõimsus	70 W	70 W	70 W	70 W
Ukse/värava max kaal	600 kg	360 kg	600 kg	360 kg
Värava kiirus	12 m/min	16 m/min	12 m/min	16 m/min
Piirlüliti tüüp	Elektromehaaniline	Elektromehaaniline	Elektromehaaniline	Elektromehaaniline
Hammasrattamoodul	4	4	4	4
Aeglustus	Jah	Jah	Jah	Jah
Lukustus	Mehaaniline	Mehaaniline	Mehaaniline	Mehaaniline
Vabastus	Personaalse võtmega hoovaga töötav	Personaalse võtmega hoovaga töötav	Personaalse võtmega hoovaga töötav	Personaalse võtmega hoovaga töötav
Kokkupõrke reaktsioon	D-Track	D-Track	D-Track	D-Track
Kasutussagedus	intensiivne	intensiivne	intensiivne	intensiivne
Kaitseaste	IP24	IP24	IP24	IP24
Keskonnatingimused	-20 ÷ 55 °C	-20 ÷ 55 °C	-20 ÷ 55 °C	-20 ÷ 55 °C

SOOVITATAVAD LISATARVIKUD

new D114093 00003 - **RADIUS LED BT A R1**

Integreeritud antennita vilkur 24 V võimsusega mootoritele.

new D114168 00003 - **RADIUS LED BT A R1 W**

Integreeritud antenniga vilkur 24 V võimsusega mootoritele. Valge vilkuv tuli.

new D114094 00003 - **RADIUS LED BT A R0**

Integreeritud antennita vilkur 24 V võimsusega mootoritele.

P111782 - **COMPACTA A20-180**

Fotoelementide paar, mida saab reguleerida horisontaalselt 180°. 20-meetrine ulatus. 12-33 VAC/15-35 VDC elektritoide.

Sliding gate automation systems

SOOVITATAVAD LISATARVIKUD

	D221073 - **CP** Plastik raamistik, 4-mooduliga, läbilõige 22 x 22 mm, pikkus 1 m, kruvitakse pesadesse Maksimaalne kandevõime 600 kg.		D571053 - **CVZ** teras raamistik, 4-mooduliga, läbilõige 30 x 12 mm, pikkus 1 m, kruvidega tugedele Maksimaalne kandevõime 1000 kg.
	N999320 - **CVZ-S** teras raamistik, 4-mooduliga, läbilõige 30 x 8 mm, pikkus 1 m, kruvitakse tugisammastesse Maksimaalne kandevõime 800 kg.		N999151 - **SFD** Alusplaat DEIMOS seeriale (operaatoriga kaasas)
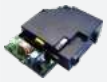	P125035 - **SL BAT2** Varuakukomplekt Deimos BT A, Ares BT A, Deimos Ultra BT A, Ares Ultra BT A jaoks.		

Mis on U-Link?

Tehnoloogia, mis annab Sulle rohkem võimu

U-Link, Universal Link, on eksklusiivne BFT platvorm, mida saab kasutada kõrgtehnoloogiliste ökosüsteemide loomiseks.
Kodujuurdepääsu automatiseerimisel saab seda kasutada suhtluseks kõikide mistahes kaubamärgi automaatse kodujuurdepääsuga seadmetega.
See säästab teie aega ja võimaldab teil hõlpsalt ning muretult kõike kontrollida.

See on intuitiivne
Kerge paigaldada ja kasutada

See on skaleeritav
Saate lisada nii palju seadmeid, kui soovite

See on paindlik
Võimaldab teil luua omavahel ühendatud toodete gruppe

See on praktiline
Töötab nii internetiühendusega, kui internetiühenduseta

See on funktsionaalne
Selle sätteid saab vastavaid rakendusi kasutades kontrollida kaugjuhtimise teel

Sliding gate automation systems

Kõik ühel ekraanil: avasta rohkem selle fantastilise tehnoloogia kohta

Maailma eksklusiivseim platvorm, mida saab kasutada kõrgtehnoloogiliste ökosüsteemide loomiseks pakub laia valikut lahendusi paljude erinevate sektorite jaoks.

See patenditud platvorm on BFT toodete võtmeomaduseks, mis tänu B-EBA kaarditele ja Clonix U-Link vastuvõtjale sobib kõikidele protokollidele või toodetele ligipääsu automatiseerimiseks (kaasa arvatud BFT tooted, mitte-BFT tooted ja vanemad versioonid) ning seda saab kasutada paljudes erinevates sektorites. See tähendab, et iga seade tuleb nutiseadmena, mida saab ühendada teiste süsteemidega, kasutades universaalseks muutunud keelt.

U-Control HOME

U-Control HOME on rakendus, mis võimaldab Sul avada oma kodu värava ja kaugjuhtimisega oma nutitelefonist kontrollida BFT Automationi. iOS versiooni saab kasutada automaatsüsteemi automaatseks avamiseks, kui olete selle lähedal.

U-Base 2

Tarkvarapakett paigaldamiseks, hooldamiseks ja mistahes tõrgete lihtsaks ning mugavaks tuvastamiseks U-Link-iga ühilduvatel operaatoritel.

U-SDK

U-SDK on rakendus, mis võimaldab muuta Bft Automationi ühilduvaks ja integreerida selle hõlpsalt BMS võrguga.

Clonix U-Link

Ühendab mitte-U-Linki ja mitte-BFT tooted U-Link süsteemidega.

Kas on võimalik ühendada mitte-U-Link BFT operaatoreid või teiste kaubamärkide tooteid U-Linkiga? Jah, tänu Clonix vastuvõtjatele. Piiranguid ületavad tarkvikud.

B-EBA

Otselink Sinu operaatoritega.

B-EBA lisakaardid teevad võimalikuks välisseadmete, nagu lauaarvutid, nutitelefonid ja tahvelarvutid ühendamise BFT operaatori ja Clonix vastuvõtjaga või ühendada mitmeid BFT tooteid U-Linki võrguga. Need lisatarvikud integreeruvad U-Link tehnoloogia ja Bluetoothi, Wifi, Z-Wave ja TCP/IP protokollidega nagu ka RS485 tavapärase kasutajaliidesega. Seade, mis näitab täpselt, mida tähendab BFT seadmetevahelisele ühenduvusele.

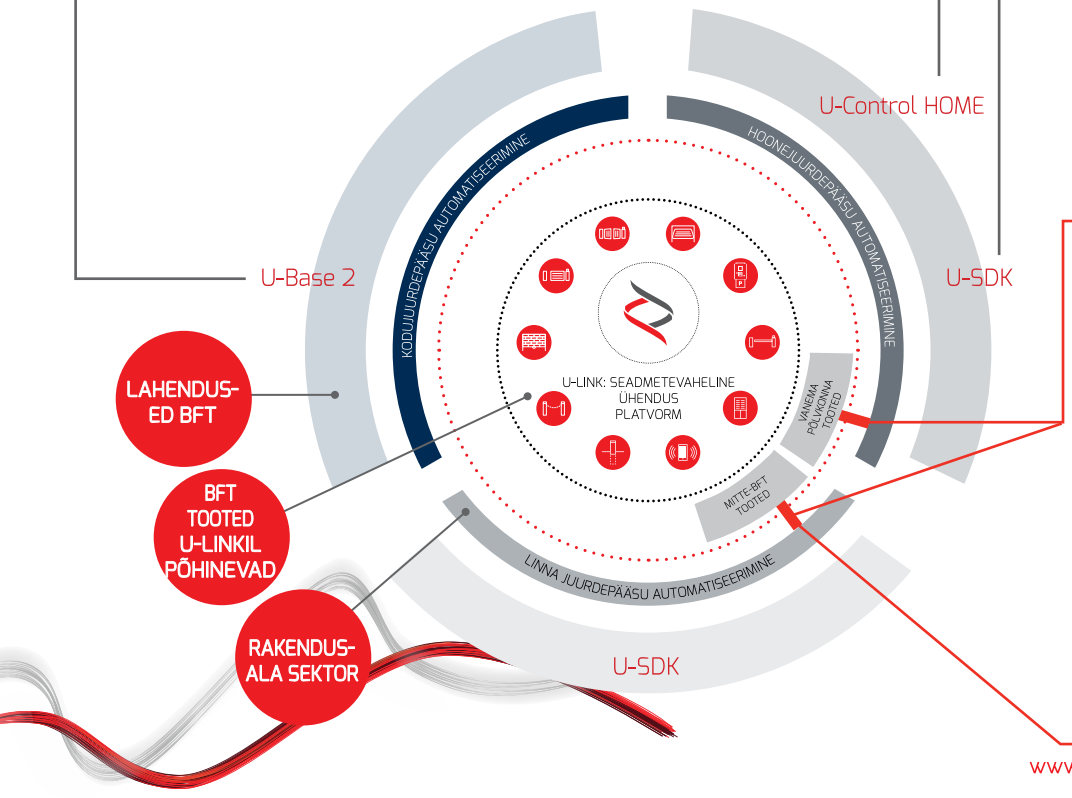

www.bft-automation.com

INFORMATION REGARDING THE PROTECTION OF THE INDUSTRIAL AND INTELLECTUAL PROPERTY RIGHTS OF BFT. BFT S.p.A. protects its industrial property by depositing trademarks, patents, models and designs. The intellectual property of BFT S.p.A. is protected by copyright law. BFT S.p.A. also protects its know-how by taking measures to protect the technical and commercial information inherent in its company and products. All the products in this catalogue are ORIGINAL BFT MODELS and only BFT S.p.A is authorised to produce them and market them anywhere in the world. All the commercial names in this catalogue are owned by BFT S.p.A., and only BFT S.p.A. is authorised to use them in relation to the corresponding merchandise category. FALSIFIERS WILL BE PROCEEDED AGAINST IN ACCORDANCE WITH BOTH CIVIL AND CRIMINAL LAW. THESE CONDITIONS NOT ONLY GUARANTEE THE INTELLECTUAL PROPERTY RIGHTS OF BFT, BUT ALSO PROTECT CUSTOMERS BY GUARANTEEING THAT THE PRODUCTS THEY ARE PURCHASING ARE ORIGINAL BFT PRODUCTS RESULTING FROM STUDIES AND DESIGNS WITHIN THE BFT COMPANY.