Be ahead

HOME
ACCESS AUTOMATION

CLONIX

CLONIX

Remote control receiver

Empowered by U-LINK

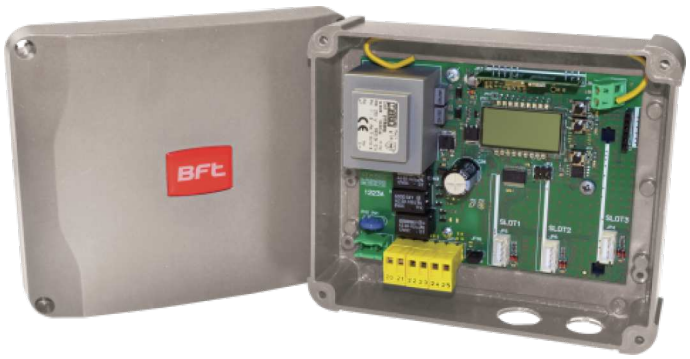

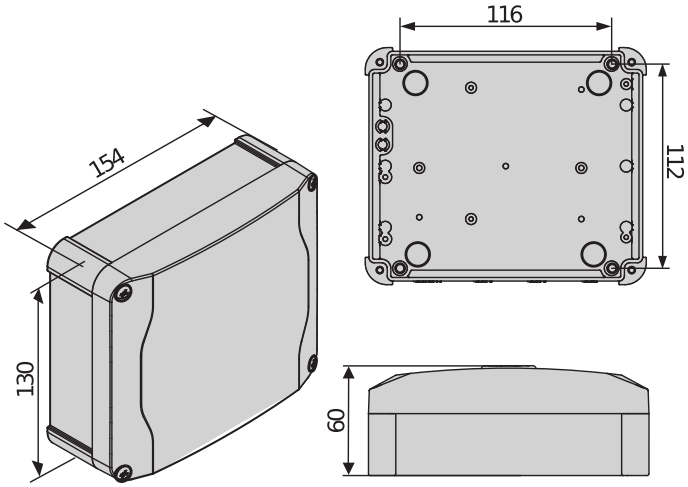

Externer Funkempfänger für Inneneinbau, 433 MHz, Rolling Code.
Je nach Modell kann er 1 oder 2 Ausgänge über Relais steuern.
Die Ultra-Versionen haben einen oder mehrere Steckplätze für B-EBA-Erweiterungsplatinen für die Multiprotokoll-Kommunikation.

Remote control receiver

Empowered by U-LINK

CLONIX

Code	Ci	Name	Beschreibung	
D113718 00002	2600581	CLONIX 4 RTE	Externer Vierkanal-Empfänger mit 433 MHz Rolling Code. 230 V-Stromversorgung.	
D113674 00001	2600578	CLONIX 2E	Externer Zweikanal-Empfänger mit 433 MHz Rolling Code. Speicher für 128 Codes. 24 V-Stromversorgung.	
D113670 00002	2600155	RTD 2048	433 MHz Rolling Code Vierkanal-Empfänger mit eingebautem Display für die Programmierung. 230 V Netzteil, Block-Programmierung per Fernzugriff	
D113808 00003	2607512	CLONIX UNI AC U-LINK 230V	Externer Empfänger 433 MHz, ausgerüstet mit 3 Ausgängen: 2 mit NO-Kontakt und einer für NO/NC konfigurierbar. Kompatibel mit dem U-LINK-Protokoll (ausgestattet mit 3 Anschluss-Steckplätzen). Stromversorgung 230 V. Speicher für 2048 Fernsteuerungen	U-Link
D113807 00002	2600587	CLONIX 2E AC U-LINK 230	Externer Empfänger 433 MHz, kompatibel mit dem U-LINK-Protokoll (ausgerüstet mit 3 Anschluss-Steckplätzen). Stromversorgung 230 V. Speicher für 2048 Fernsteuerungen	U-Link

	CLONIX 4 RTE	CLONIX 2E	RTD 2048	CLONIX UNI AC U-LINK 230V	CLONIX 2E AC U-LINK 230
Stromversorgung	230 V	24 V	230 V	230 V	230 V
Frequenz	433 MHz	433 MHz	433 MHz	433 MHz	433 MHz
Umweltbedingungen	-20 ÷ 55 °C	-20 ÷ 55 °C	-20 ÷ 55 °C	-20 ÷ 55 °C	-20 ÷ 55 °C
Speicherkapazität	0	0	0	2048	2048
Anzahl der Kanäle	0	0	0	4	2
U-Link	Nein	Nein	Nein	Ja	Ja

EMPFOHLENER ZUBEHÖR

Cp P111494 - **Ci** 2600812
B EBA WI-FI GATEWAY

Erweiterungskarte zum Anschluss eines U-Link-Gerätes an ein WLAN-Netzwerk zu Hause. Angeschlossene Vorrichtungen können mit der für Android- und iOS-Smartphones verfügbaren U-Control-App auch remote gesteuert werden.

Cp P111469 - **Ci** 2611272
B EBA BLUE GATEWAY

Erweiterungsplatine zur Steuerung von BLUETOOTH-Verbindungen

Cp P111530 - **Ci** 2611273
B EBA RS 485 GATEWAY

Erweiterungsplatine GATEWAY zur Steuerung der RS 485-Verbindung

Cp P111468 - **Ci** 2600811
B EBA RS 485 LINK

Erweiterungsplatine für den Anschluss von zentralen Steuerungsgeräten über serielle Schnittstelle

Cp D113805 00002 - **Ci** 2607511
B EBA TCP/IP GATEWAY

Erweiterungsplatine Gateway für die Einbindung von Antrieben in TCP/IP-Netze über einen U-Link-Steckplatz. Verwaltet bis zu 120 U-Link-Geräte mit Verbindung über B EBA RS-485 Link.

Cp P111529 - **Ci** 2600993
U-PROG

Programmiergerät für Fernbedienungen und Empfänger, Anschluss via Kabel oder Bluetooth

Cp P111510 - **Ci** 2600991
U-BASE 2 PC

Software zur Verwaltung und Programmierung von BFT-Steuerzentralen und -Empfängern. Version für PC, Bluetooth-Verbindung.

URBAN ACCESS AUTOMATION · BUILDING ACCESS AUTOMATION · HOME ACCESS AUTOMATION

Remote control receiver

Empowered by U-LINK

EasyAXS

EASY CONNECT. EASY ACCESS.

Die neue Konnektivitätslösung, mit der die Leistungsfähigkeit der Produkte und Services von BFT erhöht wird, die Zugangsautomatisierungen intelligenter macht, lässt sich von Installateuren, aber auch von Endbenutzern einfach bedienen.

1

EASY TO CONNECT

KONNEKTIVITÄTS-MODUL
PLUG&PLAY
ZUM SCHNELLEN ANSCHLIESSEN DER LÖSUNGEN VON BFT

IoT CLOUD

2

EASY TO SET UP

EINSTELLUNG UND STEUERUNG DES MOTORS MIT DER **APP EasyAXS**

3

EASY TO CONTROL

App TaHoma
ERLAUBT KUNDEN DEN INTELLIGENTEN ZUGANG ZU IHREM ZUHAUSE

connects with Somfy TaHoma

Remote control receiver

Empowered by U-LINK

EASY TO CONNECT

WLAN-MODUL

10/15 Meter

WLAN-MODUL + ANTENNE

20/25 Meter

MOBIL-MODUL + ANTENNE + SIM

4G

∞

PLUG&PLAY-INSTALLATION

IMMER VERBUNDEN

NOCH MEHR VERBUNDEN

EASY TO SET UP FÜR INSTALLATEURE

EASY TO CONTROL FÜR KUNDEN

Remote control receiver

Empowered by U-LINK

U-LINK 2.0

U-LINK - NOCH MODERNER, MIT NOCH MEHR FUNKTIONEN

Ist skalierbar
Erlaubt, eine unbegrenzte Anzahl von Geräten hinzuzufügen

Ist intuitiv
Einfach zu installieren und zu benutzen

Ist funktional
Kontrolle von Parametern und Update von Firmware aus der Ferne über spezielle Anwendungen

Ist praktisch
Funktioniert mit oder ohne Internetverbindung

Ist flexibel
Erlaubt, Gruppen angeschlossener Produkte zu erstellen

U-Link, die exklusive Technologieplattform von **BFT**, wurde im Hinblick auf eine noch bessere Interaktion mit technologischen Ökosystemen der neuesten Generation weiterentwickelt. Es erweitert seine Fähigkeiten, mit allen Geräten der Zugangsautomatisierungen eines Hauses zu kommunizieren und wird so zu einem sehr nützlichen Instrument für den Installateur. Es beinhaltet außerdem ein noch schnelleres Kommunikationsprotokoll mit einer erhöhten Sicherheit bei der Übermittlung von Daten.

Und was noch wichtiger ist: damit sparen Sie Zeit, können alles ganz einfach steuern und brauchen sich keine Sorgen mehr zu machen.

Remote control receiver

Empowered by U-LINK

U-SECURITY

EIN NEUES FUNKPROTOKOLL, DAS NOCH SICHERER IST

Ist sicher

Dank einer mit Kryptoschlüssel geschützten Datenübertragung

Ist einfach

Die Ergänzung der Fernbedienung am Empfänger erfolgt ganz einfach durch Einlesen des QR-Codes und die Verwendung der entsprechenden App

Ist universell

Das Funkprotokoll ist auch mit Empfängern älterer Baureihen kompatibel

U-Security ist eine neue Technologie von **BFT**, deine verschlüsselte Rolling-Code-Übertragung beinhaltet; Dank des Kryptoschlüssels, der den Code der Fernbedienung maskiert, ist es nicht möglich, eine Fernbedienung von BFT mit dem Modell einer anderen Marke zu klonen.

Die Funktionen des Systems **Er Ready** sind integriert, und zusätzlich steht ein neues Verfahren zur Programmierung der Fernbedienungen durch Einlesen eines QR-Codes und einer spezifischen App zur Verfügung. Alle Produkte mit dieser Technologie sind REPLAY, sodass es möglich ist, den Code über eine Tastenkombination auf eine andere Fernbedienung von BFT zu übertragen.

INFORMATION REGARDING THE PROTECTION OF THE INDUSTRIAL AND INTELLECTUAL PROPERTY RIGHTS OF BFT. BFT S.p.A. protects its industrial property by depositing trademarks, patents, models and designs. The intellectual property of BFT S.p.A. is protected by copyright law. BFT S.p.A. also protects its know-how by taking measures to protect the technical and commercial information inherent in its company and products. All the products in this catalogue are ORIGINAL BFT MODELS and only BFT S.p.A is authorised to produce them and market them anywhere in the world. All the commercial names in this catalogue are owned by BFT S.p.A., and only BFT S.p.A. is authorised to use them in relation to the corresponding merchandise category. FALSIFIERS WILL BE PROCEEDED AGAINST IN ACCORDANCE WITH BOTH CIVIL AND CRIMINAL LAW. THESE CONDITIONS NOT ONLY GUARANTEE THE INTELLECTUAL PROPERTY RIGHTS OF BFT, BUT ALSO PROTECT CUSTOMERS BY GUARANTEEING THAT THE PRODUCTS THEY ARE PURCHASING ARE ORIGINAL BFT PRODUCTS RESULTING FROM STUDIES AND DESIGNS WITHIN THE BFT COMPANY.