Be ahead

HOME
ACCESS AUTOMATION

CLONIX

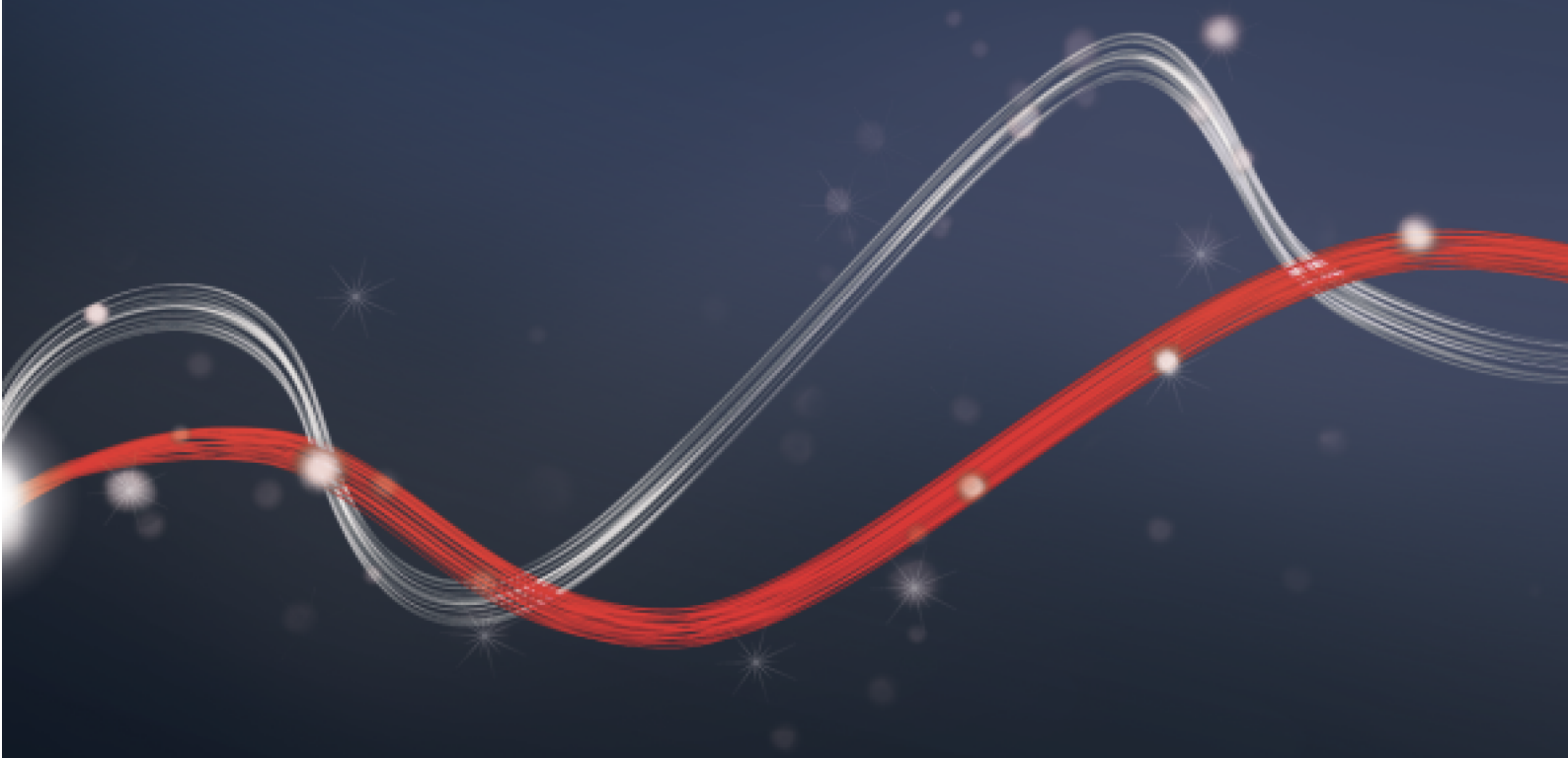

Remote control receiver

Empowered by U-LINK

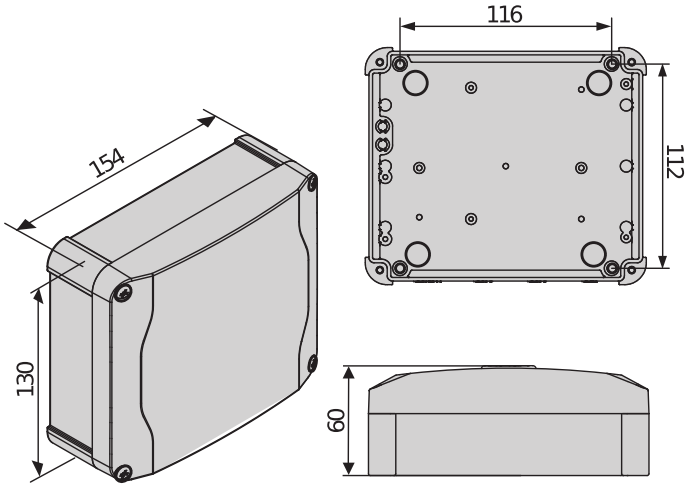

Remote control receiver

Empowered by U-LINK

CLONIX

Code	Name	Beschreibung	
D113808 00003	**CLONIX UNI AC U-LINK 230V**	Externer Empfänger 433 MHz mit 3 Ausgängen: 2 mit NO-Kontakt und 1 konfigurierbar für NO/NC. Kompatibel mit dem U-LINK-Protokoll (mit 3 Steckplätzen). Stromversorgung 230 V, Speicher mit 128 Positionen	U-Link
D113807 00002	**CLONIX 2E AC U-LINK 230**	Externer Empfänger 433 MHz mit 2 Ausgängen mit NO-Kontakt. Kompatibel mit dem U-LINK-Protokoll (mit 3 Steckplätzen). Stromversorgung 230 V, Speicher mit 128 Positionen	U-Link

	CLONIX UNI AC U-LINK 230V	CLONIX 2E AC U-LINK 230
Motorstromversorgun	230 V	230 V
Stromversorgung	230 V	230 V
Frequenz	433 MHz	433 MHz
Stromstärke	---	---
Gewicht	---	0,30 kg
Umweltbedingungen	-20 ÷ 55 °C	-20 ÷ 55 °C

EMPFOHLENER ZUBEHÖR

D111904 - **MITTO B RCB02 R1**

2-Kanal-Sender. Reichweite 50/100 m. Stromversorgung 12 V mit 1 Batterie des Typs 23 A

D111906 - **MITTO B RCB04 R1**

4-Kanal-Sender. Reichweite 50/100 m. Stromversorgung 12 V mit 1 Batterie des Typs 23 A

P111468 - **B EBA RS 485 LINK**

Erweiterungsplatine für den Anschluss von zentralen Steuerungsgeräten über serielle Schnittstelle

P111535 - **BEBA Z-WAVE DRIVER**

Erweiterungsplatine für Verbindung mit Z-Wave-Wireless-Protokoll

P111523 - **U-BASE ANDROID**

Management- und Programmiersoftware für BFT-Zentralen und -Empfänger. Version für Tablet und Smartphone mit Android, Bluetooth-Verbindung.

P111510 - **U-BASE**

Software zur Verwaltung und Programmierung der Steuerungen, Empfänger und Fernbedienungen über Bluetooth. Komplett mit USB-Stick.

Remote control receiver

Empowered by U-LINK

Was ist U-Link?

Die innovative Technologie, die Ihnen neue Macht verleiht.

Eine absolute Neuheit, exklusiv von Bft: U-Link, Universal Link, ist eine exklusive Plattform von Bft, mit der sich technologische Ökosysteme kreieren lassen. In der „Home Access Automation" ermöglicht sie den Dialog mit allen Geräten und Vorrichtungen der hauseigenen Zugangs-/Zufahrtsautomationen jeder beliebigen Marke. Somit sparen Sie Zeit und können alles im Handumdrehen kontrollieren, ohne sich weiter darum sorgen zu müssen.

Es ist intuitiv
Leicht zu installieren und zu benutzen.

Es ist skalierbar
Es kann eine unbegrenzte Anzahl von Geräten hinzugefügt werden.

Es ist flexibel
Es ermöglicht die Erstellung von Gruppen untereinander verbundener Produkte.

Es ist praktisch
Es funktioniert mit und ohne Web-Verbindung.

Es ist funktionell
Die Parameter können per Fernzugriff über dedizierte Anwendungen kontrolliert werden.

Remote control receiver

Empowered by U-LINK

Alles auf einem Plan: Entdecken Sie diese außergewöhnliche Technologie.

Eine weltweit einzigartige Plattform, die die Erstellung technologischer Ökosysteme ermöglicht und somit zahlreiche Lösungen für verschiedene Sektoren bereitstellt.

Mithilfe der Erweiterungsplatinen **B-Eba** und des Empfängers **Clonix U-Link passt sich diese proprietäre Plattform für Bft-Produkte jedem beliebigen Protokoll und Produkt** im Rahmen der Automation von Zugängen und Zufahrten an (auch Bft-Produkte ohne U-Link-Technologie oder Produkte anderer Hersteller) und **kann in verschiedenen Bereichen eingesetzt werden**. Jedes Gerät wird somit intelligent und kann dank einer universell verständlichen Sprache mit anderen Systemen verknüpft werden.

U-Base 2

Diese Software vereinfacht und erleichtert die Installation und Wartung, aber auch die Fehlersuche der U-Link-fähigen Antriebe.

U-SDK

U-Sdk ist ein innovatives Anwendungsprogramm, mit dem Bft-Automationen kompatibel gemacht und leicht in ein BMS-Verwaltungsnetz zur Überwachung von Gebäuden eingebunden werden können.

Magistro

Mit diesem innovativen und leicht zu installierenden System können Sie alle Home Automation-Anwendungen ganz einfach verwalten.

U-Control

U-Control ist eine Anwendung, die eine einfache und rasche Integration von BFT-Automationen in umfassende Building-Management-Systeme ermöglicht.

Blue-Entry

Zeitgemäße Technologie, die den täglichen Bedürfnissen gerecht wird: Dank U-Link können Sie Ihr Eingangstor nun ganz bequem per Smartphone öffnen.

Clonix U-Link

Ermöglicht die Einbindung von Produkten ohne U-Link-Technologie oder anderer Hersteller in U-Link-Systeme.

Können Bft-Antriebe ohne U-Link-Technologie oder Produkte anderer Marken mit U-Link verbunden werden? Ja, mit den Empfängern Clonix ist dies möglich. Zubehörteile, die keine Grenzen kennen.

B-eba

Der direkte Draht zu Ihren Antrieben.

Mit den Erweiterungsplatinen B-eba lassen sich externe Geräte wie z. B. PCs, Smartphones und Tablets mit einem Bft-Antrieb bzw. einem Empfänger Clonix oder aber mehrere Bft-Produkte zu einem U-Link-Netzwerk verbinden. Diese Zubehörteile können mit der U-Link-Technologie, den Protokollen Bluetooth, Z-Wave, TCP/IP und dem seriellen Anschluss RS485 integriert werden.
Eine Vorrichtung, die all das umsetzt, was Bft unter Vernetzung versteht.

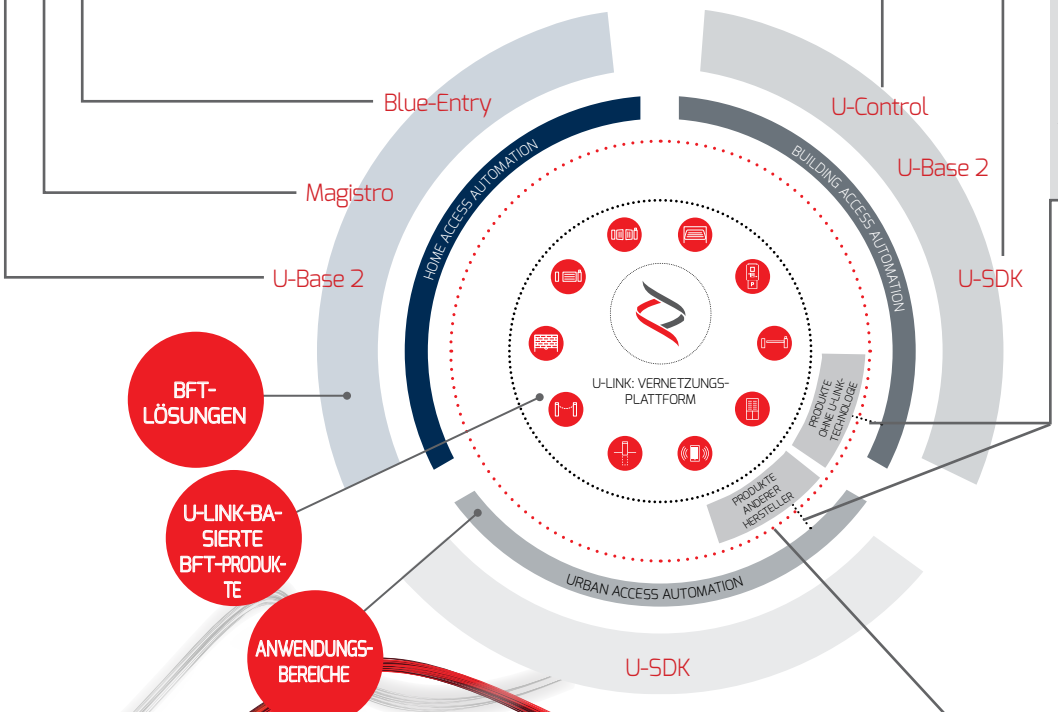

HOME
ACCESS AUTOMATION

BUILDING
ACCESS AUTOMATION

URBAN
ACCESS AUTOMATION

INFORMATION REGARDING THE PROTECTION OF THE INDUSTRIAL AND INTELLECTUAL PROPERTY RIGHTS OF BFT. BFT S.p.A. protects its industrial property by depositing trademarks, patents, models and designs. The intellectual property of BFT S.p.A. is protected by copyright law. BFT S.p.A. also protects its know-how by taking measures to protect the technical and commercial information inherent in its company and products. All the products in this catalogue are ORIGINAL BFT MODELS and only BFT S.p.A is authorised to produce them and market them anywhere in the world. All the commercial names in this catalogue are owned by BFT S.p.A., and only BFT S.p.A. is authorised to use them in relation to the corresponding merchandise category. FALSIFIERS WILL BE PROCEEDED AGAINST IN ACCORDANCE WITH BOTH CIVIL AND CRIMINAL LAW. THESE CONDITIONS NOT ONLY GUARANTEE THE INTELLECTUAL PROPERTY RIGHTS OF BFT, BUT ALSO PROTECT CUSTOMERS BY GUARANTEEING THAT THE PRODUCTS THEY ARE PURCHASING ARE ORIGINAL BFT PRODUCTS RESULTING FROM STUDIES AND DESIGNS WITHIN THE BFT COMPANY.