Be ahead

BUILDING
ACCESS AUTOMATION

VISTA EMERGENCY

VISTA EMERGENCY

Automation systems for automatic pedestrian doors

24 V

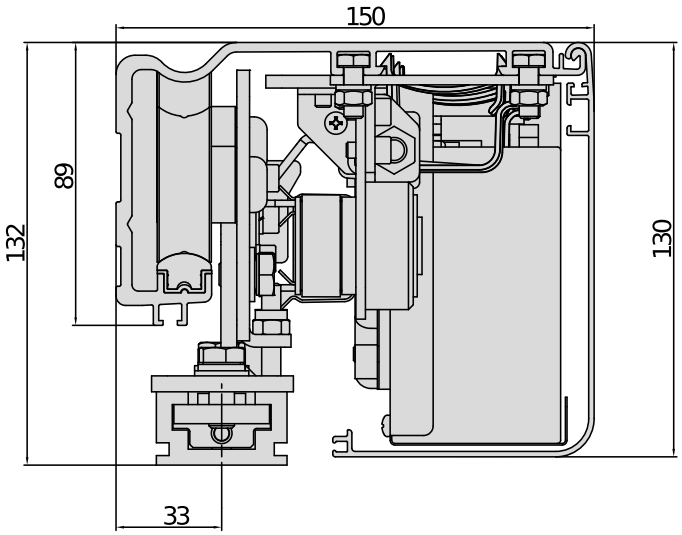

Automation systems for automatic pedestrian doors

VISTA EMERGENCY

Код	Ci	Имя		Описание
		VISTA EMERGENCY 1 ANTA	new	Operator for swing doors with motor-driven opening and closing. Maximum gate panel weight 140 kg. Ideal for "fail safe" installations (optional battery) Ideal for escape routes and emergency exits.
		VISTA EMERGENCY 2 ANTE	new	Operator for swing doors with motor and spring closure. Maximum gate panel weight 120 kg. Ideal when the gate needs to be closed even when there is no power supply. In this case, the spring allows for manual opening and automatic mechanical closing. Ideal for escape routes and emergency exits.

	VISTA EMERGENCY 1 ANTA	VISTA EMERGENCY 2 ANTE
Тип створки	Раздвижная	Раздвижная
Полезный проезд (макс.)	750 ÷ 2150 mm	800 ÷ 2900 mm
Вес дверцы	140 kg	120 kg
Питание	100–240 VCA 50/60 Hz	100–240 VCA 50/60 Hz
Номинальная мощность	70 W	70 W
Скорость открытия	Max 0,8 m/sec (1 leaf)	Max 1,6 m/sec (1 leaf)
Скорость закрытия	Max 0,8 m/sec (1 leaf)	Max 1,6 m/sec (1 leaf)
Тип двигателя	DOUBLE WINDING BRUSHLESS	DOUBLE WINDING BRUSHLESS
Цикл эксплуатации	Continuous operation	Continuous operation
Степень защиты	IP20	IP20
Диапазон температур	-15 ÷ 50 °C	-15 ÷ 50 °C

РЕКОМЕНДУЕМЫЕ ДОПОЛНИТЕЛЬНЫЕ ПРИНАДЛЕЖНОСТИ

Cp P111790 - **Ci** 2605172
ASW 260 XL RIG

Жесткий вытяжной рычаг Vista SW 260 XL.

Cp P111791 - **Ci** 2605173
ASW 260 XL ART

Колнечатый толкающий рычаг Vista SW 260 XL.

Cp P111792 - **Ci** 2605174
EXT ASW350 260 XL L=90

Крепление рычага L=90 mm Vista SW XL, распорный элемент

Cp P111796 - **Ci** 2605178
EXT ASW350 260 XL L=110

Крепление рычага L=110 mm Vista SW XL, распорный элемент

Cp P111797 - **Ci** 2605179
EXT ASW350 260 XL L=130

Крепление рычага L=130 mm Vista SW XL, распорный элемент

Cp P111795 - **Ci** 2607191
BBV SW 260

Аварийный аккумулятор VISTA SW 260.

Cp P111794 - **Ci** 2605176
ASW 260 XL ARTL ARTIC. ARM PUSH LONG SW 260

Колнечатый толкающий рычаг Vista SW 260 XL.

Cp P111793 - **Ci** 2605175
TSWP XL 260 PROFILES VISTA SW 260 DUAL

Профили Vista SW двойной, 1,5 m.

Cp D113789 - **Ci** 2607504
VISTA SEL SW

Селектор функций Vista SW

Cp P111657 00001 - **Ci** 2611318
4SAFE IR SAFETY SENSOR MONIT.SW/1MOD/700

Инфракрасный мониторинговый датчик безопасности для распашных створок, 1 модуль, 700 mm

Cp P111657 00002 - **Ci** 2611319
4SAFE IR SAFETY SENSOR MONIT.SW/2MOD/700

Инфракрасный мониторинговый датчик безопасности для распашных створок, 2 модуля, 700 mm

Cp P111657 00003 - **Ci** 2611320
4SAFE IR SAFETY SENSOR MONIT.SW/2MOD/900

Инфракрасный мониторинговый датчик безопасности для распашных створок, 2 модуля, 900 mm

Automation systems for automatic pedestrian doors

РЕКОМЕНДУЕМЫЕ ДОПОЛНИТЕЛЬНЫЕ ПРИНАДЛЕЖНОСТИ

	Cp P111656 - **Ci** 2611317 **VIO-ST** Инфракрасный мониторинговый датчик безопасности		**Cp** P111662 - **Ci** 2611321 **VIO-M** Компактный однонаправленный датчик активации
	Cp P111756 - **Ci** 2611359 **OA-EDGE T 340 1M** Датчик с активным инфракрасным излучением при защите L 340 mm с 1 модулем с испытанием на безопасность		**Cp** P111757 - **Ci** 2611360 **OA-EDGE T 700 1M** Датчик с активным инфракрасным излучением при защите L 700 mm с 1 модулем с испытанием на безопасность
	Cp P111759 - **Ci** 2611361 **OT 3** Коленчатая кнопка серебристого цвета		

Automation systems for automatic pedestrian doors

Что такое U-Link?

Технология, открывающая новые возможности

U-Link (Universal Link) — это эксклюзивная платформа BFT, которую можно использовать для создания высокотехнологичных экосистем.
При автоматизации доступа в дом ее можно использовать для связи со всеми устройствами автоматизации доступа в дом любой марки.
Она экономит время и позволяет легко и без забот контролировать все устройства.

Интуитивно- понятная
Простота установки и использования

Возможность расширения
Возможность добавлять столько устройств, сколько нужно

Гибкость
Позволяет создавать группы взаимосвязанных устройств

Практичность
Работает как с подключением к Интернету, так и без него

Функциональность
Ее параметры можно контролировать удаленно с помощью специальных приложений

Automation systems for automatic pedestrian doors

Вся нужная информация на экране: подробнее об этой удивительной технологии

Уникальная платформа, которую можно использовать для создания высокотехнологичных экосистем и которая предлагает широкий спектр решений для самых разных секторов.

Эта платформа с закрытым исходным кодом является ключевой особенностью продуктов BFT: благодаря картам B-EBA и приемнику Clonix U-Link она подходит для любого протокола или продукта автоматизации доступа (включая продукты компании BFT, продукты не компании BFT и более старых версий), и ее можно использовать в самых разных секторах. Это означает, что любое устройство становится интеллектуальным, если его можно связать с другими системами, используя язык, который становится универсальным.

U-Control HOME

U-Control HOME — это приложение, которое позволяет открывать ворота в дом и удаленно управлять средствами автоматизации компании BFT с помощью смартфона. Версию для iOS можно использовать для автоматического открытия средств автоматизации при приближении к ним.

U-Base 2

Пакет программного обеспечения для простой и удобной установки, технического обслуживания и выявления неисправностей в приводах, совместимых с U-Link.

U-SDK

U-SDK — это инновационное приложение, которое позволяет легко интегрировать средства автоматизации BFT в сеть BMS и сделать их совместимыми с ней.

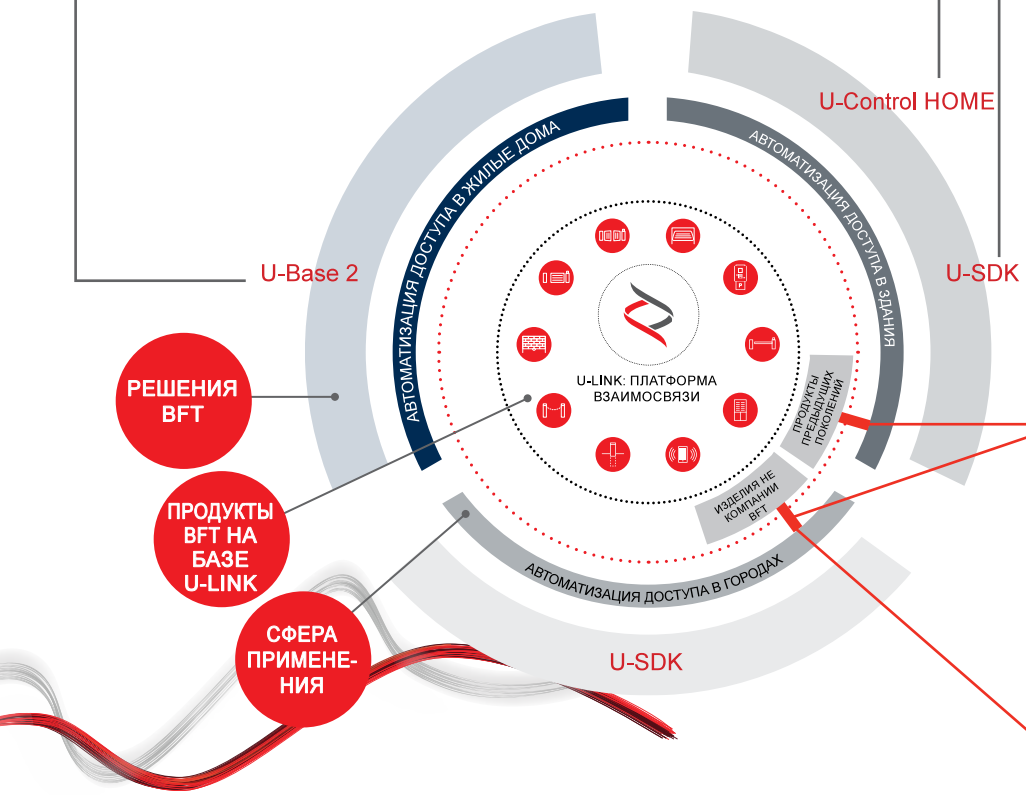

Clonix U-Link

Подключение к системе U-Link продуктов предыдущих поколений и не компании BFT

Можно ли подключить к U-Link сторонние приводы или продукты других производителей? Да, благодаря приемникам Clonix. Дополнительное оборудование, которое не устанавливает ограничений.

B-EBA

Непосредственная связь с приводами

Карты расширения B-EBA позволяют подключать внешние устройства, такие как ПК, смартфоны и планшеты, к приводу BFT и приемнику Clonix либо подключать несколько изделий BFT в сети U-Link. Это дополнительное оборудование можно подключать через U-Link и по протоколам Bluetooth, Wi-Fi, Z-Wave и TCP/IP, а также с помощью последовательного интерфейса RS485. Устройство, которое точно демонстрирует, что именно BFT подразумевает под взаимосвязью.

INFORMATION REGARDING THE PROTECTION OF THE INDUSTRIAL AND INTELLECTUAL PROPERTY RIGHTS OF BFT. BFT S.p.A. protects its industrial property by depositing trademarks, patents, models and designs. The intellectual property of BFT S.p.A. is protected by copyright law. BFT S.p.A. also protects its know-how by taking measures to protect the technical and commercial information inherent in its company and products. All the products in this catalogue are ORIGINAL BFT MODELS and only BFT S.p.A is authorised to produce them and market them anywhere in the world. All the commercial names in this catalogue are owned by BFT S.p.A., and only BFT S.p.A. is authorised to use them in relation to the corresponding merchandise category. FALSIFIERS WILL BE PROCEEDED AGAINST IN ACCORDANCE WITH BOTH CIVIL AND CRIMINAL LAW. THESE CONDITIONS NOT ONLY GUARANTEE THE INTELLECTUAL PROPERTY RIGHTS OF BFT, BUT ALSO PROTECT CUSTOMERS BY GUARANTEEING THAT THE PRODUCTS THEY ARE PURCHASING ARE ORIGINAL BFT PRODUCTS RESULTING FROM STUDIES AND DESIGNS WITHIN THE BFT COMPANY.