Be ahead

URBAN

ESPAS 30-U ULTRA

ESPAS 30-U ULTRA

ESPAS 30 ULTRA

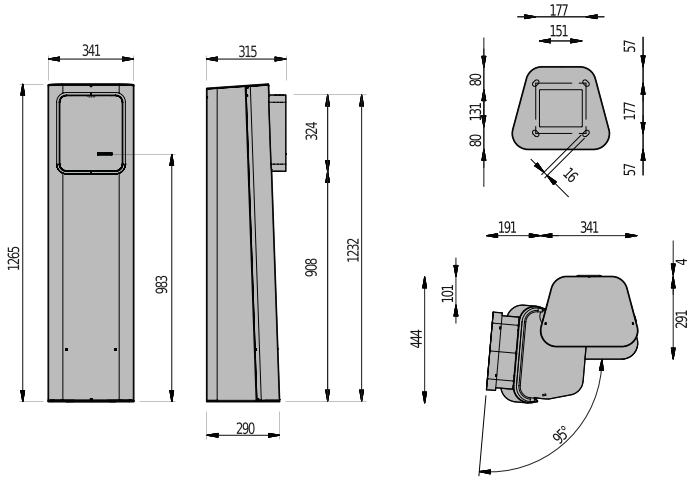

La estación ESPAS 30-U ULTRA es un dispositivo para gestionar una cancela de salida de una zona de estacionamiento.
La unidad trabaja en una red de cables
como un componente entre los otros elementos del sistema.
Equipada con escáner de tickets y cantidad de descuento, lector de proximidad para la tarjeta de operador y de abonado.
La pantalla y la guía de mensajes por voz mejoran la experiencia del usuario.

	ESPAS 30-U ULTRA
Tensión de alimentación	230 VAC ±10%, 50Hz-60Hz
Consumo de energía máximo	200 W
Consumo de energía en reposo	70 W
Temperatura de funcionamiento	-20 ÷ 50 °C
Dimensiones	1265 x 341 x 315 mm
Peso bruto	60 kg
Interfaz de comunicación estándar	RS485
Color estándar	RAL7015
Material	Armario de chapa de acero DD11 (UNI EN 10111) de 2,0 mm de espesor; panel frontal de policarbonato antidesgaste y antiarañazos.

		Nombre	Escáner	Lector de tickets motorizado.	Intercomunicador IP	Intercomunicador bus	Lector de tarjetas RFID	Gestión de tickets de entrada	Vehículo de doble altura bajo y alto
PA3D140R10000	**2606795**	**ESPAS 30-U ULTRA SCN RF**	●				●	●	
PA3D140R11000	**2606956**	**ESPAS 30-U ULTRA SCN RF CIT-BUS** new	●			●	●	●	

ESPAS 30 ULTRA

		Nombre	Escáner	Lector de tickets motorizado.	Intercomunicador IP	Intercomunicador bus	Lector de tarjetas RFID	Gestión de tickets de entrada	Vehículo de doble altura bajo y alto
PA3D140R12000	2606957	ESPAS 30-U ULTRA SCN RF CIT-IP	●		●		●	●	
PA3D240R10000	2606959	ESPAS 30-U ULTRA PLUS RF		●			●	●	
PA3D240R11000	2606960	ESPAS 30-U ULTRA PLUS RF CIT-BUS new		●		●	●	●	
PA3D240R12000	2606961	ESPAS 30-U ULTRA PLUS RF CIT-IP new		●	●		●	●	
PA7D140R10000	2607748	ESPAS 30-UH ULTRA SCN RF new	●				●	●	●
PA7D140R11000	2608607	ESPAS 30-UH ULTRA SCN RF CIT-BUS new	●			●	●	●	●
PA7D240R12000	2609343	ESPAS 30-UH ULTRA PLUS RF CIT-IP new		●	●		●	●	●

ACCESORIOS RECOMENDADOS

Cp 21261 - **Ci** 2606001
KIT STATIONS ANCHOR BASE

Base de anclaje de la columna para terminales de entrada/salida 20/30

Cp D110945 - **Ci** 2607227
MAGNETIC LOOP 6MT

Bucle magnético precableado de alta sensibilidad (10 m de cola x 6 m de bucle)

Cp D141784 - **Ci** 2607232
MAGNETIC LOOP 8MT

Bucle magnético precableado de alta sensibilidad (10 m de cola x 8 m de bucle)

Cp D121711 - **Ci** 2605801
HEATER UNIT

Unidad calefactora de 60 W para la instalación de la estación interna/POF en la barra DIN

new **Cp** 385256 - **Ci** 2604461
TRAFFIC LIGHT 3 LED 100MM

Semáforo con tres luces LED (rojo - rojo - verde) de alto brillo para la regulación del tránsito. Completo con lámparas LED. Diam. 100mm

Cp 130198 - **Ci** 2605635
TRAFFIC LIGHT LED 100MM

Semáforo, 2 luces LED (verde/rojo), diámetro de 100 mm

Cp D413445 - **Ci** 2605793
TRUCK HEIGHT PEDESTAL 800MM

Pedestal de 800 mm de altura, con cancela, para la columna de entrada/salida

Cp D413530 - **Ci** 2605794
BUS HEIGHT PEDESTAL 600MM

Pedestal de 600 mm de altura, con cancela, para la columna de entrada/salida

Cp D113999 - **Ci** 2605754
LOOP DETECTOR LITE

Detector de bucle de 2 canales, 24V CC, hasta 4 frecuencias por canal para instalaciones de bucle cerrado, sensibilidad ajustable, función de aumento de la sensibilidad.

Cp D113948 - **Ci** 2605737
LOOP DETECTOR PRO

Detector de bucle de 2 canales, 24V CC/CA, hasta 4 frecuencias por canal para instalaciones de bucle cerrado, sensibilidad ajustable, función de aumento de la sensibilidad. Detección de dirección.

ESPAS 30 ULTRA

ACCESORIOS RECOMENDADOS

	Cp P800138 - **Ci** 2606835 **KIT DENEB TO DENEB** Tablero adicional utilizado para comunicarse entre dos estaciones en configuración "Dos direcciones" y "Doble altura". Solo para el sistema 30.	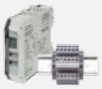	**Cp** P800137 - **Ci** 2606776 **KIT INTERLOCK FOR PARKING** Kit de gestión de la función de interbloqueo (estación entre dos barreras), útil para evitar las colas en la cancela o para requisitos de seguridad particulares. Se puede utilizar cuando se requiere una tercera gestión del bucle (por ejemplo, una motocicleta). Incluye un detector de bucle para el bucle de seguridad de la segunda barrera y un kit de terminales para conectar los comandos de la segunda barrera.
	Cp 394080 - **Ci** 2607023 **PRESENCE AND SAFETY DETECTOR - LASER LOOPS** Detector láser de presencia y seguridad. Se utiliza como una alternativa a los bucles magnéticos. Incluye una entrada y dos salidas de relé. Alcance máximo de detección: 9,9 m x 9,9 m.10-35 VCC.		**Cp** 394073 - **Ci** 2604478 **LASER SAFATEY DETECTOR** Detector láser de seguridad. Se utiliza en combinación con bucles magnéticos para añadir un dispositivo de seguridad adicional (por ejemplo: para el peatón). Incluye dos salidas de relé. Alcance máximo de detección: 5 m x 5 m. Fuente de alimentación de 10-35 VCC.
	Cp 394075 - **Ci** 2607020 **LASER DETECTOR REMOTE CONTROL** Control remoto para ajustes. Detector de láser de seguridad y detector de láser de presencia y seguridad.		**Cp** 394160 - **Ci** 2605636 **PALO ø60 H3600** Soporte de poste de acero galvanizado para los paneles y semáforos. Diámetro: 60 mm - altura: 3.500 mm
	Cp P800132 - **Ci** 2606775 **485-TCP/IP CONVERTER KIT** El dispositivo permite insertar dentro de una red TCP/IP cableada dispositivos que utilizan una interfaz serie RS-485. La solución se utiliza en todas aquellas realidades en las que es necesario transmitir datos en serie a través, por ejemplo, de una red local ya presente.		

INFORMATION REGARDING THE PROTECTION OF THE INDUSTRIAL AND INTELLECTUAL PROPERTY RIGHTS OF BFT. BFT S.p.A. protects its industrial property by depositing trademarks, patents, models and designs. The intellectual property of BFT S.p.A. is protected by copyright law. BFT S.p.A. also protects its know-how by taking measures to protect the technical and commercial information inherent in its company and products. All the products in this catalogue are ORIGINAL BFT MODELS and only BFT S.p.A is authorised to produce them and market them anywhere in the world. All the commercial names in this catalogue are owned by BFT S.p.A., and only BFT S.p.A. is authorised to use them in relation to the corresponding merchandise category. FALSIFIERS WILL BE PROCEEDED AGAINST IN ACCORDANCE WITH BOTH CIVIL AND CRIMINAL LAW. THESE CONDITIONS NOT ONLY GUARANTEE THE INTELLECTUAL PROPERTY RIGHTS OF BFT, BUT ALSO PROTECT CUSTOMERS BY GUARANTEEING THAT THE PRODUCTS THEY ARE PURCHASING ARE ORIGINAL BFT PRODUCTS RESULTING FROM STUDIES AND DESIGNS WITHIN THE BFT COMPANY.