Be ahead

URBAN

ESPAS 20-I

ESPAS 20

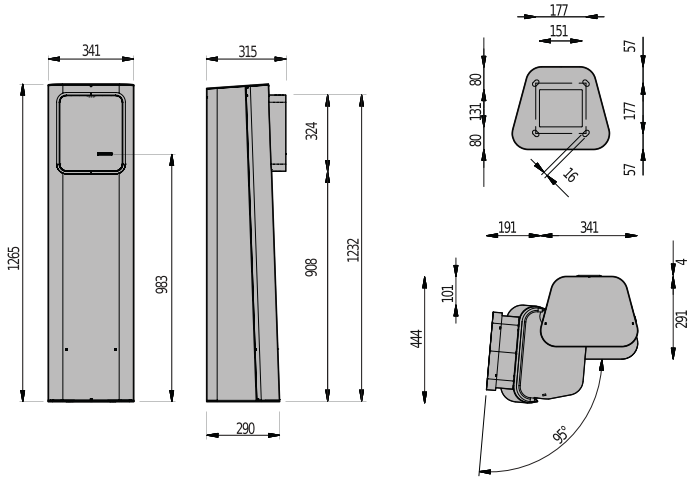

A estação ESPAS 20-I, combinada com uma barreira eletromecânica, é um dispositivo para controlar um ponto de trânsito de entrada de uma área de estacionamento.
O sistema funciona em modo autónomo e não é necessária qualquer cablagem entre os vários componentes no parque de estacionamento.
A estação efetua a emissão rápida de bilhetes com código de barras e a gestão de cartões de operador.

	ESPAS 20-I
Tensão de alimentação	230 VAC ±10%. 50Hz-60Hz
Consumo máximo de energia	200 W
Consumo de energia em repouso	70 W
Temperatura de funcionamento	-20 ÷ 50 °C
Tamanhos	1265 x 341 x 315 mm
Peso bruto	60 kg
Interface de comunicação padrão	RS485
Cor padrão	RAL7015
Material	Armário em chapa de aço FE360B com espessura de 2,0 mm; painel dianteiro em policarbonato antidesgaste e antirriscos.

		Nome	Impressora térmica	Gestão de cartão de operador	Gestão de comandos da barreira	Scanner	Leitor de cartão RFID	Gestão de bilhetes sazonais	Intercomunicador Bus
P211E20I11	**2606116**	**ESPAS 20-I**	●	●	●		●		
P211C20I11	**2606098**	**ESPAS 20-I CIR**	●	●	●		●		
P211E2NI11	**2606119**	**ESPAS 20-I SCN**	●	●	●	●	●	●	
P211E20I10	**2606115**	**ESPAS 20-I CIT-BUS**	●	●	●		●		●
P211E2NI10	**2606813**	**ESPAS 20-I SCN CIT-BUS**	●	●	●	●	●	●	●

ESPAS 20

ACESSÓRIOS RECOMENDADOS

Cp 21261 - **Ci** 2606001
KIT STATIONS ANCHOR BASE

Base de fixação de coluna para 20/30 terminais de entrada/saída

Cp D141784 - **Ci** 2607232
MAGNETIC LOOP 8MT

Laço magnético de alta sensibilidade pré-distribuído (cauda de 10 m x laço de 8 m)

new **Cp** 385256 - **Ci** 2604461
TRAFFIC LIGHT 3 LED 100MM

Semáforo com três luzes LED (vermelho - vermelho - verde) com alto brilho para regulação do trânsito. Completo com lâmpadas LED. Diam. 100mm

Cp P800044 - **Ci** 2605842
ROLL THERMAL PAPER

Papel térmico em rolo (3000 bilhetes) para estação de entrada

Cp D576216 - **Ci** 2605808
ROLL THERMAL PAPER HUB

Centro para papel térmico em rolo

Cp D413530 - **Ci** 2605794
BUS HEIGHT PEDESTAL 600MM

Pedestal com altura de 600 mm, com porta, para coluna de entrada/saída

Cp D113999 - **Ci** 2605754
LOOP DETECTOR LITE

Detetor de laço de 2 canais, 24 VDC, até 4 frequências por canal para instalações de laço fechadas, sensibilidade ajustável, função de impulso para aumentar a sensibilidade

Cp 394073 - **Ci** 2604478
LASER SAFATEY DETECTOR

Detetor laser de segurança. Utilizado em combinação com laços magnéticos para adicionar um dispositivo de segurança adicional (por exemplo: para peões). Inclui duas saídas de relé. Alcance de deteção máximo: 5 m x 5 m. Alimentação 10-35 VDC.

Cp D110945 - **Ci** 2607227
MAGNETIC LOOP 6MT

Laço magnético de alta sensibilidade pré-distribuído (cauda de 10 m x laço de 6 m)

Cp D121711 - **Ci** 2605801
HEATER UNIT

Unidade de aquecimento de 60 W para estação interna/instalação de posto de pagamento fora do carro em barra DIN

Cp 130198 - **Ci** 2605635
TRAFFIC LIGHT LED 100MM

Semáforo, 2 luzes LED, diâm. 100 mm

Cp D576215 - **Ci** 2605797
ROLL THERMAL PAPER SUPPORT PIN

Pino de suporte para papel térmico em rolo

Cp D413445 - **Ci** 2605793
TRUCK HEIGHT PEDESTAL 800MM

Pedestal com altura de 800 mm, com porta, para coluna de entrada/saída

Cp D113948 - **Ci** 2605737
LOOP DETECTOR PRO

Detetor de laço de 2 canais, 24 VDC/CA, até 4 frequências por canal para instalações de laço fechadas, sensibilidade ajustável, função de impulso para aumentar a sensibilidade. Deteção de direção.

Cp 394080 - **Ci** 2607023
PRESENCE AND SAFETY DETECTOR - LASER LOOPS

Detetor laser de presença e segurança. Utilizado como uma alternativa para os laços magnéticos. Inclui uma entra e duas saídas de relé. Alcance de deteção máximo: 9,9 m x 9,9 m. Alimentação 10-35 VDC.

Cp 394075 - **Ci** 2607020
LASER DETECTOR REMOTE CONTROL

Controlo remoto para regulação dos detetores de laser de segurança e de presença e segurança.

ESPAS 20

ACESSÓRIOS RECOMENDADOS

	Cp 394160 - **Ci** 2605636 **PALO ø60 H3600**					
	Suporte de poste em aço galvanizado para painéis e semáforos. Diâm. 60 mm - Alt. 3600 mm					

INFORMATION REGARDING THE PROTECTION OF THE INDUSTRIAL AND INTELLECTUAL PROPERTY RIGHTS OF BFT. BFT S.p.A. protects its industrial property by depositing trademarks, patents, models and designs. The intellectual property of BFT S.p.A. is protected by copyright law. BFT S.p.A. also protects its know-how by taking measures to protect the technical and commercial information inherent in its company and products. All the products in this catalogue are ORIGINAL BFT MODELS and only BFT S.p.A is authorised to produce them and market them anywhere in the world. All the commercial names in this catalogue are owned by BFT S.p.A., and only BFT S.p.A. is authorised to use them in relation to the corresponding merchandise category. FALSIFIERS WILL BE PROCEEDED AGAINST IN ACCORDANCE WITH BOTH CIVIL AND CRIMINAL LAW. THESE CONDITIONS NOT ONLY GUARANTEE THE INTELLECTUAL PROPERTY RIGHTS OF BFT, BUT ALSO PROTECT CUSTOMERS BY GUARANTEEING THAT THE PRODUCTS THEY ARE PURCHASING ARE ORIGINAL BFT PRODUCTS RESULTING FROM STUDIES AND DESIGNS WITHIN THE BFT COMPANY.