Be ahead

BUILDING
ACCESS AUTOMATION

BERMA

BERMA

Automation systems for garage doors

BUILDING ACCESS AUTOMATION · ee link · er ready · U-Link

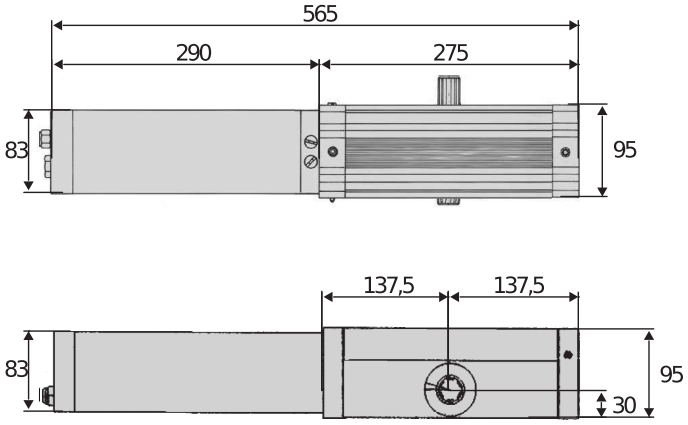

Operador hidráulico de uso muito intensivo para portas de garagem basculantes.
Realizado para as condições de utilização mais exigentes, alia a força e a fiabilidade típicas dos automatismos hidráulicos.

Sistema de desbloqueio activável também a partir do exterior mediante cabo de aço na versão SEB.

As válvulas by-pass permitem ajustar com precisão o binário ao abrir e fechar de forma separada e independente.

A desaceleração hidráulica garante movimentos silenciosos e fluidos, mesmo nas portas maiores. O parafuso de ajuste permite também ajustar a intensidade da desaceleração em cada situação.

Automation systems for garage doors

BERMA

Código	Ci	Nome	Descrição
P915006 00001	**2611515**	**BERMA**	Operador hidráulico para portas de garagem basculantes de superfície máxima 9 m² e utilização muito Intensivo. Desbloqueio a manípulo
P915103 00001	**2613253**	**BERMA SEB**	Operador hidráulico para portas de garagem basculantes de superfície máxima 9 m² e utilização muito Intensivo. Desbloqueio a alavanca para cabo em aço
P915007 00001	**2611516**	**BERMA R**	Operador hidráulico para portas de garagem basculantes de superfície máxima 9 m² e utilização muito Intensivo. Desbloqueio a manípulo e desaceleração hidráulica
P915105 00001	**2611520**	**BERMA SEB R**	Operador hidráulico para portas de garagem basculantes de superfície máxima 9 m² e utilização muito Intensivo. Desbloqueio a alavanca para cabo em aço e desaceleração hidráulica
P915009 00001	**2600849**	**BERMA SA R**	Operador hidráulico para portas de garagem basculantes de superfície máxima 9 m² e utilização muito Intensivo. Desbloqueio a automático e desaceleração hidráulica

RIGEL 6 220-230V 50/60HZ: Quadro de comando com visor universal para um ou dois automatismos de 230 V – 600+600 W.

Cp D113833 00002 - Ci 2600589 - RIGEL 6 220-230V 50/60HZ - Aconselhado

- Quadro de comando com visor universal para um ou dois automatismos de 230 V – 600+600 W.
- Aplicação: quadro de comando universal para um ou dois operadores
- Ficha de alimentação: 230 V monofásico
- Alimentação operadores: 230 V monofásico 600+600 W
- Características principais: régua de terminais extraível, programação e diagnóstico com visor, receptor bi-canal integrado, conector de bobina para receptor adicional conexão fechadura eléctrica de mola ou magnética, limitador electrónico de par, desaceleração electrónica em abertura e fecho, entradas de fim de curso separadas para cada motor, possibilidade de gestão semafórica e pré-aquecimento dos operadores hidráulicos com ficha SSR5
- Funções principais: fecho automático, tempos de operação do motor separados, manutenção bloqueio de fecho, golpe de aríete, lógica 2/3/4 passos, abertura parcial, fecho rápido, abertura e fecho separados
- Compatibilidade: RIGEL 5 - RIGEL 4 - RIGEL 3 - RIGEL N

	BERMA	BERMA SEB	BERMA R	BERMA SEB R	BERMA SA R
Central de comando	RIGEL 6	RIGEL 6	RIGEL 6	RIGEL 6	RIGEL 6
Tensão nominal	230 V	230 V	230 V	230 V	230 V
Potência absorvida	250 W	250 W	250 W	250 W	250 W
Abrandamento	não	não	hidráulico	hidráulico	hidráulico
Superfície da porta	9 m²	9 m²	9 m²	9 m²	9 m²
Bloqueio	hidráulico	hidráulico	hidráulico	hidráulico	hidráulico
Desbloqueio	manípulo	alavanca para cabo em aço	manípulo	alavanca para cabo em aço	automático
Reação ao choque	Fricção hidráulica	Fricção hidráulica	Fricção hidráulica	Fricção hidráulica	Fricção hidráulica
Frequência de utilização	muito Intensivo	muito Intensivo	muito Intensivo	muito Intensivo	muito Intensivo
Grau de proteção	IPX5	IPX5	IPX5	IPX5	IPX5
Condições ambientais	-15 ÷ 60 °C	-15 ÷ 60 °C	-15 ÷ 60 °C	-15 ÷ 60 °C	-15 ÷ 60 °C

Cp D114092 00002 - **Ci** 2601365
ALCOR AC A

Unidade de controlo com recetor a bordo - Sem display - bloco terminal padrão

Cp N733038 - **Ci** 2601334
CA1

Acessórios braços direitos para a instalação de um automatismo da série BERMA no basculante de 4 m máx. de largura.

Automation systems for garage doors

	Cp N733040 - **Ci** 2610890 **CA2** Acessórios braços direitos para a instalação de dois automatismos da série BERMA na porta basculante.		**Cp** N733041 - **Ci** 2610891 **CA2C** Acessórios para a instalação de um operador da série BERMA na porta basculante (braços curvos)
	Cp N733042 - **Ci** 2610892 **CAS1** Acessórios braços direitos para a instalação de um automatismo Berma C = 1000 mm, versão Spagna.		**Cp** N733074 - **Ci** 2610896 **CAS1L** Acessórios braços direitos para a instalação de um automatismo Berma C = 1500 mm, versão Spagna.
	Cp N733048 - **Ci** 2610893 **CAS2** Acessórios braços direitos para a instalação de dois automatismos Berma C = 1000 mm, versão Spagna		**Cp** N733075 - **Ci** 2600787 **CAS2L** Acessórios braços direitos para a instalação de dois automatismos Berma C = 1500 mm, versão Spagna

ACESSÓRIOS RECOMENDADOS

	Cp D113680 00002 - **Ci** 2600108 **ALPHA SD** Quadro de comando universal com potenciómetro para um automatismo 230 V/500 W monofásico.		**Cp** N733020 - **Ci** 2601471 **SEB** Desbloqueio externo de chave para BERMA, FORB, IGEA LB e IGEA LB BT
	Cp D114093 00002 - **Ci** 2607538 **RADIUS LED AC A R1** Sinalizador luminoso intermitente sem antena integrada para motores com alimentação de 230 V.		**Cp** D114094 00002 - **Ci** 2607540 **RADIUS LED AC A R0** Sinalizador luminoso intermitente sem antena integrada para motores alimentados 230 V.
	Cp P111782 - **Ci** 2601411 **COMPACTA A20-180** Par de fotocélulas ajustáveis horizontalmente a 180°. Alcance 20 m. Alimentação elétrica 12 – 33 Vac/15 – 35 Vdc		

O que é a U-Link?

A tecnologia que lhe dá mais poder

A U-Link, Universal Link, é uma plataforma exclusiva da BFT que pode ser utilizada para criar ecossistemas de alta tecnologia.
Na área da Automação de Acesso Doméstico, pode ser utilizada para comunicar com todos os dispositivos de automação de acesso doméstico de qualquer marca.
Poupa tempo e permite controlar tudo facilmente e sem preocupações.

É intuitiva
Fácil de instalar e utilizar

É expansível
Pode adicionar todos os dispositivos que quiser

É flexível
Permite criar grupos de produtos interligados

É prática
Funciona com ou sem ligação à Internet

É funcional
As configurações podem ser controladas remotamente com aplicações dedicadas

Tudo num único ecrã: saiba mais sobre esta tecnologia fantástica

Uma plataforma exclusiva a nível global que pode ser utilizada para criar ecossistemas de alta tecnologia, oferecendo uma vasta gama de soluções para muitos setores diferentes.

Esta plataforma exclusiva, que é uma caraterística essencial dos produtos BFT, graças às placas B-EBA e ao recetor Clonix U-Link, é adequada para qualquer protocolo ou produto de automação de acesso (incluindo produtos que não sejam da BFT e versões antigas) e pode ser utilizada em muitos setores diferentes. Isto significa que qualquer dispositivo passa a ser um dispositivo inteligente que pode ser interligado com outros sistemas, utilizando uma linguagem que está a tornar-se universal.

U-Control HOME

A U-Control HOME é a aplicação que lhe permite abrir o portão da sua casa e controlar remotamente automações BFT com o seu smartphone. A versão para iOS pode ser utilizada para abrir automaticamente uma automação quando estiver perto dela.

U-Base 2

Um pacote de software para instalação, manutenção e identificação de quaisquer falhas nos operadores compatíveis com U-Link, de forma fácil e prática.

U-SDK

A U-SDK é uma aplicação que permite compatibilizar e integrar facilmente as automações BFT numa rede BMS.

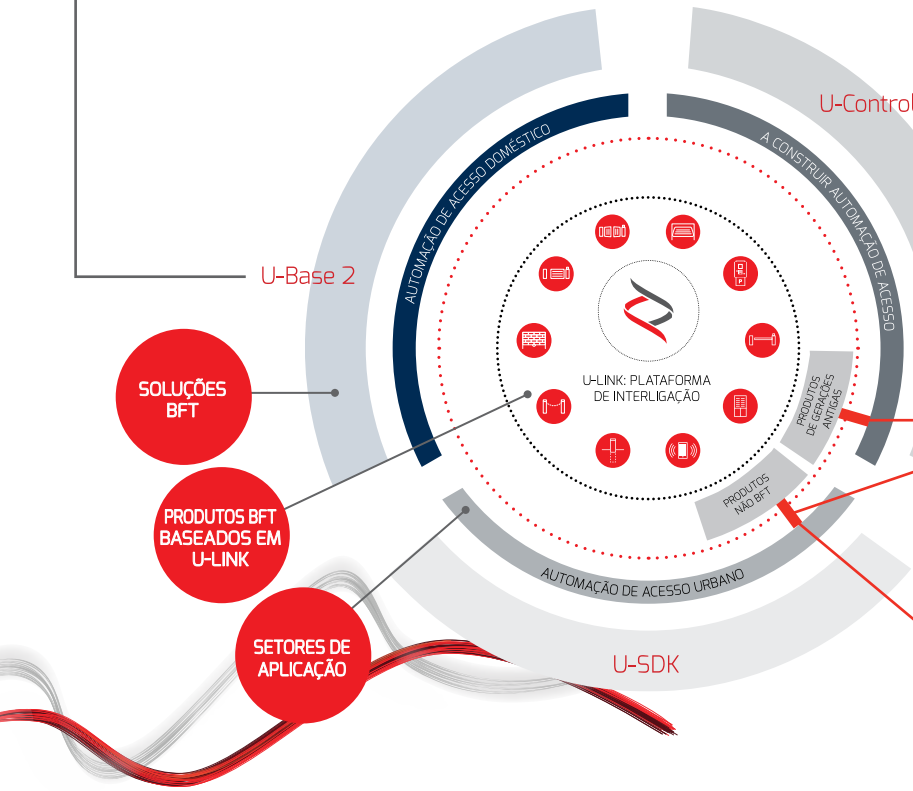

Clonix U-Link

Ligue produtos que não tenham sido concebidos para U-Link e produtos que não sejam da BFT a sistemas U-Link.

É possível ligar operadores BFT que não tenham sido concebidos para U-Link ou produtos de outras marcas à U-Link? Sim, graças aos recetores Clonix. Acessórios que não aceitam limites.

B-EBA

Uma ligação direta aos seus operadores.

As placas de expansão B-EBA permitem ligar dispositivos externos, como PC, smartphones e tablets, a um operador BFT e a um recetor Clonix ou ligar vários produtos BFT numa rede U-Link. Estes acessórios integram-se com a tecnologia U-Link e com os protocolos Bluetooth, Wifi, Z-Wave e TCP/IP, além da interface série RS485. Um dispositivo que demonstra exatamente o que a BFT quer dizer com "interligação".

INFORMATION REGARDING THE PROTECTION OF THE INDUSTRIAL AND INTELLECTUAL PROPERTY RIGHTS OF BFT. BFT S.p.A. protects its industrial property by depositing trademarks, patents, models and designs. The intellectual property of BFT S.p.A. is protected by copyright law. BFT S.p.A. also protects its know-how by taking measures to protect the technical and commercial information inherent in its company and products. All the products in this catalogue are ORIGINAL BFT MODELS and only BFT S.p.A is authorised to produce them and market them anywhere in the world. All the commercial names in this catalogue are owned by BFT S.p.A., and only BFT S.p.A. is authorised to use them in relation to the corresponding merchandise category. FALSIFIERS WILL BE PROCEEDED AGAINST IN ACCORDANCE WITH BOTH CIVIL AND CRIMINAL LAW. THESE CONDITIONS NOT ONLY GUARANTEE THE INTELLECTUAL PROPERTY RIGHTS OF BFT, BUT ALSO PROTECT CUSTOMERS BY GUARANTEEING THAT THE PRODUCTS THEY ARE PURCHASING ARE ORIGINAL BFT PRODUCTS RESULTING FROM STUDIES AND DESIGNS WITHIN THE BFT COMPANY.