Be ahead

HOME
ACCESS AUTOMATION

ELI AC A

ELI AC A

Electromechanical automation systems for swing gates

HOME ACCESS AUTOMATION · ee link · er ready · U-Link

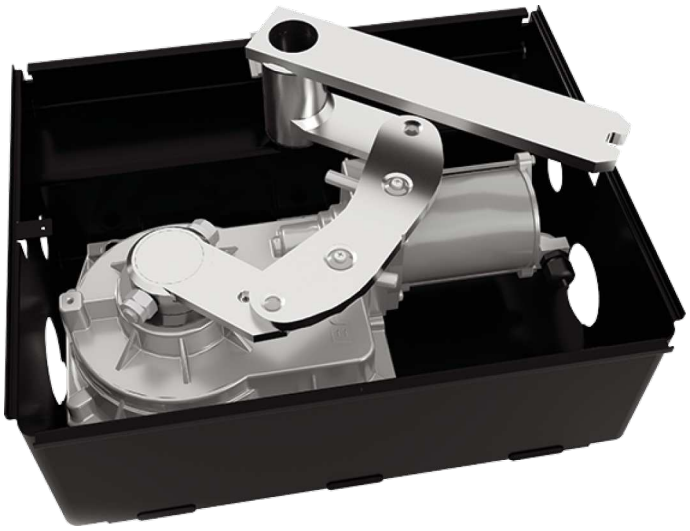

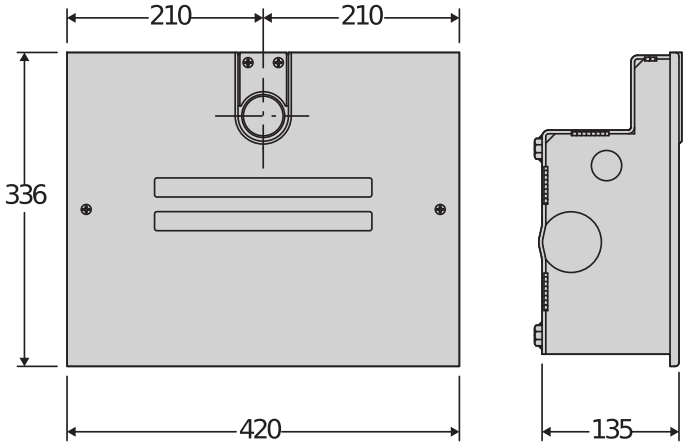

Gamma completa di operatori elettromeccanici irreversibili interrati per cancelli a battente fino a 4m di lunghezza con motori 230V.
Gli arresti meccanici integrati sia in apertura che in chiusura sono sempre presenti nel motore e consentono di rendere l'installazione sempre invisibile grazie all'eliminazione degli arresti a terra.
Il sistema di fine corsa magnetco (opzionale) garantisce sempre la massima precisione ed affidabilità nel tempo in qualsiasi condizione climatica.
La versione VELOCE garantisce tempi di attesa ridotti in apertura e chiusura.

Electromechanical automation systems for swing gates

Caratteristiche salienti

Motori AC35 super veloci: Massimo comfort. Apertura rapida per liberare velocemente strade trafficate o pericolose per entrare nella propria proprietà Chiusura rapida per assicurare la proprietà da eventuali intrusioni.

Nuovo braccio secondario: fissaggio più rapido e sicuro sull'albero primario, installazione più affidabile!

Nuova corona realizzata in XECARB® (disponibile per i modelli AC A 40, BT A 40): composito termoplastico ad alta resistenza, largamente utilizzato anche in ambito sportivo e aereo-spaziale, permette l'impiego su cancelli più pesanti e maggiore vita utile.

Arresti meccanici integrati: sempre presenti, sia in apertura che in chiusura, consentono di rendere l'installazione invisibile grazie all'eliminazione degli arresti a terra.

Electromechanical automation systems for swing gates

ELI AC A

Codice	Ci	Nome	Descrizione
P930131 00002	2601464	ELI VELOCE AC A35	Operatore elettromeccanico interrato 230 V per cancelli battenti fino a 3,5 m di lunghezza. Fine corsa magnetici opzionali
P930132 00002	2601473	ELI AC A40	Operatore elettromeccanico interrato 230 V per cancelli battenti fino a 4 m di lunghezza. Fine corsa magnetici opzionali
R930149 00001	2611889	ELI VELOCE AC A35 KIT	Kit completo per l'automatizzazione di cancelli a battente con operatori elettromeccanici interrati 230 V. Utilizzabile su ante fino a 3,5 m di lunghezza. Casse di fondazione escluse.

RIGEL 6 220-230V 50/60HZ: Quadro di comando a display universale per uno o due operatori da 230V, 650+650W

Cp D113833 00002 - Ci 2600589 - RIGEL 6 220-230V 50/60HZ - Consigliata

- Quadro di comando a display universale per uno o due operatori da 230V, 650+650W
- Applicazione: quadro di comando universale per uno o due operatori
- Alimentazione scheda: 230V monofase
- Alimentazione operatori: 230V monofase
- Caratteristiche principali: morsettiere estraibili, programmazione e diagnostica con display, ricevente quadricanale incorporata, connessione elettroserratura a scatto o magnetica, limitatore elettronico di coppia, rallentamento elettronico in apertura e chiusura, ingressi di finecorsa separati per ogni motore, possibilità di gestione semaforica e preriscaldo operatori idraulici, timer settimanale, possibilità di cancellazione di uno specifico radiocomando, personalizzazione dei 4 canali radio, personalizzazione durata uscita temporizzata, sensibiltà all'ostacolo regolabile.
- Funzioni principali: richiusura automatica, tempi di lavoro motori separati, mantenimento blocco in chiusura, colpo d'ariete, logica 2/3/4 passi, apertura parziale, chiusura rapida, apri e chiudi separati, timer settimanale.
- Compatibilità: RIGEL 5 - RIGEL 4 - RIGEL 3 - RIGEL N

	ELI VELOCE AC A35	ELI AC A40
Tensione motore	230 V	230 V
Centrale compatibile	RIGEL6, ALENA SW2	RIGEL6, ALENA SW2
Larghezza max. battente	3,5 m	4 m
Lungh. Max anta senza elettroserr.	2 m	2,5 m
Coppia max motore	200 Nm	350 Nm
cicli di apertura massima all'ora	40	20
Angolo massimo	120 °	120 °
Velocità	2,5 Rpm	1,45 Rpm
Tempo apertura 90°	11" (no rall,)	13" (no rall,)
Fine corsa standard	N,A,	N,A,
Fine corsa optional	Magnetici	Magnetici
Arresti meccanici	AP+CH	AP+CH
Sblocco	Leva o leva con chiave personalizzata	Leva o leva con chiave personalizzata
Reazione all'urto	Frizione elettronica (con quadro di comando)	Frizione elettronica (con quadro di comando)
Grado di protezione	IP67	IP67
Condizioni ambientali	-20 ÷ 55 °C	-20 ÷ 55 °C

ACCESSORI INDISPENSABILI

Cp N733397 - **Ci** 2600789
BTCF 120 E

Cassa di fondazione con leve per ELI AC A, ELI BT A. Sblocco non fornito

Cp N733398 - **Ci** 2600091
BTCF 120 E INOX

Cassa di fondazione in acciaio INOX con leve per ELI AC A, ELI BT A. Sblocco non fornito

Electromechanical automation systems for swing gates

ACCESSORI INDISPENSABILI

Cp N733993 - **Ci** 2603381
BTCF-120E PLUS

Cassa di fondazione rinforzata per cancelli pesanti o uso intensivo. Comprende leve per ELI AC A, ELI BT A. Sblocco non fornito

new **Cp** N733994 - **Ci** 2603382
BTCF-120E PLUS STAINLESS STEEL

Cassa di fondazione in acciaio INOX rinforzata per cancelli pesanti o uso intensivo. Comprende leve per ELI AC A, ELI BT A. Sblocco non fornito

Cp N733392 - **Ci** 2600478
SCC

Sblocco per ELI AC A, ELI BT A e SUB BT con chiave a leva.

Cp N733502 - **Ci** 2610959
SCP

Sblocco per ELI AC A, ELI BT A e SUB BT con chiave personalizzata.

ACCESSORI CONSIGLIATI

Cp N733304 - **Ci** 2600236
E180

Accessorio per apertura fino a 180 ° per l'operatore ELI AC A40, ELI BT A40

Cp N733951 - **Ci** 2601457
FCE

Fine corsa magnetici per modelli BT e AC.

Cp P111782 - **Ci** 2601411
COMPACTA A20-180

Coppia di fotocellule orientabili di 180° in orizzontale. Portata 20 metri. Alimentazione 12 - 33Vac / 15 - 35Vdc.

Cp R400009 - **Ci** 2611783
KIT COMPACTA - PHP

Kit completo di coppia di colonnine in alluminio altezza 522mm per fotocellule e coppia di fotocellule orientabili di 180° COMPACTA, portata 20 metri, alimentazione 12 - 33Vac / 15 - 35Vdc.

Cp D114094 00002 - **Ci** 2607540
RADIUS LED AC A R0

Lampeggiante senza antenna integrata per motori alimentati in 230 V.

Cp D114093 00002 - **Ci** 2607538
RADIUS LED AC A R1

Lampeggiante con antenna integrata per motori alimentati in 230 V.

Cp P123032 00001 - **Ci** 2613516
EBP AC A 230V 50/60HZ

Elettroserratura verticale 230V.

new **Cp** D112307 - **Ci** 2614117
MITTO STYLE C4

Trasmettitore a 4 canali. Portata 50/100 m. Alimentazione 3 V con 1 pila tipo CR2032. Colore nero con inserto portachiavi cromato.

new **Cp** D112306 - **Ci** 2614118
MITTO COOL C2

Trasmettitore a 2 canali. Portata 50/100 m. Alimentazione 3 V con 1 pila tipo CR2032. Colore blu.

new **Cp** D112318 - **Ci** 2614120
MITTO COOL C4

Trasmettitore a 4 canali. Portata 50/100 m. Alimentazione 3 V con 1 pila tipo CR2032. Colore blu.

Electromechanical automation systems for swing gates

EasyAXS

EASY CONNECT. EASY ACCESS.

La nuova soluzione di connettività che aumenta le potenzialità dei prodotti e servizi BFT per rendere le automazioni per accessi più smart e facili da usare sia per gli installatori che per gli utenti finali.

1

EASY TO CONNECT

MODULO DI CONNETTIVITA'
PLUG&PLAY
PER CONNETTERE
LE SOLUZIONI BFT
VELOCEMENTE

IoT CLOUD

2

EASY TO SET UP

IMPOSTAZIONE
E GESTIONE
DEL MOTORE
CON L'**APP**
EasyAXS

3

EASY TO CONTROL

App TaHoma
PER CONSENTIRE
AI CLIENTI DI ACCEDERE
ALLA LORO CASA
IN MODO INTELLIGENTE

connects with Somfy TaHoma

Electromechanical automation systems for swing gates

EASY TO CONNECT

MODULO WIFI

10/15 metri

MODULO WIFI + ANTENNA

20/25 metri

MODULO MOBILE + ANTENNA + SIM

∞

INSTALLAZIONE PLUG&PLAY

SEMPRE CONNESSI

ANCORA PIÙ CONNESSI

EASY TO SET UP
PER GLI INSTALLATORI

EASY TO CONTROL
PER I CLIENTI

Electromechanical automation systems for swing gates

U-LINK 2.0

U-LINK SI RINNOVA PER DARTI ANCORA PIÙ FUNZIONALITÀ

È scalabile
Permette di aggiungere un numero illimitato di dispositivi

È intuitivo
Facile da installare e da utilizzare

È funzionale
Parametri controllabili e firmware aggiornabile da remoto tramite applicazioni dedicate

È pratico
Funziona con o senza connessione web

È flessibile
Permette di creare gruppi di prodotti interconnessi

U-Link, la piattaforma tecnologica esclusiva di **BFT**, evolve per poter interagire meglio con gli ecosistemi tecnologici di ultima generazione. Estende la sua capacità di dialogare con tutti i dispositivi delle automazioni degli accessi di casa diventando ora uno strumento molto utile per l'installatore. È anche un protocollo di comunicazione più veloce e con una accresciuta sicurezza nella comunicazione delle informazioni.

Sempre di più ti consente di risparmiare tempo, controllare tutto con semplicità e liberarti ancora una volta da ogni pensiero.

Electromechanical automation systems for swing gates

U-SECURITY

UN NUOVO PROTOCOLLO RADIO ANCORA PIÙ SICURO

È sicuro

Grazie ad una trasmissione dei dati protetta da chiave crittografica

È facile

L'inserimento del radiocomando sulla ricevente può essere fatto semplicemente leggendo il qr code e usando l'apposita app

È universale

Il protocollo radio è compatibile anche con le riceventi di precedente generazione

U-Security è una nuova tecnologia di **BFT** che incorpora una trasmissione a rolling code criptata; grazie alla chiave di cifratura che maschera il codice del radiocomando, non è possibile clonare un radiocomando BFT con un modello di altra marca.

Le funzionalità del sistema **Er Ready** sono integrate e inoltre è disponibile una nuova procedura per la programmazione dei radiocomandi tramite lettura con QR CODE e specifica app. Tutti i prodotti che hanno questa tecnologia sono REPLAY, quindi possono trasmettere il codice ad un altro radiocomando BFT tramite una combinazione di tasti.

INFORMATION REGARDING THE PROTECTION OF THE INDUSTRIAL AND INTELLECTUAL PROPERTY RIGHTS OF BFT. BFT S.p.A. protects its industrial property by depositing trademarks, patents, models and designs. The intellectual property of BFT S.p.A. is protected by copyright law. BFT S.p.A. also protects its know-how by taking measures to protect the technical and commercial information inherent in its company and products. All the products in this catalogue are ORIGINAL BFT MODELS and only BFT S.p.A is authorised to produce them and market them anywhere in the world. All the commercial names in this catalogue are owned by BFT S.p.A., and only BFT S.p.A. is authorised to use them in relation to the corresponding merchandise category. FALSIFIERS WILL BE PROCEEDED AGAINST IN ACCORDANCE WITH BOTH CIVIL AND CRIMINAL LAW. THESE CONDITIONS NOT ONLY GUARANTEE THE INTELLECTUAL PROPERTY RIGHTS OF BFT, BUT ALSO PROTECT CUSTOMERS BY GUARANTEEING THAT THE PRODUCTS THEY ARE PURCHASING ARE ORIGINAL BFT PRODUCTS RESULTING FROM STUDIES AND DESIGNS WITHIN THE BFT COMPANY.